Контрольно-оценочные средства для проведения текущего контроля
по ОП.02 Компьютерная графика
(2 курс, 3 семестр 2022-2023 уч. г.)

Текущий контроль №1

Форма контроля: Практическая работа (Сравнение с аналогом)
Описательная часть: практическая работа с использованием ИКТ
Задание №1

1. Дан чертеж (задания выдаются каждому индивидуально).

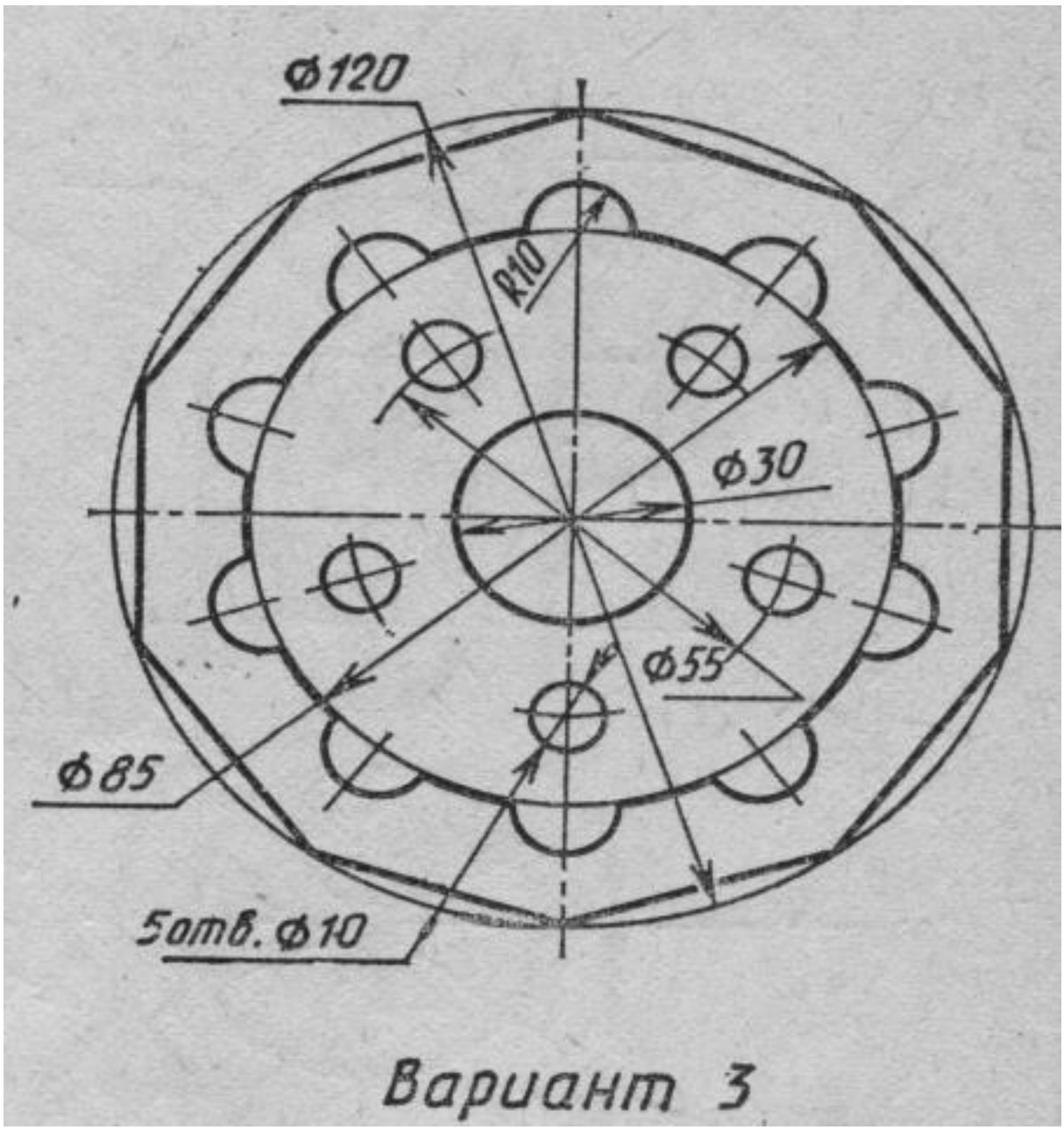

Вычертить контур плоской детали с элементами деления окружности, сопряжений, нанесением размеров.

1. Проанализировать полученное задание

2. Выбрать масштаб вычерчиваемой детали

3. Выбрать формат листа

4. Установить глобальные привязки

5. Выбрать центр системы координат (конструкторской базы)

6. Построить элементы чертежа не требующие дополнительных построений с помощью инструментов САПР

7. Построить сопряжения, деление окружности на равные части с помощью инструментов САПР

8. Вычертить осевые линии

9. Вычертить центровые линии

10. Нанести размеры

11. Выбрать шрифт для заполнения основной надписи

12. Заполнить основную надпись

13. Заполнить дополнительную графу

Оценка	Показатели оценки

5	1. Проведен анализ графического состава изображения построений согласно ГОСТ 2.305-2008 с целью выявления необходимых геометрических построений. Проведен анализ нанесенных размеров согласно ГОСТ 2.307-2001. Наличие правильного изображения детали по форме и размерам. 2. Нанесение размеров согласно ГОСТ 2.307-2011 Выбраны необходимые команды в графическом редакторе КОМПАС a) Создать лист (с выбором формата) b) Установить глобальные привязки (2 способа) c) Окружность d) Усечь кривую e) отрезок касательный к двум кривым f) скругления (окружность, касательная к двум кривым) g) копия по окружности h) симметрия i) осевая линия по двум точкам j) обозначение центра k) штриховка l) размеры (линейные, диаметральные, радиальные, угловые) шрифт (для заполнения основной надписи и дополнительной графы ГОСТ тип В) Выбраны дополнительные команды • вспомогательные прямые

4	1. Проведен анализ графического состава изображения построений согласно ГОСТ 2.305-2008 с целью выявления необходимых геометрических построений. Проведен анализ нанесенных размеров согласно ГОСТ 2.307-2001. 2. Наличие правильного изображения детали по форме и незначительное несоответсвие указанным размерам 3. Нанесены размеры согласно ГОСТ 2.307-2011 (нанесены не все размеры (линейные, диаметральные, радиальные, угловые) 4. Выбраны необходимые команды в графическом редакторе КОМПАС
3	1. Проведен анализ графического состава изображения построений согласно ГОСТ 2.305-2008 с целью выявления необходимых геометрических построений. Проведен анализ нанесенных размеров согласно ГОСТ 2.307-2001. 2. Наличие изображения детали по форме и размерам 3. Нанесены размеры согласно ГОСТ 2.307-201

Текущий контроль №2

Форма контроля: Практическая работа (Информационно-аналитический)
Описательная часть: практическая работа с использованием ИКТ
Задание №1

Дан чертеж.

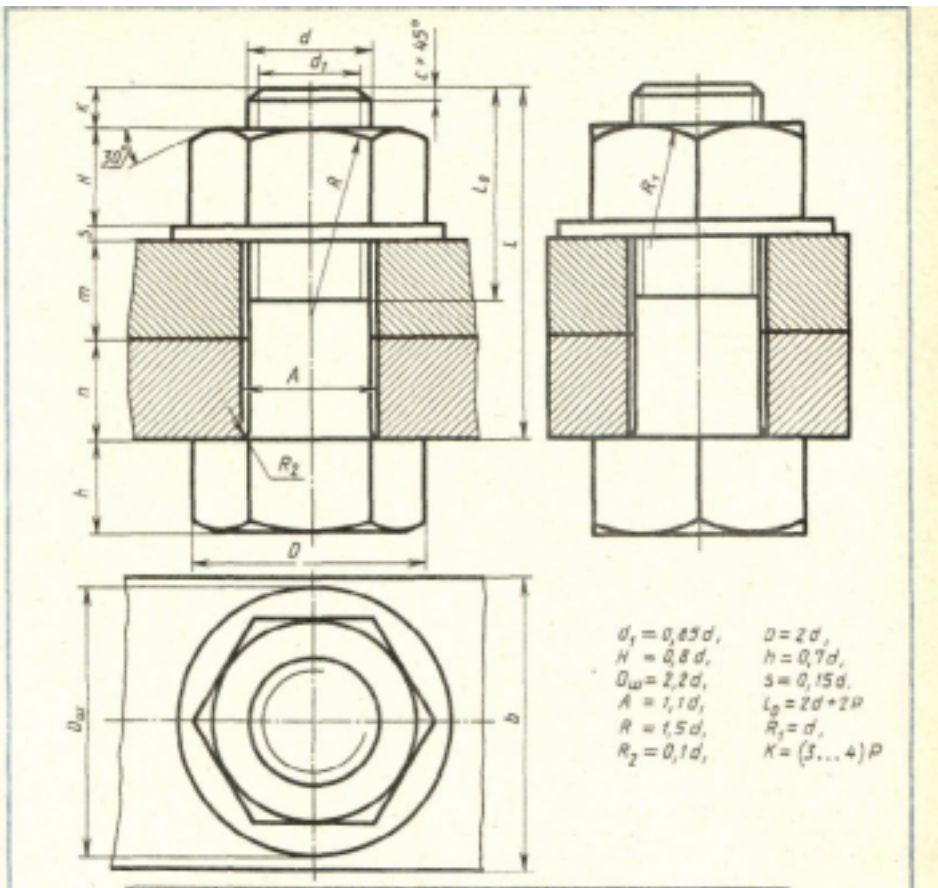

№ варианта	d	n	m	c	№ варианта	d	n	m	c
1	16	25	50	2	16	20	15	25	2,5
2	20	18	30	2,5	17	30	20	30	2,5
3	16	25	50	2	18	20	30	20	2,5
4	24	16	40	2,5	19	24	20	30	2,5
5	30	20	30	2,5	20	16	20	45	2
6	24	20	40	2,5	21	20	25	25	2,5
7	20	15	35	2,5	22	24	15	40	2,5
8	16	25	50	2	23	30	18	35	2,5
9	24	24	30	2,5	24	24	10	40	2,5
10	20	30	25	2,5	25	30	20	35	2,5
11	24	30	20	2,5	26	20	15	25	2,5
12	30	30	30	2,5	27	24	15	30	2,5
13	20	15	40	2,5	28	16	15	25	2
14	24	30	20	2,5	29	24	20	25	2,5
15	30	10	40	2,5	30	20	10	30	2,5

Пользуясь приведенными условными соотношениями, построить изображения соединения деталей болтом. Размер *l* подобрать по ГОСТ 7798—70 так, чтобы обеспечить указанное зна-

Построить изображение соединения деталей болтом. Размер L подобрать по ГОСТ 7798-70 так, чтобы обеспечить указанное значение К. При диаметре болта менее 20 мм построения выполнять в М 2:1, а при диаметре более 24 мм – в М 1:1

Оценка	Показатели оценки

3	Произведен анализ графического состава изображения построений согласно ГОСТ 2.305-2008 - Изображения - виды, разрезы, сечения Произведен расчет размеров болтового соединения согласно формулам, указанных в задании Построены изображения болтового соединения по размерам согласно своего варианта (ГОСТ 2.305-2008) Нанесены размеры согласно ГОСТ 2.307-2011 Составлена спецификация согласно ГОСТ 2.106-96 Нанесены номера позиций на сборочном чертеже согласно ГОСТ 2.109-73 по спецификации. Заполненина основная надпись и дополнительная графа согласно ГОСТ 2.104-2006 Выбраны необходимые команд в графическом редакторе КОМПАС
4	Произведен анализ графического состава изображения построений согласно ГОСТ 2.305-2008 - Изображения - виды, разрезы, сечения Произведен расчет размеров болтового соединения согласно формулам, указанных в задании Построены изображения болтового соединения по размерам согласно своего варианта (ГОСТ 2.305-2008) Нанесены размеры согласно ГОСТ 2.307-2011 Составлена спецификация согласно ГОСТ 2.106-96 при помощи команды «Спецификация» из строки меню или панели инструментов (Выбор необходимых команд в графическом редакторе КОМПАС a) Команда «Добавить раздел» b) Команда «Добавить базовый объект» c) Команда «Добавить вспомогательный объект») Нанесены номера позиций на сборочном чертеже согласно ГОСТ 2.109-73 по спецификации. Заполненина основная надпись и дополнительная графа согласно ГОСТ 2.104-2006

5	1.Произведен анализ графического состава изображения построений согласно ГОСТ 2.305-2008 - Изображения - виды, разрезы, сечения Произведен расчет размеров болтового соединения согласно формулам, указанных в задании Построены изображения болтового соединения по размерам согласно своего варианта (ГОСТ 2.305-2008) Нанесены размеры согласно ГОСТ 2.307-2011 Составлена спецификация согласно ГОСТ 2.106-96 Нанесены номера позиций на сборочном чертеже согласно ГОСТ 2.109-73 по спецификации. Заполненина основная надпись и дополнительная графа согласно ГОСТ 2.104-2006 Выбраны необходимые команд в графическом редакторе КОМПАС Расставлены номера позиций. (Выбор необходимых команд в графическом редакторе КОМПАС) a) Команда «Обозначение позиций» b) Команда «Выровнять позиции по вертикали» Составлена спецификация при помощи команды «Спецификация» из строки меню или панели инструментов (Выбор необходимых команд в графическом редакторе КОМПАС) a) Команда «Добавить раздел» b) Команда «Добавить базовый объект» c) Команда «Добавить вспомогательный объект» Выбраны дополнительные команды a) «вспомогательные прямые»