# Перечень теоретических и практических заданий к экзамену
# по ОП.16 Компьютерная графика
# (2 курс, 3 семестр 2022-2023 уч. г.)

**Форма контроля:** Практическая работа (Информационно-аналитический)
**Описательная часть:** количество теоретических вопросов - 1; количество практических заданий - 1

**Перечень теоретических заданий:**
**Задание №1**

Дать определение понятия "Сопряжение". Продемонстрировать способы построения сопряжения в Компас 3 D (двух прямых, двух дуг)

| Оценка | Показатели оценки |
|---|---|
| 3 | Дано определение понятия "Сопряжение" или продемонстрированы способы построения сопряжений |
| 4 | Дано определение понятия "Сопряжение" и продемонстрирован хотя бы один способ построения сопряжений |
| 5 | Дано определение понятия "Сопряжение" и продемонстрированы минимум 6 способов построения сопряжений<br><br>с помощью инструментальной панели "Геометрия" |

**Задание №2**

Перечислить особенности выполнения разрезов симметричных деталей, случаи совмещения на одном изображении половины вида и половины разреза,

части вида и части разреза, линии разделяющие их.

| Оценка | Показатели оценки |
|---|---|
| 3 | Перечислены особенности выполнения разрезов симметричных деталей или случаи совмещения на одном изображении половины вида<br><br>и половины разреза, или части вида и части разреза или указана линия разделяющая их. |
| 4 | Перечислены особенности выполнения разрезов симметричных деталей и случаи совмещения на одном изображении половины вида и половины<br><br>разреза, или части вида и части разреза и указана линия разделяющая их. |

| | |
|---|---|
| 5 | Перечислены особенности выполнения разрезов симметричных деталей и случаи совмещения на одном изображении половины вида<br><br>и половины разреза, и части вида и части разреза и указана линия разделяющая их. |

**Задание №3**

Перечислить основные параметры резьбы. Расшифровать обозначение резьбы например M20x1,5LH

| Оценка | Показатели оценки |
|---|---|
| 3 | Перечислены минимум два параметра резьбы или расшифровано обозначение резьбы. |
| 4 | Перечислены минимум три параметра резьбы. Расшифровано обозначение резьбы. |
| 5 | Перечислены все параметры резьбы. Расшифровано обозначение резьбы. |

**Задание №4**

Продемонстрировать условное изображение и обозначение резьбы на стержне и в отверстии

| Оценка | Показатели оценки |
|---|---|
| 3 | Продемонстрировано условное изображение резьбы на стержне или в отверстии. |
| 4 | Продемонстрировано условное изображение и обозначение резьбы на стержне или в отверстии |
| 5 | Продемонстрировать условное изображение и обозначение резьбы на стержне и в отверстии |

**Перечень практических заданий:**

**Задание №1**

Дан чертеж деталей в электронном виде (задания указываются преподавателем по вариантам).

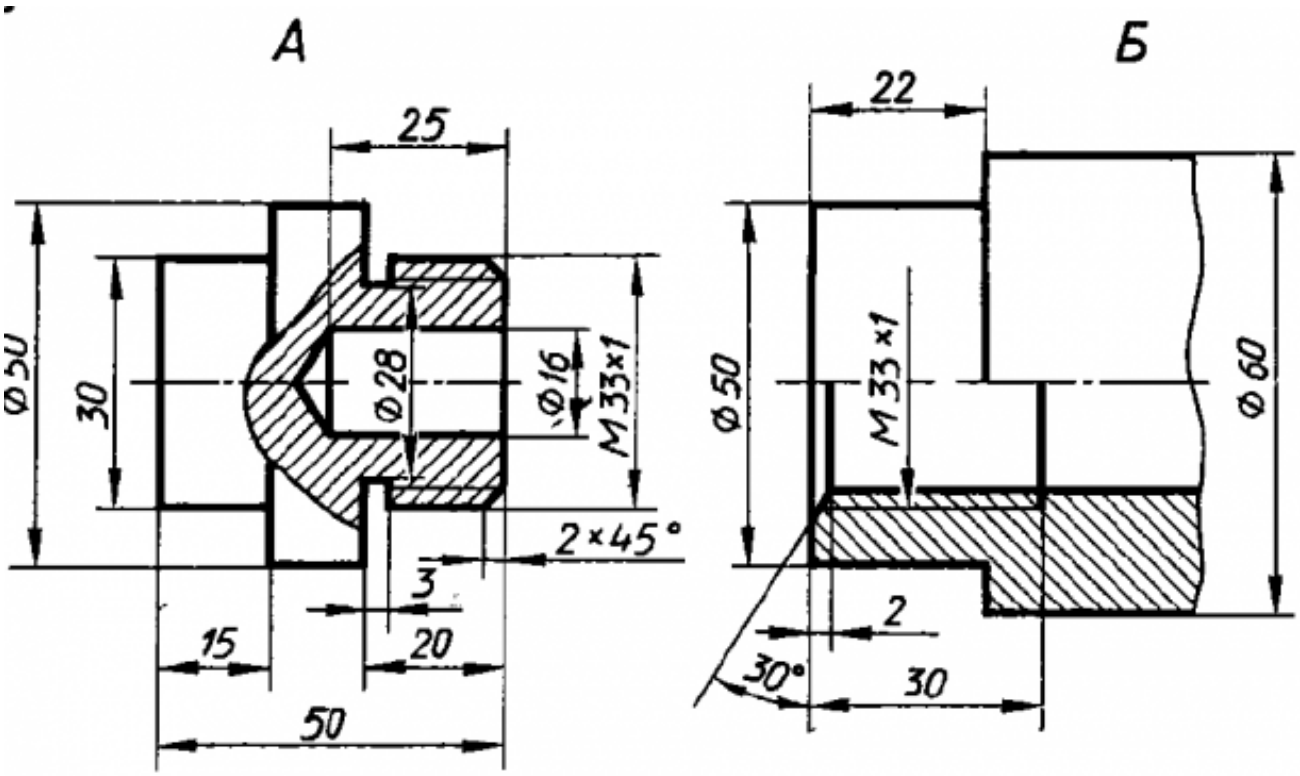


Построить ассоциативный чертеж сборки, с необходимыми разрезами и сечениями, нанести размеры.

| Оценка | Показатели оценки |
|---|---|
| 3 | Проведен анализ графического состава изображения (перечислен перечень деталей, составляющих каждую деталь)<br><br>Построены детали, входящие в сборку (установлена ориентация YZX, выбрана плоскость для построения эскиза, установлены глобальные привязки (2 способа: через панель инсрументов и через строку меню))<br><br>Детали собраны в сборку.<br><br>Построен ассоциативный чертеж (установлен нужный масштаб, установлены глобальные привязки, выбрано необходимое количество видов в схеме видов)<br><br>Построен разрез с помощью инсрументальной панели Обозначения согласно ГОСТ 2.305-2008<br><br>Нанесены размеры (линейные, диаметральные, радиальные) согласно ГОСТ 2.307-2011<br><br>Заполнена основная надпись и дополнительная графа (выбран шрифт согласно ГОСТ 2.304-81) |

| | |
|---|---|
| 4 | Проведен анализ графического состава изображения (перечислен перечень деталей, составляющих каждую деталь)<br><br>Построены детали, входящие в сборку (установлена ориентация YZX, выбрана плоскость для построения эскиза, установлены глобальные привязки (2 способа: через панель инсрументов и через строку меню))<br><br>Отверстия построены с помощью прикладной библиотеки Компас<br><br>Детали собраны в сборку.<br><br>Построен ассоциативный чертеж (установлен нужный масштаб, установлены глобальные привязки, выбрано необходимое количество видов в схеме видов)<br><br>Построен разрез с помощью инсрументальной панели Обозначения согласно ГОСТ 2.305-2008<br><br>На чертеж нанесены осевые, центровые линии с помощью инструментальной панели Обозначения<br><br>Нанесены размеры (линейные, диаметральные, радиальные) согласно ГОСТ 2.307-2011<br><br>Заполнена основная надпись и дополнительная графа (выбран шрифт согласно ГОСТ 2.304-81) |

| | |
|---|---|
| 5 | Проведен анализ графического состава изображения (перечислен перечень деталей, составляющих каждую деталь)<br><br>Построены детали, входящие в сборку (установлена ориентация YZX, выбрана плоскость для построения эскиза, установлены глобальные привязки (2 способа: через панель инсрументов и через строку меню))<br><br>Повторяющиеся элементы деталей построены с помощью инструментальной панели Массив<br><br>Активизирована инструментальная панель Элементы оформиления и выбран инструмент Условное обозначение резьбы<br><br>Отверстия построены с помощью прикладной библиотеки Компас<br><br>Детали собраны в сборку.<br><br>Построен ассоциативный чертеж (установлен нужный масштаб, установлены глобальные привязки, выбрано необходимое количесво видов в схеме видов)<br><br>Построен разрез с помощью инсрументальной панели Обозначения согласно ГОСТ 2.305-2008<br><br>На чертеж нанесены осевые, центровые линии с помощью инструментальной панели Обозначения<br><br>Нанесены размеры (линейные, диаметральные, радиальные) согласно ГОСТ 2.307-2011<br><br>Заполнена основная надпись и дополнительная графа (выбран шрифт согласно ГОСТ 2.304-81) |