Министерство образования Иркутской области
Государственное бюджетное профессиональное образовательное учреждение Иркутской области
«Иркутский авиационный техникум»

УТВЕРЖДАЮ
и.о. директора
ГБПОУИО «ИАТ»
_____/Коробкова Е.А.
«29» мая 2020 г.

# ФОНД ОЦЕНОЧНЫХ СРЕДСТВ ПО ДИСЦИПЛИНЕ

ОП.16 Компьютерная графика

специальности

24.02.01 Производство летательных аппаратов

Иркутск, 2020

Рассмотрена
цикловой комиссией
С протокол №11 от 20.04.2020
г.

Председатель ЦК

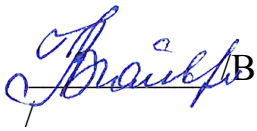
В.П. Гайворонская

| № | Разработчик ФИО |
|---|---|
| 1 | Букова Ольга Михайловна |

# 1. ОБЩИЕ ПОЛОЖЕНИЯ

## 1.1. Область применения фонда оценочных средств (ФОС)

ФОС по дисциплине является частью программы подготовки специалистов среднего звена по специальности 24.02.01 Производство летательных аппаратов

## 1.2. Место дисциплины в структуре ППССЗ:

ОП.00 Общепрофессиональный цикл.

## 1.3. Цели и задачи дисциплины – требования к результатам освоения дисциплины

| В результате освоения дисциплины обучающийся должен | № дидактической единицы | Формируемая дидактическая единица |
|---|---|---|
| Знать | 1.1 | основные приемы работы с чертежом на персональном компьютере |
| Уметь | 2.1 | создавать, редактировать и оформлять чертежи на персональном компьютере; |

## 1.4. Формируемые компетенции:

ОК.1 Понимать сущность и социальную значимость своей будущей профессии, проявлять к ней устойчивый интерес.
ОК.2 Организовывать собственную деятельность, определять методы и способы выполнения профессиональных задач, оценивать их эффективность и качество.
ОК.3 Принимать решения в стандартных и нестандартных ситуациях и нести за них ответственность.
ОК.4 Осуществлять поиск, анализ и оценку информации, необходимой для постановки и решения профессиональных задач, профессионального и личностного развития.
ОК.5 Использовать информационно-коммуникационные технологии в профессиональной деятельности.
ОК.6 Работать в коллективе и команде, эффективно общаться с коллегами, руководством, потребителями.
ОК.7 Брать на себя ответственность за работу членов команды (подчиненных), за результат выполнения заданий.
ОК.8 Самостоятельно определять задачи профессионального и личностного

развития, заниматься самообразованием, осознанно планировать повышение квалификации.
ОК.9 Ориентироваться в условиях частой смены технологий в профессиональной деятельности.
ОК.10 Исполнять воинскую обязанность, в том числе с применением полученных профессиональных знаний (для юношей).

## 2. ФОНД ОЦЕНОЧНЫХ СРЕДСТВ ДИСЦИПЛИНЫ, ИСПОЛЬЗУЕМЫЙ ДЛЯ ТЕКУЩЕГО КОНТРОЛЯ

### 2.1 Текущий контроль (ТК) № 1

**Тема занятия:** 3.3.2.Вычерчивание изображения контуров деталей и нанесение размеров

**Метод и форма контроля:** Практическая работа (Сравнение с аналогом)

**Вид контроля:** практическая работа с использованием ИКТ

**Дидактическая единица:** 1.1 основные приемы работы с чертежом на персональном компьютере

**Занятие(-я):**

1.1.1.Введение. Цели дисциплины.Структура дисциплины. Ее связь с другими дисциплинами учебного плана Основы работы в КОМПАС 3D. Запуск программы. Интерфейс.

1.2.1.Приемы работы с документами (создание, сохранение, открытие, закрытие, свойства) Шаблоны документов.

1.3.1.Привязки. Локальные и глобальные.

2.3.1.Настройка оформления чертежа по ЕСКД. Команды: ввод текста, ввод таблицы, простановка шероховатости, простановка базы, создание линий-выносок.

**Задание №1**

Вычертить контур плоской детали с элементами деления окружности, сопряжений, нанесением размеров.

Перечертить в масштабе 1:1.

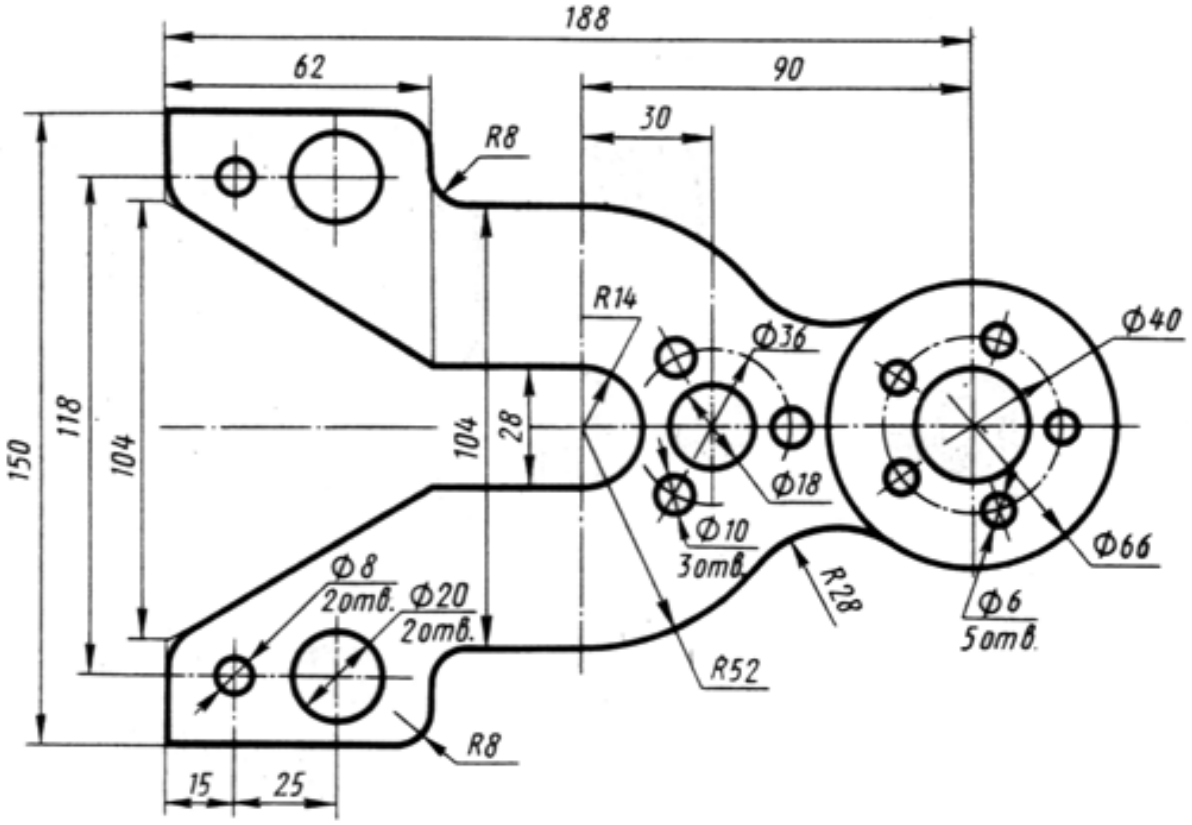


| *Оценка* | *Показатели оценки* |
|---|---|
| 3 | 1. На созданном по умолчанию формате листа построены элементы чертежа не требующие дополнительных построений<br><br>2. Построены сопряжения, и выполнить деление окружности на равные части используя соответствующие инструменты САПР<br><br>3. Нанесены размеры согласно ГОСТ 2.307-2011<br><br>4. Заполнена основная надпись |

| | |
|---|---|
| 4 | 1. Выбран масштаб детали<br><br>2. Выбран формат листа в зависимости от масштаба детали<br><br>3. Построены элементы чертежа не требующие дополнительных построений<br><br>4. Построены сопряжения, и выполнить деление окружности на равные части используя соответствующие инструменты САПР<br><br>5. Построены центровые линии с помощью инструментальной панели Обозначение инструментом Обозначение центра<br><br>6. Нанесены размеры согласно ГОСТ 2.307-2011<br><br>7. Заполнена основная надпись |

| | |
|---|---|
| 5 | 1. Выбран масштаб детали<br>2. Изменен формат листа в зависимости от масштаба детали с помощью инструмента менеджер документа<br>3. Построены элементы чертежа не требующие дополнительных построений<br>4. Построены сопряжения, и выполнить деление окружности на равные части используя соответствующие инструменты САПР<br>5. Построены центровые линии с помощью инструментальной панели Обозначение инструментом Обозначение центра<br>6. Построены осевые линии с помощью инструментальной панели Обозначение инструментом Осевая линия по двум точкам<br>7. Нанеены размеры согласно ГОСТ 2.307-2011<br>8. Заполнена основная надпись<br>9. Заполнена дополнительная графа |

**Задание №2**

Дать ответы на три представленных вопроса:

1. Что такое привязки?
2. Что позволяют выполнять привязки?
3. Какая из привязок локальная или глобальная является более приоритетной?

| ***Оценка*** | ***Показатели оценки*** |
|---|---|
| | |

| | |
|---|---|
| 3 | Получен ответ на один вопрос из трех представленных.<br>Привязкой называют встроенный функционал программы, позволяющий точно задать расположение курсора при выборе условия его размещения.<br>Они позволяют максимально точно расположить курсор в различных характерных точках элементов, выполнить привязку в граничных точках, в точках пересечения, в привязках к центру объекта, по направлениям осей координат, к нормалям и так далее.<br>Локальная привязка является более приоритетной, чем глобальная, то есть во время действия локальной привязки установленные в окне глобальные привязки не действуют. |
| 4 | Получены два ответа на вопросы из трех представленных.<br>Привязкой называют встроенный функционал программы, позволяющий точно задать расположение курсора при выборе условия его размещения.<br>Они позволяют максимально точно расположить курсор в различных характерных точках элементов, выполнить привязку в граничных точках, в точках пересечения, в привязках к центру объекта, по направлениям осей координат, к нормалям и так далее.<br>Локальная привязка является более приоритетной, чем глобальная, то есть во время действия локальной привязки установленные в окне глобальные привязки не действуют. |
| 5 | Получены три ответа на вопросы из трех представленных.<br>Привязкой называют встроенный функционал программы, позволяющий точно задать расположение курсора при выборе условия его размещения.<br>Они позволяют максимально точно расположить курсор в различных характерных точках элементов, выполнить привязку в граничных точках, в точках пересечения, в привязках к центру объекта, по направлениям осей координат, к нормалям и так далее.<br>Локальная привязка является более приоритетной, чем глобальная, то есть во время действия локальной привязки установленные в окне глобальные привязки не действуют. |

## 2.2 Текущий контроль (ТК) № 2

**Тема занятия:** 5.4.1.Изображение соединения болтом.Изображение соединения шпилькой.

**Метод и форма контроля:** Практическая работа (Информационно-аналитический)
**Вид контроля:** защита
**Дидактическая единица:** 1.1 основные приемы работы с чертежом на персональном компьютере
**Занятие(-я):**

**Задание №1**

Построить изображение соединения деталей болтом. Размер l подобрать по ГОСТ 7798-70 так, чтобы обеспечить указанное значение К. При диаметре болта < 20 мм построения выполнять в М 2:1, а при диаметре > 24 мм – в М 1:1

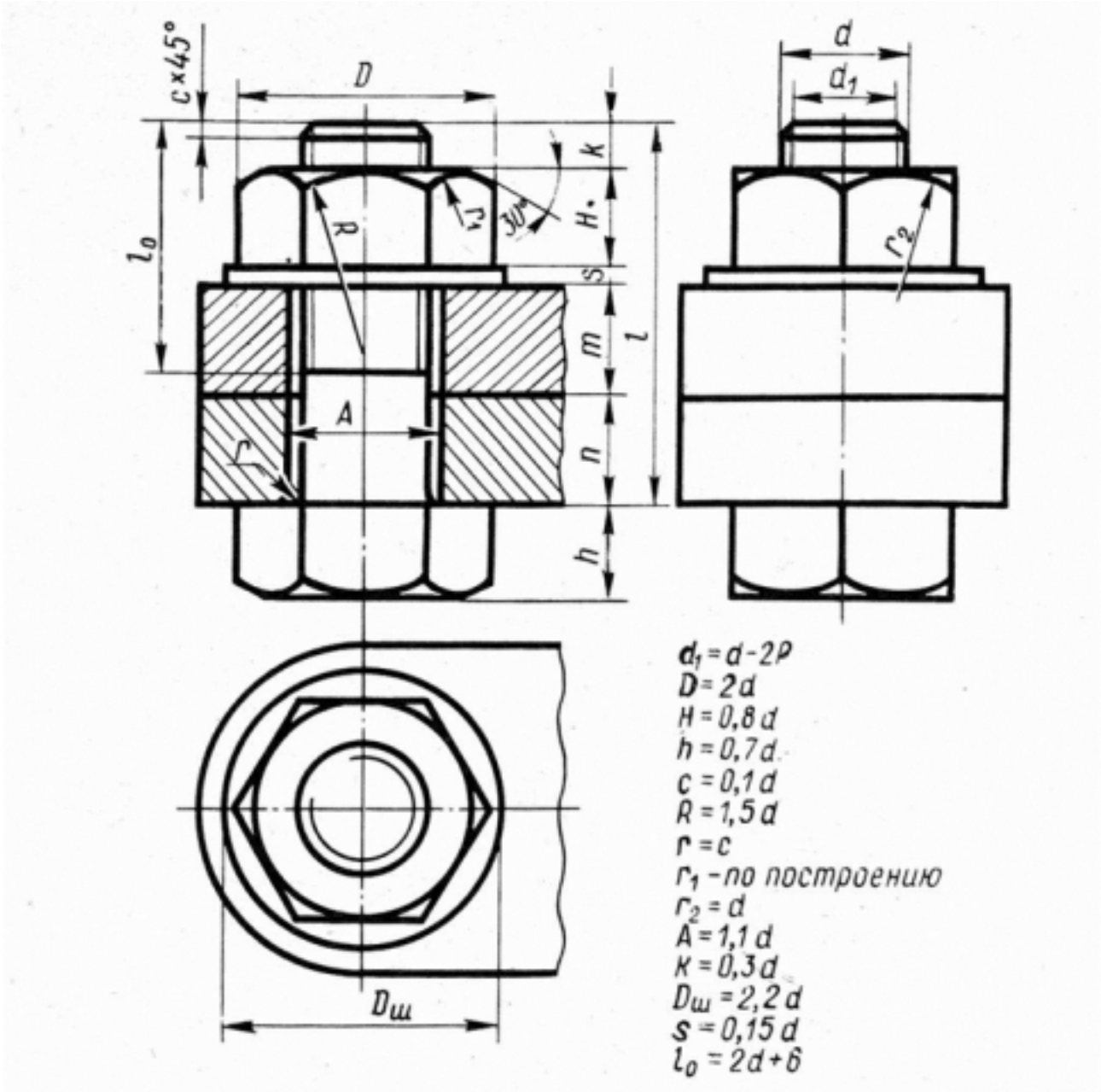

| Вариант | d | n | m | Вариант | d | n | m |
|---|---|---|---|---|---|---|---|
| 1 | 14 | 12 | 15 | 9 | 42 | 30 | 20 |
| 2 | 16 | 15 | 12 | 10 | 48 | 30 | 25 |
| 3 | 18 | 15 | 15 | 11 | 42 | 20 | 30 |
| 4 | 20 | 15 | 20 | 12 | 36 | 25 | 20 |
| 5 | 22 | 20 | 20 | 13 | 30 | 22 | 22 |
| 6 | 24 | 22 | 22 | 14 | 24 | 20 | 20 |
| 7 | 30 | 20 | 25 | 15 | 22 | 22 | 22 |
| 8 | 36 | 25 | 25 | 16 | 30 | 25 | 20 |

| ***Оценка*** | ***Показатели оценки*** |
|---|---|
| 3 | Проведен анализ графического состава изображения построений согласно ГОСТ 2.305-2008 - Изображения - виды, разрезы, сечения<br>Построено изображение болтового соединения согласно своего варианта (ГОСТ 2.305-2008)<br>Нанесены размеры согласно ГОСТ 2.307-2011<br>Составлена спецификация согласно ГОСТ 2.10<br>Нанесены номера позиций на сборочном чертеже согласно ГОСТ 2.109-73 по спецификации<br>Заполнена основная надпись и дополнительная графа согласно ГОСТ 2.104-2006<br>Выбраны необходимые команды в графическом редакторе КОМПАС (линейные, диаметральные, радиальные, угловые) шрифт<br>Расставлены номера позиций. (Выбор необходимых команд в графическом редакторе КОМПАС)<br>Составление спецификации. |

| | |
|---|---|
| 4 | Проведен анализ графического состава изображения построений согласно ГОСТ 2.305-2008 - Изображения - виды, разрезы, сечения<br>Построено изображения болтового соединения по размерам согласно своего варианта (ГОСТ 2.305-2008)<br>Нанесены размеры согласно ГОСТ 2.307-2011<br>Составлена спецификация согласно ГОСТ 2.10<br>Нанесены номера позиций на сборочном чертеже согласно ГОСТ 2.109-73 по спецификации<br>Заполнена основная надпись и дополнительная графа согласно ГОСТ 2.104-2006<br>Выбраны необходимые команды в графическом редакторе КОМПАС<br>Нанести размеры (линейные, диаметральные, радиальные, угловые) шрифт (для заполнения основной надписи и дополнительной графы ГОСТ тип В)<br>Расставлены номера позиций. (Выбор необходимых команд в графическом редакторе КОМПАС)<br>Составлена спецификация при помощи команды «Спецификация» из строки меню или панели инструментов (Выбор необходимых команд в графическом редакторе КОМПАС) |
| 5 | Проведен анализ графического состава изображения построений согласно ГОСТ 2.305-2008 - Изображения - виды, разрезы, сечения<br>Построено изображения болтового соединения по размерам согласно своего варианта (ГОСТ 2.305-2008)<br>Нанесены размеры согласно ГОСТ 2.307-2011<br>Составлена спецификация согласно ГОСТ 2.10<br>Нанесены номера позиций на сборочном чертеже согласно ГОСТ 2.109-73 по спецификации<br>Заполнена основная надпись и дополнительная графа согласно ГОСТ 2.104-2006<br>Выбраны необходимые команды в графическом редакторе КОМПАС<br>a) Создать лист с выбором формата и ориентации, согласно расчетам<br>b) Установка глобальных привязок (2 способа)<br>c) Окружность<br>d) Отрезок<br>e) Усечь кривую по двум точкам |

| | |
|---|---|
| | f) Построение многоугольника по вписанной окружности<br>g) Кривая Безье<br>h) Усечь кривую<br>i) скругления<br>j) симметрия<br>k) осевая линия по двум точкам<br>l) обозначение центра<br>m) штриховка<br>n) размеры (линейные, диаметральные, радиальные, угловые)<br>шрифт (для заполнения основной надписи и дополнительной графы ГОСТ тип В)<br>Расставлены номера позиций. (Выбор необходимых команд в графическом редакторе КОМПАС)<br>a) Команда «Обозначение позиций»<br>b) Команда «Выровнять позиции по вертикали»<br>Составлена спецификация при помощи команды «Спецификация» из строки меню или панели инструментов (Выбор необходимых команд в графическом редакторе КОМПАС)<br>a) Команда «Добавить раздел»<br>b) Команда «Добавить базовый объект» Команда «Добавить вспомогательный объект»<br>Выбраны дополнительные команды<br>а) «вспомогательные прямые»<br>б) параллельные прямые |

## 2.3 Текущий контроль (ТК) № 3

**Тема занятия:** 5.4.12.Построение ассоциативного чертежа детали Корпус,с выполнением необходимых разрезов, нанесением размеров и указанием тех.условий.

**Метод и форма контроля:** Практическая работа (Опрос)

**Вид контроля:** защита

**Дидактическая единица:** 1.1 основные приемы работы с чертежом на персональном компьютере

**Занятие(-я):**

**Задание №1**

Перечислить типы документов, создаваемых в системе КОМПАС-3D. От чего он зависит?

Перечислить типы примитивов.

Дать определение каждого примитива.

| *Оценка* | *Показатели оценки* |
|---|---|
| 3 | Получен ответ на один вопрос из трех представленных.<br>Перечислены типы документов, создаваемых в системе КОМПАС-3D, от чего зависит тип создаваемого документа( зависит от рода информации, хранящейся в этом документе) продемонстрированы 2 способа их создания.<br>Перечислины типы примитивов (вершина, ребро, грань)<br>Получены определения примитивов (**Вершина** — примитив, представляющий собой точку либо окончание ребра. **Ребро** — примитив, представляющий собой участок кривой либо граничной линии грани, ограниченный вершинами и не содержащий внутри себя других вершин. **Грань** — примитив, представляющий собой часть поверхности либо поверхность, ограниченную ребрами и не содержащую внутри себя других ребер.) |
| 4 | Получены ответы на два вопроса из трех представленных.<br>Перечислены типы документов, создаваемых в системе КОМПАС-3D, от чего зависит тип создаваемого документа( зависит от рода информации, хранящейся в этом документе) продемонстрированы 2 способа их создания.<br>Перечислины типы примитивов (вершина, ребро, грань)<br>Получены определения примитивов (**Вершина** — примитив, представляющий собой точку либо окончание ребра. **Ребро** — примитив, представляющий собой участок кривой либо граничной линии грани, ограниченный вершинами и не содержащий внутри себя других вершин. **Грань** — примитив, представляющий собой часть поверхности либо поверхность, ограниченную ребрами и не содержащую внутри себя других ребер.) |

| | |
|---|---|
| 5 | Получены ответы на три вопроса из трех представленных. Перечислены типы документов, создаваемых в системе КОМПАС-3D, от чего зависит тип создаваемого документа( зависит от рода информации, хранящейся в этом документе) продемонстрированы 2 способа их создания.<br>Перечислины типы примитивов (вершина, ребро, грань)<br>Получены определения примитивов (**Вершина** — примитив, представляющий собой точку либо окончание ребра. **Ребро** — примитив, представляющий собой участок кривой либо граничной линии грани, ограниченный вершинами и не содержащий внутри себя других вершин. **Грань** — примитив, представляющий собой часть поверхности либо поверхность, ограниченную ребрами и не содержащую внутри себя других ребер.) |

**Дидактическая единица:** 2.1 создавать, редактировать и оформлять чертежи на персональном компьютере;

**Занятие(-я):**

2.1.1.Изучение инструментов панели Геометрия.

2.1.2.Построение контуров (контур и эквидистанта). Параметры контура.

2.2.1.Размеры: их виды, построение и настройка.

2.4.1.Использование мыши и клавиатуры для редактирования объектов.

2.5.1.Информационное окно измерений в КОМПАС 3D.

2.6.1.Ручной ввод позиций в отдельном документе. Считывание заполненных вручную позиций со сборочного чертежа. Автоматическое заполнение разделов спецификации.

2.7.1.Печать текущего документа. Управление объектами в области просмотра перед печатью. Общая методика печати. Настройки вывода на печать.

3.1.1.Выполнение упражнений по построению сопряжений и нанесение размеров. Вычерчивание контура плоской детали с элементами деления окружности, сопряжений, нанесение размеров.

3.2.1.Построение трех проекций модели и нанесение размеров.

3.3.1.Построение третьей проекции модели по двум заданным.

3.3.2.Вычерчивание изображения контуров деталей и нанесение размеров

4.1.1.Выполнение упражнений по построению сопряжений и нанесение размеров. Вычерчивание контура плоской детали с элементами деления окружности, сопряжений, нанесение размеров.

5.1.1.Классификация операций при работе с твердотельными моделями (операция выдавливание, операция вращение, кинематическая операция, операция по сечениям).

5.1.2.Построение модели детали вращения

5.1.3.Построение сложной модели детали
5.1.4.Построение сложной модели детали.
5.2.1.Менеджер библиотек. Вставка в модель элементов из библиотеки
5.3.1.Основы создания ассоциативных чертежей в системе КОМПАС
5.3.2.Выполнение простых разрезов (фронтальный, профильный, горизонтальный, наклонный) и их обозначение. Местные разрезы. Выполнение сложных разрезов (ступенчатые и ломаные). Сечения.
5.4.1.Изображение соединения болтом.Изображение соединения шпилькой.
5.4.2.Построение чертежа с исправлением допущенных на нем ошибок.
5.4.3.Построение чертежа с исправлением допущенных на нем ошибок.
5.4.4.Построение ассоциативного чертежа с исправлением допущенных на нем ошибок, с выполнением необходимых разрезов и нанесением размеров
5.4.5.Построение ассоциативного чертежа детали Опора согласно своего варианта с выполнением необходимых разрезов и нанесением размеров
5.4.6.Построение ассоциативного чертежа детали Пластина согласно своего варианта, с выполнением необходимых разрезов и нанесением размеров
5.4.7.Построение ассоциативного чертежа детали Кронштейн согласно своего варианта, с выполнением необходимых разрезов и нанесением размеров
5.4.8.Построение 3D модели сборки с применением библиотек стандартных изделий и отверстий; построение ассоциативного чертежа с выполнением необходимых разрезов и нанесением размеров
5.4.9.Построение детали "Крышка"
5.4.10.Построение ассоциативного чертежа детали Шатун,с выполнением необходимых разрезов, нанесением размеров и указанием тех.условий.
5.4.11.Построение ассоциативного чертежа детали Шатун,с выполнением необходимых разрезов, нанесением размеров и указанием тех.условий.

**Задание №1**

Дан чертеж деталей в электронном виде.

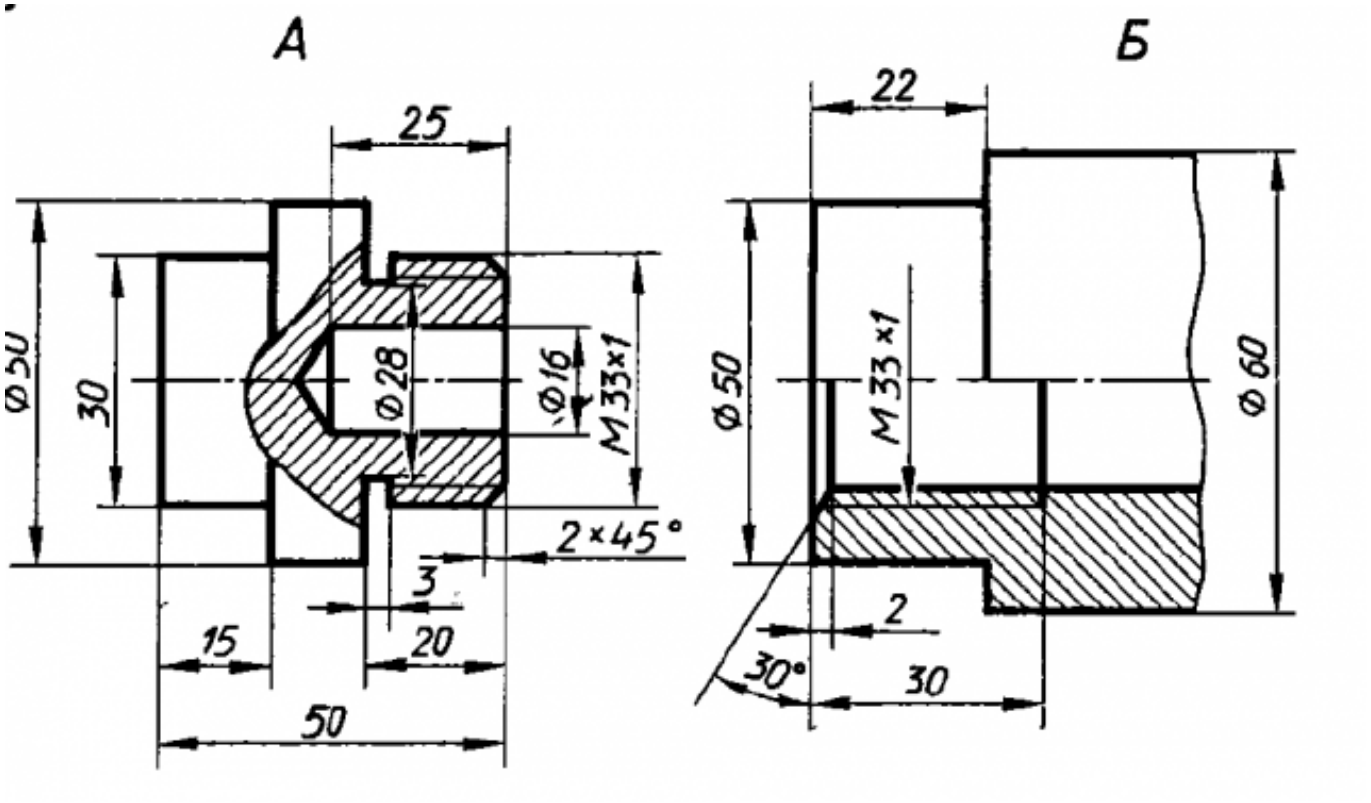


Построить ассоциативный чертеж сборки, с необходимыми разрезами и сечениями, нанести размеры.

| ***Оценка*** | ***Показатели оценки*** |
|---|---|
| 3 | Проведен анализ графического состава изображения (перечислен перечень деталей, составляющих каждую деталь).<br>Построены детали, входящие в сборку (установлена ориентация YZX, выбрана плоскость для построения эскиза, установлены глобальные привязки (2 способа: через панель инсрументов и через строку меню)).<br>Детали собраны в сборку.<br>Построен ассоциативный чертеж (установлен нужный масштаб, установлены глобальные привязки, выбрано необходимое количество видов в схеме видов).<br>Построен разрез с помощью инсрументальной панели Обозначения согласно ГОСТ 2.305-2008.<br>Нанесены размеры (линейные, диаметральные, радиальные) согласно ГОСТ 2.307-2011.<br>Заполнена основная надпись и дополнительная графа (выбран шрифт согласно ГОСТ 2.304-81). |

| | |
|---|---|
| 4 | Проведен анализ графического состава изображения (перечислен перечень деталей, составляющих каждую деталь)<br>Построены детали, входящие в сборку (установлена ориентация YZX, выбрана плоскость для построения эскиза, установлены глобальные привязки (2 способа: через панель инсрументов и через строку меню))<br>Отверстия построены с помощью прикладной библиотеки Компас<br>Детали собраны в сборку.<br>Построен ассоциативный чертеж (установлен нужный масштаб, установлены глобальные привязки, выбрано необходимое количество видов в схеме видов)<br>Построен разрез с помощью инсрументальной панели Обозначения согласно ГОСТ 2.305-2008<br>На чертеж нанесены осевые, центровые линии с помощью инструментальной панели Обозначения<br>Нанесены размеры (линейные, диаметральные, радиальные) согласно ГОСТ 2.307-2011<br>Заполнена основная надпись и дополнительная графа (выбран шрифт согласно ГОСТ 2.304-81) |

| | |
|---|---|
| 5 | Проведен анализ графического состава изображения (перечислен перечень деталей, составляющих каждую деталь)<br>Построены детали, входящие в сборку (установлена ориентация YZX, выбрана плоскость для построения эскиза, установлены глобальные привязки (2 способа: через панель инсрументов и через строку меню))<br>Повторяющиеся элементы деталей построены с помощью инструментальной панели Массив<br>Активизирована инструментальная панель Элементы оформиления и выбран инструмент Условное обозначение резьбы<br>Отверстия построены с помощью прикладной библиотеки Компас<br>Детали собраны в сборку.<br>Построен ассоциативный чертеж (установлен нужный масштаб, установлены глобальные привязки, выбрано необходимое количесво видов в схеме видов)<br>Построен разрез с помощью инсрументальной панели Обозначения согласно ГОСТ 2.305-2008<br>На чертеж нанесены осевые, центровые линии с помощью инструментальной панели Обозначения<br>Нанесены размеры (линейные, диаметральные, радиальные) согласно ГОСТ 2.307-2011<br>Заполнена основная надпись и дополнительная графа (выбран шрифт согласно ГОСТ 2.304-81) |

## 3. ФОНД ОЦЕНОЧНЫХ СРЕДСТВ ДИСЦИПЛИНЫ, ИСПОЛЬЗУЕМЫЙ ДЛЯ ПРОМЕЖУТОЧНОЙ АТТЕСТАЦИИ

| № семестра | Вид промежуточной аттестации |
|---|---|
| 3 | Дифференцированный зачет |

| Дифференцированный зачет может быть выставлен автоматически по результатам текущих контролей |
|---|
| Текущий контроль №1 |
| Текущий контроль №2 |
| Текущий контроль №3 |

**Метод и форма контроля:** Практическая работа (Информационно-аналитический)
**Вид контроля:** количество теоретических вопросов - 1; количество практических заданий - 1
**Дидактическая единица для контроля:**
1.1 основные приемы работы с чертежом на персональном компьютере
**Задание №1**
Дать определение понятия "Сопряжение". Продемонстрировать способы построения сопряжения в Компас 3 D (двух прямых, двух дуг).

| *Оценка* | *Показатели оценки* |
|---|---|
| 3 | Дано определение понятия "Сопряжение" или продемонстрированы способы построения сопряжений |
| 4 | Дано определение понятия "Сопряжение" и продемонстрирован хотя бы один способ построения сопряжений |
| 5 | Дано определение понятия "Сопряжение" и продемонстрированы минимум 6 способов построения сопряжений с помощью инструментальной панели "Геометрия" |

**Задание №2**
Перечислить особенности выполнения разрезов симметричных деталей, случаи совмещения на одном изображении половины вида и половины разреза, части вида и части разреза, линии разделяющие их.

| *Оценка* | *Показатели оценки* |
|---|---|
| | |

| | |
|---|---|
| 3 | Перечислены особенности выполнения разрезов симметричных деталей или случаи совмещения на одном изображении половины вида и половины разреза, или части вида и части разреза или указана линия разделяющая их. |
| 4 | Перечислены особенности выполнения разрезов симметричных деталей и случаи совмещения на одном изображении половины вида и половины разреза, или части вида и части разреза и указана линия разделяющая их. |
| 5 | Перечислены особенности выполнения разрезов симметричных деталей и случаи совмещения на одном изображении половины вида и половины разреза, и части вида и части разреза и указана линия разделяющая их. |

**Задание №3**

Перечислить основные параметры резьбы. Расшифровать обозначение резьбы например М20х1,5LH

| ***Оценка*** | ***Показатели оценки*** |
|---|---|
| 3 | Перечислены минимум два параметра резьбы или расшифровано обозначение резьбы. |
| 4 | Перечислены минимум три параметра резьбы. Расшифровано обозначение резьбы. |
| 5 | Перечислены все параметры резьбы. Расшифровано обозначение резьбы. |

**Задание №4**

Продемонстрировать условное изображение и обозначение резьбы на стержне и в отверстии

| ***Оценка*** | ***Показатели оценки*** |
|---|---|
| 3 | Продемонстрировано условное изображение резьбы на стержне или в отверстии. |
| 4 | Продемонстрировано условное изображение и обозначение резьбы на стержне или в отверстии |
| 5 | Продемонстрировать условное изображение и обозначение резьбы на стержне и в отверстии |

**Дидактическая единица для контроля:**

2.1 создавать, редактировать и оформлять чертежи на персональном компьютере;

**Задание №1 (из текущего контроля)**

Дан чертеж деталей в электронном виде.

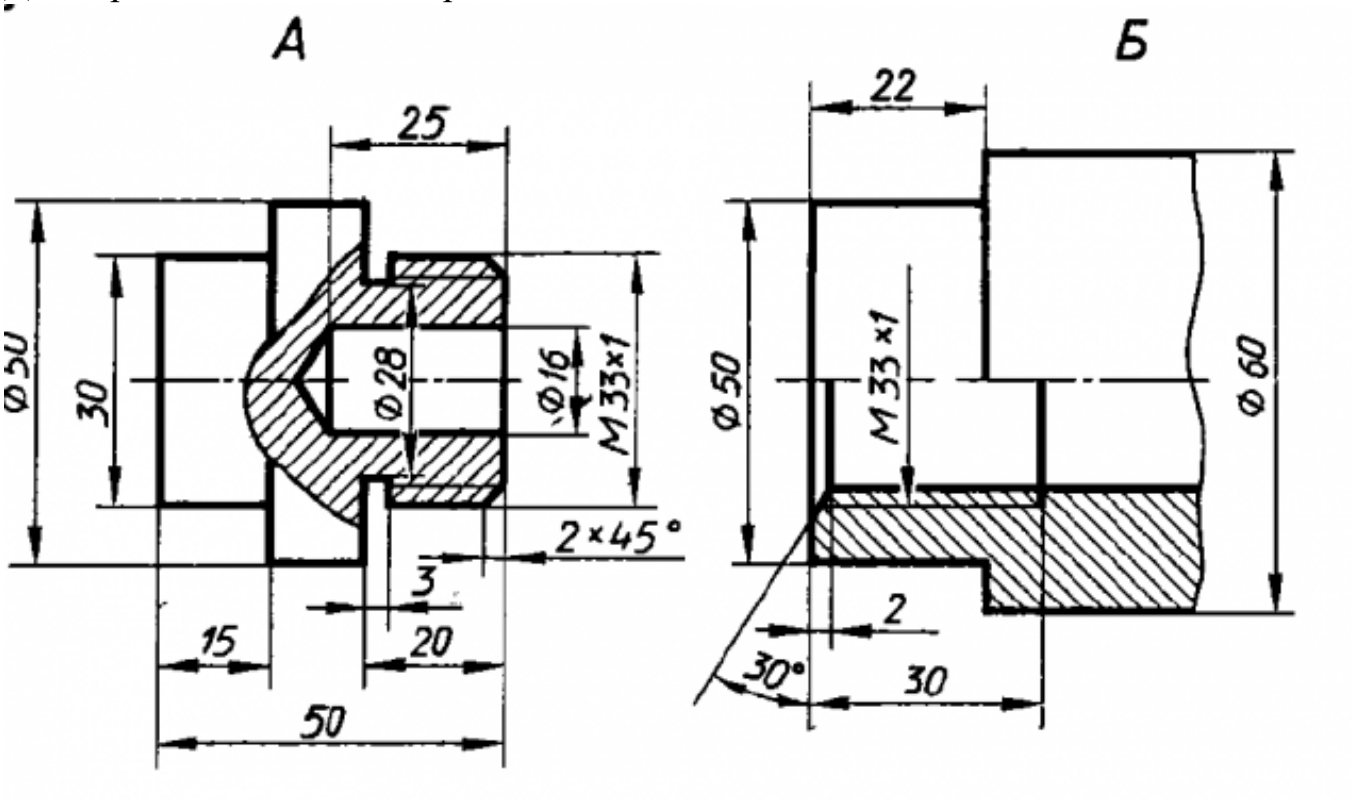


Построить ассоциативный чертеж сборки, с необходимыми разрезами и сечениями, нанести размеры.

| ***Оценка*** | ***Показатели оценки*** |
|---|---|
| 3 | Проведен анализ графического состава изображения (перечислен перечень деталей, составляющих каждую деталь).<br>Построены детали, входящие в сборку (установлена ориентация YZX, выбрана плоскость для построения эскиза, установлены глобальные привязки (2 способа: через панель инсрументов и через строку меню)).<br>Детали собраны в сборку.<br>Построен ассоциативный чертеж (установлен нужный масштаб, установлены глобальные привязки, выбрано необходимое количество видов в схеме видов).<br>Построен разрез с помощью инсрументальной панели Обозначения согласно ГОСТ 2.305-2008.<br>Нанесены размеры (линейные, диаметральные, радиальные) согласно ГОСТ 2.307-2011.<br>Заполнена основная надпись и дополнительная графа (выбран шрифт согласно ГОСТ 2.304-81). |

| | |
|---|---|
| 4 | Проведен анализ графического состава изображения (перечислен перечень деталей, составляющих каждую деталь)<br>Построены детали, входящие в сборку (установлена ориентация YZX, выбрана плоскость для построения эскиза, установлены глобальные привязки (2 способа: через панель инсрументов и через строку меню))<br>Отверстия построены с помощью прикладной библиотеки Компас<br>Детали собраны в сборку.<br>Построен ассоциативный чертеж (установлен нужный масштаб, установлены глобальные привязки, выбрано необходимое количество видов в схеме видов)<br>Построен разрез с помощью инсрументальной панели Обозначения согласно ГОСТ 2.305-2008<br>На чертеж нанесены осевые, центровые линии с помощью инструментальной панели Обозначения<br>Нанесены размеры (линейные, диаметральные, радиальные) согласно ГОСТ 2.307-2011<br>Заполнена основная надпись и дополнительная графа (выбран шрифт согласно ГОСТ 2.304-81) |

| | |
|---|---|
| 5 | Проведен анализ графического состава изображения (перечислен перечень деталей, составляющих каждую деталь)<br>Построены детали, входящие в сборку (установлена ориентация YZX, выбрана плоскость для построения эскиза, установлены глобальные привязки (2 способа: через панель инсрументов и через строку меню))<br>Повторяющиеся элементы деталей построены с помощью инструментальной панели Массив<br>Активизирована инструментальная панель Элементы оформиления и выбран инструмент Условное обозначение резьбы<br>Отверстия построены с помощью прикладной библиотеки Компас<br>Детали собраны в сборку.<br>Построен ассоциативный чертеж (установлен нужный масштаб, установлены глобальные привязки, выбрано необходимое количесво видов в схеме видов)<br>Построен разрез с помощью инсрументальной панели Обозначения согласно ГОСТ 2.305-2008<br>На чертеж нанесены осевые, центровые линии с помощью инструментальной панели Обозначения<br>Нанесены размеры (линейные, диаметральные, радиальные) согласно ГОСТ 2.307-2011<br>Заполнена основная надпись и дополнительная графа (выбран шрифт согласно ГОСТ 2.304-81) |