Министерство образования Иркутской области
Государственное бюджетное профессиональное образовательное учреждение Иркутской области
«Иркутский авиационный техникум»

УТВЕРЖДАЮ
Директор
ГБПОУИО «ИАТ»
_____ Якубовский А.Н.
«31» мая 2022 г.

ФОНД ОЦЕНОЧНЫХ СРЕДСТВ ПО ДИСЦИПЛИНЕ

ОП.08 Компьютерная графика

профессии

15.01.32 Оператор станков с программным управлением

Иркутск, 2022

Рассмотрена
цикловой комиссией
ОСПУ протокол №15 от
25.05.2022 г.

Председатель ЦК

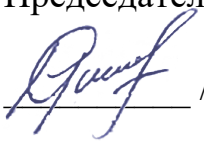 /С.Л. Кусакин /

№	Разработчик ФИО
1	Букова Ольга Михайловна

1. ОБЩИЕ ПОЛОЖЕНИЯ

1.1. Область применения фонда оценочных средств (ФОС)

ФОС по дисциплине является частью программы подготовки квалифицированных рабочих, служащих по профессии 15.01.32 Оператор станков с программным управлением

1.2. Место дисциплины в структуре ППКРС:

ОП.00 Общепрофессиональный цикл.

1.3. Цели и задачи дисциплины – требования к результатам освоения дисциплины

Результаты освоения дисциплины	№ результата	Формируемый результат
Знать	1.1	Создавать, редактировать и оформлять чертежи на персональном компьютере
	1.2	Виды операций 2D и 3D с объектами, основы моделирования по сечениям
Уметь	2.1	Создавать, редактировать и оформлять чертежи на персональном компьютере
	2.2	Моделировать детали средней сложности и создавать по ним конструкторскую документацию
Личностные результаты воспитания	4.1	Осознающий приоритетную ценность личности человека; уважающий собственную и чужую уникальность в различных ситуациях, во всех формах и видах деятельности.
	4.2	Принимающий цели и задачи научно-технологического, экономического, информационного и социокультурного развития России, готовый работать на их достижение.
	4.3	Управляющий собственным профессиональным развитием, рефлексивно оценивающий собственный жизненный опыт, критерии личной успешности, признающий ценность непрерывного образования.
	4.4	Самостоятельный и ответственный в принятии решений во всех сферах своей деятельности, готовый к исполнению разнообразных социальных ролей, востребованных бизнесом, обществом и

		государством.

1.4. Формируемые компетенции:

ОК.1 Выбирать способы решения задач профессиональной деятельности, применительно к различным контекстам
ОК.2 Осуществлять поиск, анализ и интерпретацию информации, необходимой для выполнения задач профессиональной деятельности
ОК.3 Планировать и реализовывать собственное профессиональное и личностное развитие
ОК.5 Осуществлять устную и письменную коммуникацию на государственном языке с учетом особенностей социального и культурного контекста
ОК.9 Использовать информационные технологии в профессиональной деятельности

2. ФОНД ОЦЕНОЧНЫХ СРЕДСТВ ДИСЦИПЛИНЫ, ИСПОЛЬЗУЕМЫЙ ДЛЯ ТЕКУЩЕГО КОНТРОЛЯ

2.1 Текущий контроль (ТК) № 1

Тема занятия: 4.4.1.Изображение соединения болтом.Изображение соединения шпилькой.

Метод и форма контроля: Практическая работа (Информационно-аналитический)

Вид контроля: практическая работа с использованием ИКТ.

Дидактическая единица: 1.2 Виды операций 2D и 3D с объектами, основы моделирования по сечениям

Занятие(-я):

4.1.1.Классификация операций при работе с твердотельными моделями.Построение трехмерной модели.

Задание №1

Дан чертеж. Построить 3 D модель.

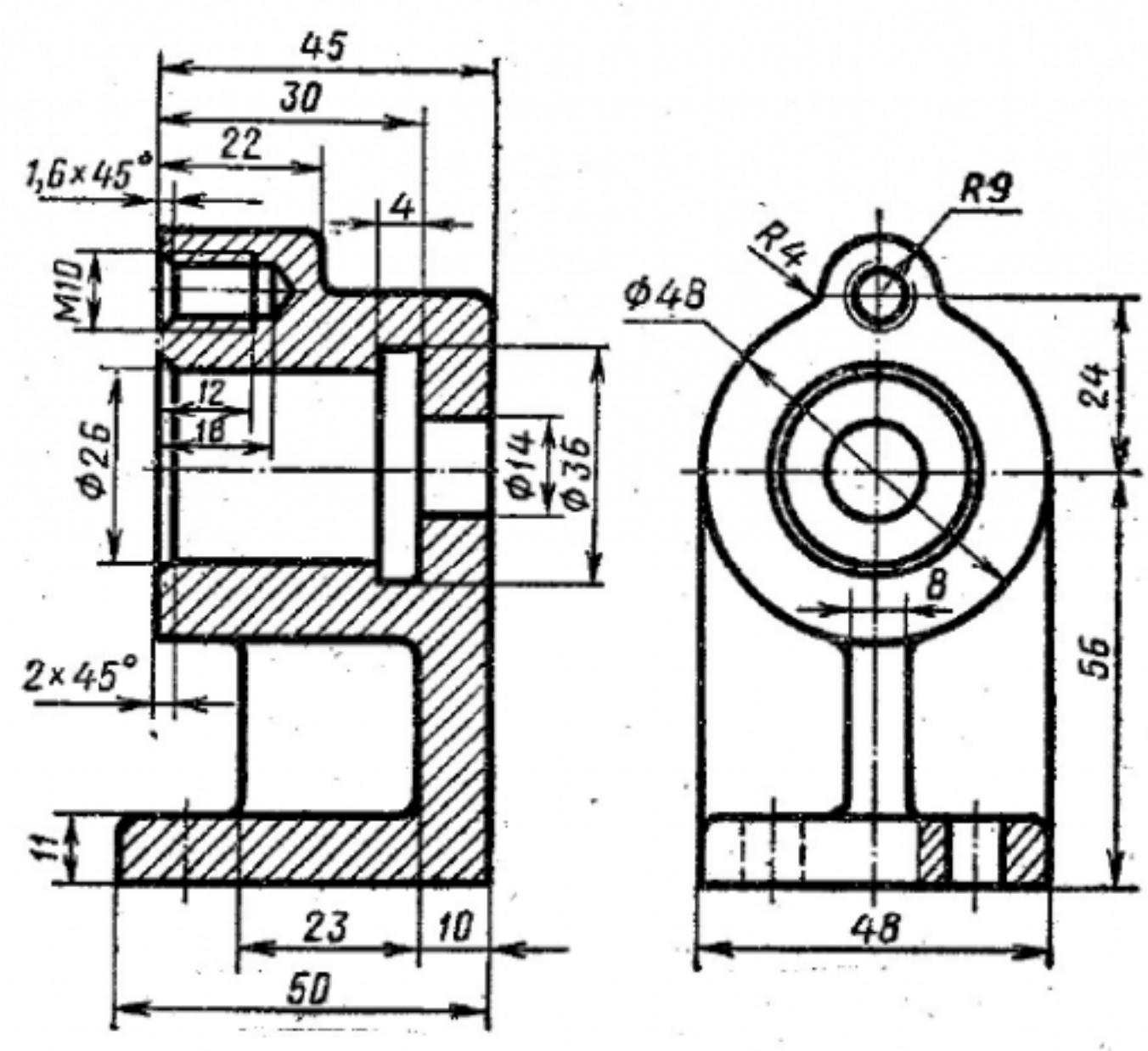

Оценка	*Показатели оценки*
3	Построена модель изображения. Выбраны необходимые команды в графическом редакторе КОМПАС.
4	Произведен анализ графического состава изображения построений согласно ГОСТ 2.305-2008 - Изображения - виды, разрезы, сечения. Построена модель изображения по размерам. Выбраны необходимые команды в графическом редакторе КОМПАС.
5	Произведен анализ графического состава изображения построений согласно ГОСТ 2.305-2008 - Изображения - виды, разрезы, сечения. Построена модель изображения с применением команд бибилиотеки по размерам. Выбраны необходимые команды в графическом редакторе КОМПАС.

Дидактическая единица: 2.1 Создавать, редактировать и оформлять чертежи на персональном компьютере

Занятие(-я):

3.1.1.Вычерчивание контура плоской детали с элементами деления окружности, сопряжений, нанесение размеров.

4.2.1.Менеджер библиотек. Вставка в модель элементов из библиотеки.

4.3.1.Создание ассоциативных чертежей в системе КОМПАС.

4.3.2.Выполнение простых разрезов (фронтальный, профильный, горизонтальный, наклонный) и их обозначение. Местные разрезы. Выполнение сложных разрезов (ступенчатые и ломаные). Сечения.

Задание №1

Дан чертеж. Построить ассоциативный чертеж с необходимым количеством видов, разрезов, сечений.

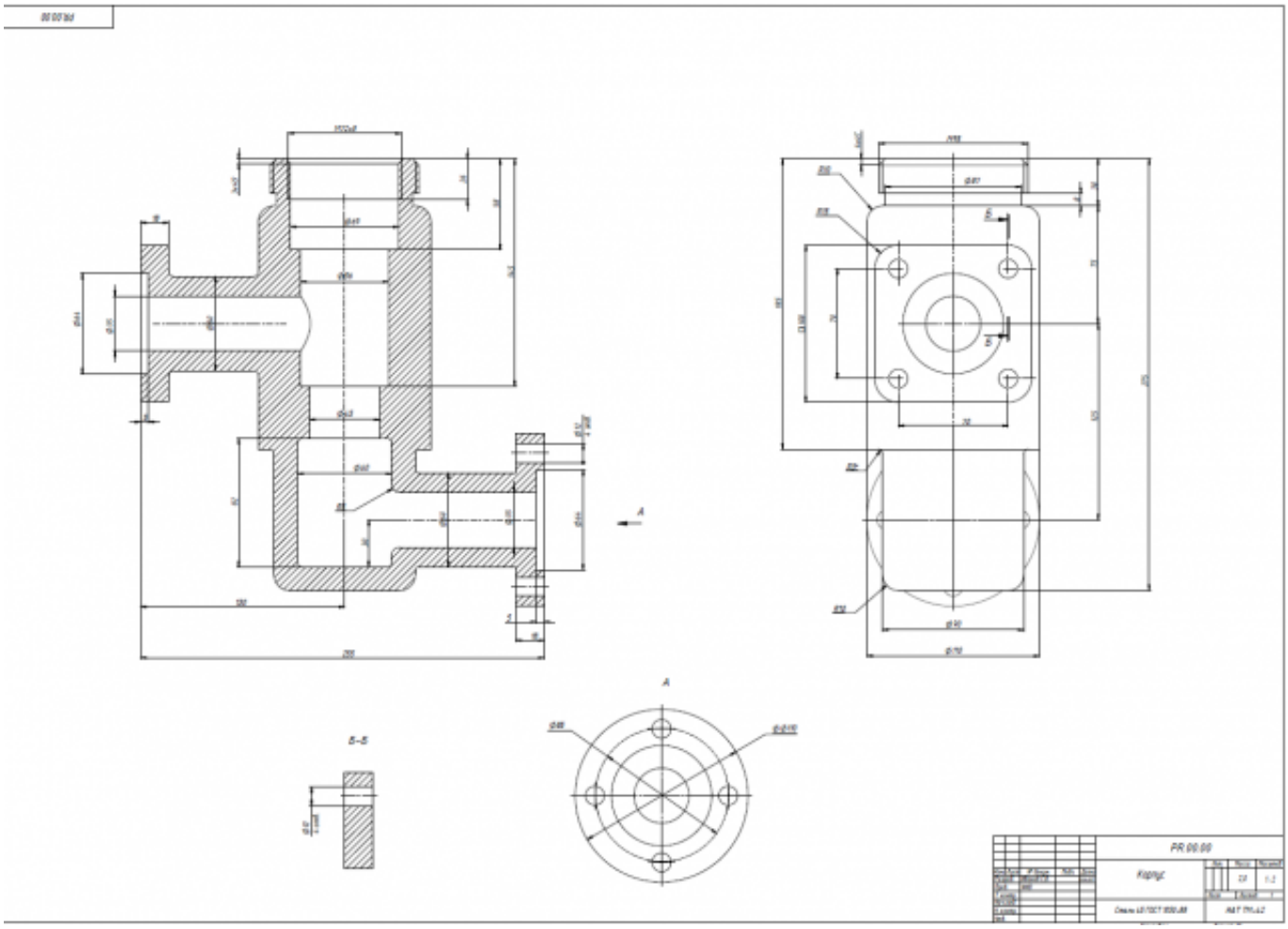

Оценка	*Показатели оценки*
3	Построен ассоциативный чертеж 3D модели Корпус с видами.
4	Построен ассоциативный чертеж 3D модели Корпус с необходимым числом видов, нанесены размеры.
5	Построен ассоциативный чертеж 3D модели Корпус с необходимым числом видов, разрезов, сечений, нанесены размеры согласно ГОСТ 2.307-2011.

2.2 Текущий контроль (ТК) № 2

Тема занятия: 4.4.18.Построение моделей сборки согласно своего варианта.
Метод и форма контроля: Практическая работа (Информационно-аналитический)
Вид контроля: практическая работа с использованием ИКТ.
Дидактическая единица: 1.1 Создавать, редактировать и оформлять чертежи на персональном компьютере
Занятие(-я):
1.1.1.Введение. Цели дисциплины.Структура дисциплины. Ее связь с другими дисциплинами учебного плана.

1.2.1.Привязки. Локальные и глобальные. Построение точек в КОМПАС 3D.
2.1.1.Изучение инструментов панели Геометрия.
2.2.1.Настройка оформления чертежа по ЕСКД. Размеры: их виды, построение и настройка.
2.3.1.Использование мыши и клавиатуры для редактирования объектов.
Информационное окно измерений в КОМПАС 3D. Печать текущего документа.

Задание №1

Перечислить порядок алгоритмов настройки параметров точности отрисовки и отключения допусков при простановке размеров.

Оценка	***Показатели оценки***
3	Перечислен порядок одного из алгоритмов настроики параметров.
4	Перечислен порядок алгоритмов настройки параметров точности отрисовки и отключения допусков при простановке размеров.
5	Перечислен порядок алгоритмов настройки параметров точности отрисовки и отключения допусков при простановке размеров и показан на примере.

Дидактическая единица: 2.2 Моделировать детали средней сложности и создавать по ним конструкторскую документацию

Занятие(-я):

4.1.1.Классификация операций при работе с твердотельными моделями.Построение трехмерной модели.
4.1.2.Построение модели детали вращения.
4.1.3.Построение сложной модели детали.
4.1.4.Построение сложной модели детали.
4.2.1.Менеджер библиотек. Вставка в модель элементов из библиотеки.
4.3.3.Изображение соединения болтом. Изображение соединения шпилькой.
4.4.1.Изображение соединения болтом.Изображение соединения шпилькой.
4.4.2.Соединение деталей винтом.
4.4.3.Зонирование авиационных чертежей и сборок.
4.4.6.Построение параметрического чертежа детали Хвостовик.
4.4.10.Сборка Прижима рычажного с применением библиотеки стандартных крепежных изделий. Создание спецификации.
4.4.11.Построение ассоциативных чертежей деталей, входящих в сборку прижима рычажного, с применением необходимых изображений, размеров, тех.условий.
4.4.13.Построение ассоциативных чертежей деталей, входящих в сборку прижима рычажного, с выполнением необходимых разрезов, сечений, нанесением размеров, шероховатости и указанием тех.условий.

4.4.16.Построение листового тела.

4.4.17.Построение моделей сборки согласно своего варианта.

Задание №1

Дан чертеж. Построить ассоциативный чертеж с необходимым количеством видов, нанести размеры, согласно ГОСТ 2.307-2011.

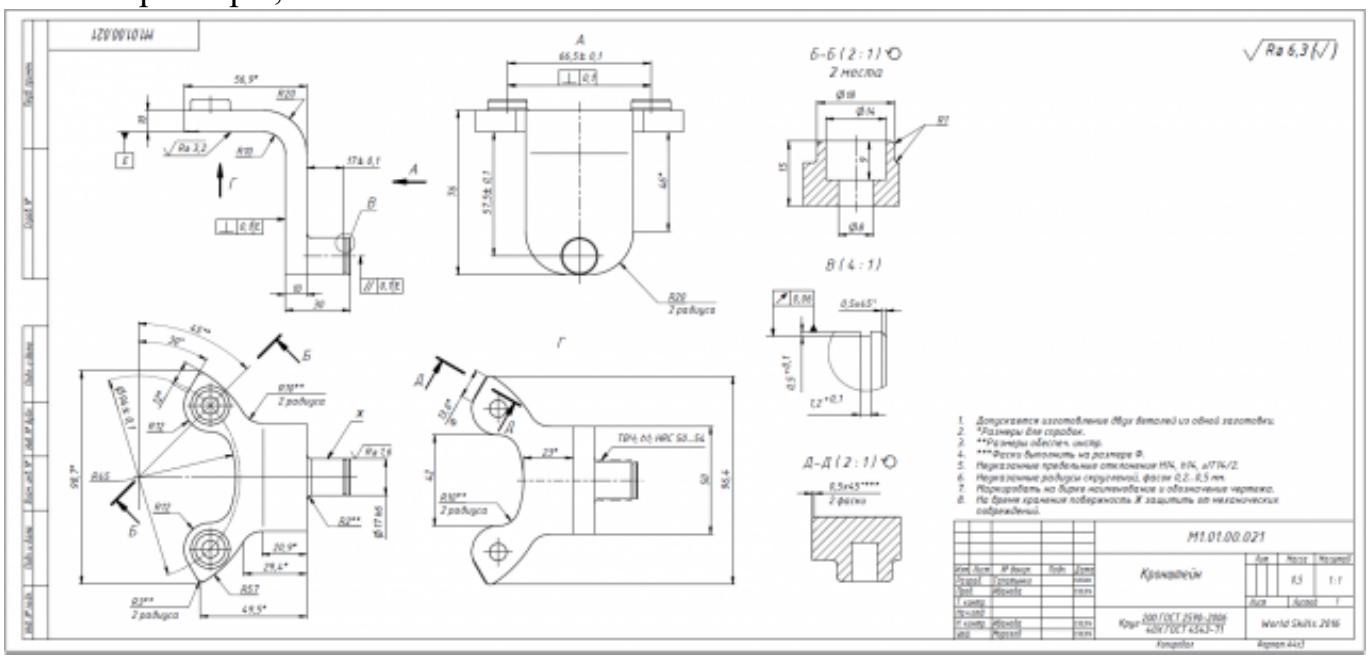

Оценка	***Показатели оценки***
3	Построена модель.
4	Правильно построена модель, построен ассоциативный чертеж с необходимым количеством видов, нанесены размеры.
5	Правильно построена модель, построен ассоциативный чертеж с необходимым количеством видов, разрезов, сечений нанесены. размеры согласно ГОСТ 2.307-2011, заполнена основная надпись, проставлена шероховатость, указаны тех.требования.

3. ФОНД ОЦЕНОЧНЫХ СРЕДСТВ ДИСЦИПЛИНЫ, ИСПОЛЬЗУЕМЫЙ ДЛЯ ПРОМЕЖУТОЧНОЙ АТТЕСТАЦИИ

№ семестра	Вид промежуточной аттестации
4	Дифференцированный зачет

Дифференцированный зачет может быть выставлен автоматически по результатам текущих контролей
Текущий контроль №1
Текущий контроль №2

Метод и форма контроля: Практическая работа (Информационно-аналитический)
Вид контроля: По выбору выполнить 1 теоретическое задание и 1 практическое задание
Дидактическая единица для контроля:
1.1 Создавать, редактировать и оформлять чертежи на персональном компьютере
Задание №1 (из текущего контроля)
Перечислить порядок алгоритмов настройки параметров точности отрисовки и отключения допусков при простановке размеров.

Оценка	*Показатели оценки*
3	Перечислен порядок одного из алгоритмов настроики параметров.
4	Перечислен порядок алгоритмов настройки параметров точности отрисовки и отключения допусков при простановке размеров.
5	Перечислен порядок алгоритмов настройки параметров точности отрисовки и отключения допусков при простановке размеров и показан на примере.

Задание №2
Дать ответы на вопросы:

1. Перечислить основные форматы чертежных листов и их размеры согласно ГОСТ 2.301-68 (не менее 5).
2. Перечислить типы и размеры линий чертежа согласно ГОСТ 2.303-68 (не менее 4)
3. Дать определение масштаба. Перечислить масштабы увеличения и уменьшения согласно ГОСТ 2.302-68 (первые пять).

4. Что определяет размер шрифта? Перечислить 5 первых размеров шрифта согласно ГОСТ 2.303-81.
5. Дать определение сопряжению.
6. Перечислить основные виды.

Оценка	***Показатели оценки***
3	Даны ответы на любые 3 вопроса из 6: 1. Перечислены основные форматы и их размеры согласно ГОСТ 2.301-68 (не менее 3). 2. Дано описание типов и размеров линий чертежа согласно ГОСТ 2.303-68 ЕСКД (не менее 3). 3. Дано формально-логическое определение масштабу и перечислены масштабы увеличения, уменьшения (первые пять) согласно ГОСТ 2.302-68. 4. Дано формально-логическое определение размеру шрифта и перечисление размеров шрифта (не менее первых 5-ти) по ГОСТ 2.304-81. 5. Дано формально-логическое определение сопряжению: сопряжение – это плавный переход от одной линии к другой. 6. Перечислены основные виды согласно ГОСТ 2.305-68.

4	1. Перечислены основные форматы и их размеры согласно ГОСТ 2.301-68 (не менее 4). 2. Дано описание типов и размеров линий чертежа согласно ГОСТ 2.303-68 ЕСКД (не менее 4). 3. Дано формально-логическое определение масштабу и перечислены масштабы увеличения, уменьшения (первые пять) согласно ГОСТ 2.302-68. 4. Дано формально-логическое определение размеру шрифта и перечисление размеров шрифта (не менее первых 5-ти) по ГОСТ 2.304-81. 5. Дано формально-логическое определение сопряжению: сопряжение – это плавный переход от одной линии к другой. 6. Перечислены основные виды согласно ГОСТ 2.305-68.
5	1. Перечислены основные форматы и их размеры согласно ГОСТ 2.301-68 (не менее 5). 2. Дано описание типов и размеров линий чертежа согласно ГОСТ 2.303-68 ЕСКД (не менее 5). 3. Дано формально-логическое определение масштабу и перечислены масштабы увеличения, уменьшения (первые пять) согласно ГОСТ 2.302-68. 4. Дано формально-логическое определение размеру шрифта и перечисление размеров шрифта (не менее первых 5-ти) по ГОСТ 2.304-81. 5. Дано формально-логическое определение сопряжению: сопряжение – это плавный переход от одной линии к другой. 6. Перечислены основные виды согласно ГОСТ 2.305-68.

Задание №3

Дать ответы на вопросы:

1. Где располагается основная надпись на чертеже, ее форма и размеры

согласно ГОСТ 2.104-68?
2. Какие сведения указывают в основной надписи чертежа?
3. Где располагается основная надпись в текстовых документах ее размеры согласно ГОСТ 2.104-68?

Оценка	***Показатели оценки***
3	Дан правильный ответ на один вопрос из трех представленных.
4	Даны правильные ответы на два вопроса из трех представленных.
5	Даны правильные ответы на все вопросы.

Задание №4

Дать ответы на вопросы:

1. Как можно запретить редактирование объектов модели?
2. Перечислить алгоритм работы инструментов панели "Правка"

Оценка	***Показатели оценки***
3	Рассказан алгоритм запрета редактирования объектов модели Перечислены алгоритмы работы инструментов панели "Правка" (не менее 3)
4	Рассказан алгоритм запрета редактирования объектов модели Перечислены алгоритмы работы инструментов панели "Правка" (не менее 4)
5	Рассказан алгоритм запрета редактирования объектов модели Перечислены алгоритмы работы инструментов панели "Правка" (не менее 5)

Задание №5

1. Рассказать алгоритм проектирования сборки "снизу вверх"
2. Рассказать алгоритм проектирования сборки «сверху вниз"
3. Рассказать алгоритм смешанного способа проектирования.

Оценка	***Показатели оценки***
3	Правильно рассказан один алгоритм проектирования сборок.
4	Правильно рассказаны два алгоритма проектирования сборок.

5	Правильно рассказаны все алгоритмы проектирования сборок.

Задание №6

Прочитать чертеж с указанием допущенных на нем ошибок.

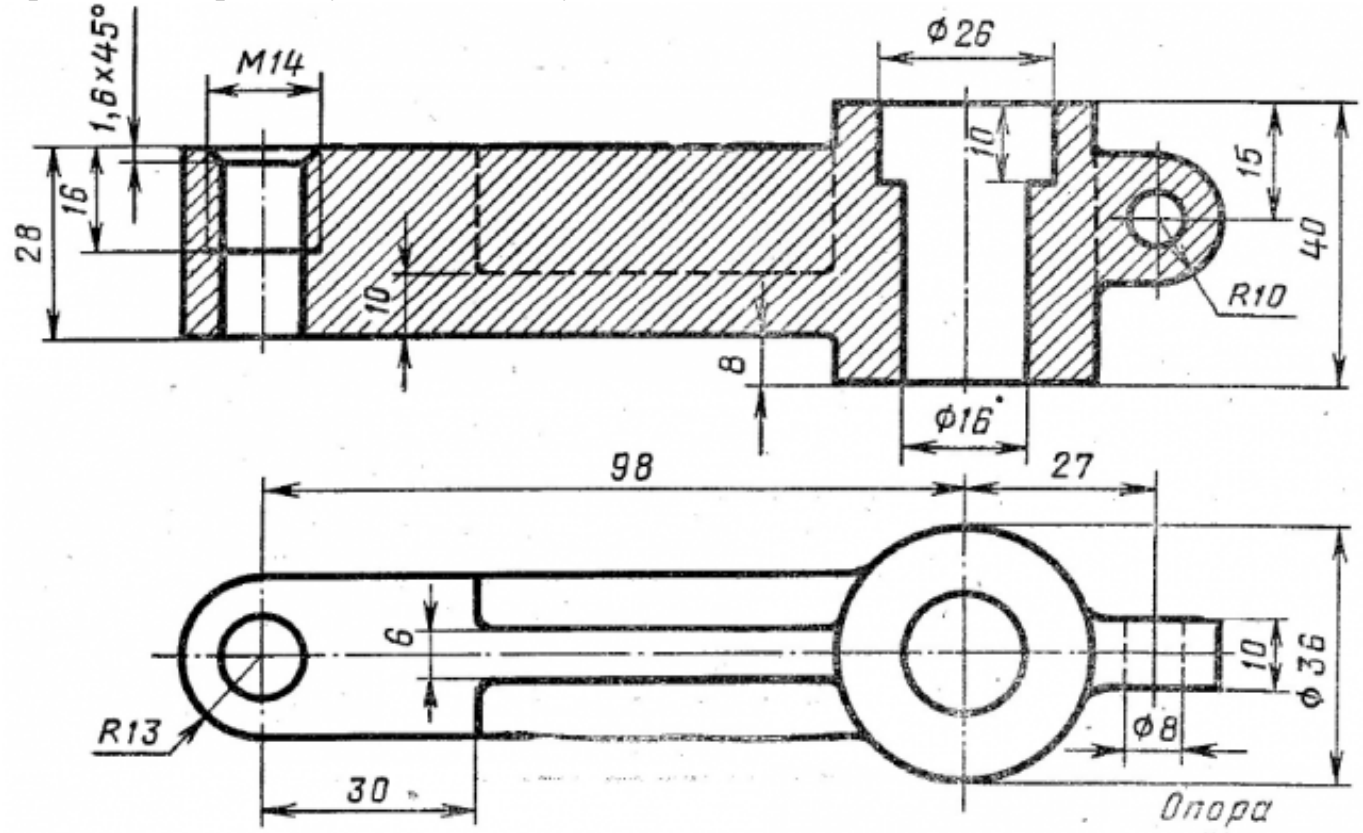

Оценка	*Показатели оценки*

3	Чертеж прочитан и указаны ошибки на 60-69% 1. Чертеж прочитан согласно представленному изображению детали: изучены изображения, имеющиеся на чертеже, представлены внешняя и внутренняя формы детали, выявлены внутренние отверстия различной геометрической формы; 2. Восстановлены пропущенные линии изображения резьбы по ГОСТ 2.311-68; 3. Восстановлены линии, ограничивающие геометрические тела по ГОСТ 2.303-68; 4. Учтены особенности применения метода разрезов по ГОСТ 2.305- 2008: 5. Линии штриховки в разрезах нанесены согласно ГОСТ 2.306-68; 6. Восстановлены пропущенные окружности, прямоугольники, соответствующие проекциям цилиндров, призм и т.п.
4	Чертеж правильно прочитан и указаны ошибки на 70-80%: 1. Чертеж прочитан согласно представленному изображению детали: изучены изображения, имеющиеся на чертеже, представлены внешняя и внутренняя формы детали, выявлены внутренние отверстия различной геометрической формы; 2. Восстановлены пропущенные линии изображения резьбы по ГОСТ 2.311-68; 3. Восстановлены линии, ограничивающие геометрические тела по ГОСТ 2.303-68; 4. Учтены особенности применения метода разрезов по ГОСТ 2.305- 2008: 5. Линии штриховки в разрезах нанесены согласно ГОСТ 2.306-68; 6. Восстановлены пропущенные окружности, прямоугольники, соответствующие проекциям цилиндров, призм и т.п.

5	Чертеж правильно прочитан и указаны все ошибки: 1. Чертеж прочитан согласно представленному изображению детали: изучены изображения, имеющиеся на чертеже, представлены внешняя и внутренняя формы детали, выявлены внутренние отверстия различной геометрической формы; 2. Восстановлены пропущенные линии изображения резьбы по ГОСТ 2.311-68; 3. Восстановлены линии, ограничивающие геометрические тела по ГОСТ 2.303-68; 4. Учтены особенности применения метода разрезов по ГОСТ 2.305- 2008: 5. Линии штриховки в разрезах нанесены согласно ГОСТ 2.306-68; 6. Восстановлены пропущенные окружности, прямоугольники, соответствующие проекциям цилиндров, призм и т.п.

Задание №7

Прочитать чертеж с указанием допущенных на нем ошибок.

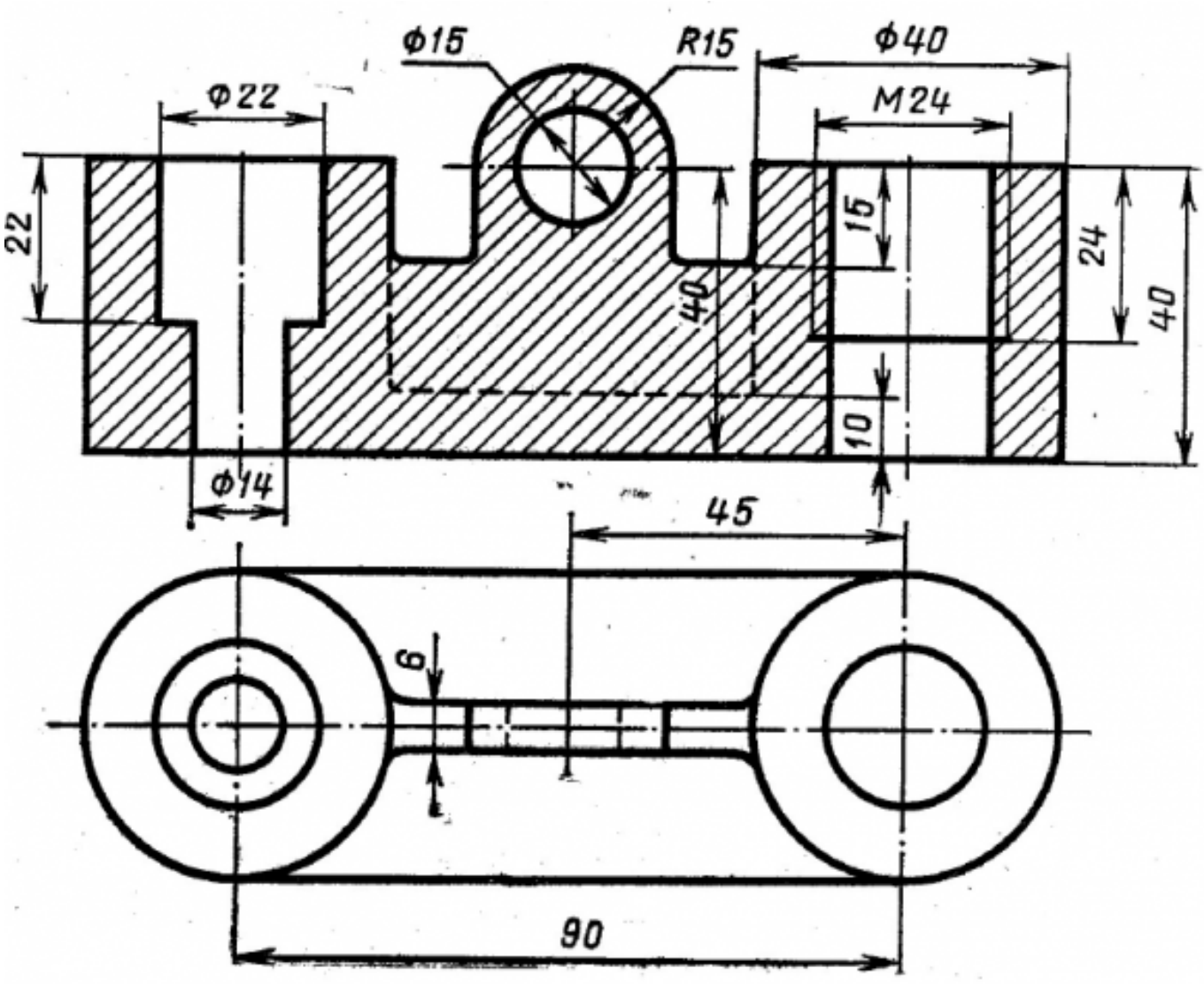

Оценка	*Показатели оценки*

3	Чертеж прочитан и указаны ошибки на 60-69% 1. Чертеж прочитан согласно представленному изображению детали: изучены изображения, имеющиеся на чертеже, представлены внешняя и внутренняя формы детали, выявлены внутренние отверстия различной геометрической формы; 2. Восстановлены пропущенные линии изображения резьбы по ГОСТ 2.311-68; 3. Восстановлены линии, ограничивающие геометрические тела по ГОСТ 2.303-68; 4. Учтены особенности применения метода разрезов по ГОСТ 2.305- 2008: 5. Линии штриховки в разрезах нанесены согласно ГОСТ 2.306-68; 6. Восстановлены пропущенные окружности, прямоугольники, соответствующие проекциям цилиндров, призм и т.п.
4	Чертеж правильно прочитан и указаны ошибки на 70-80%: 1. Чертеж прочитан согласно представленному изображению детали: изучены изображения, имеющиеся на чертеже, представлены внешняя и внутренняя формы детали, выявлены внутренние отверстия различной геометрической формы; 2. Восстановлены пропущенные линии изображения резьбы по ГОСТ 2.311-68; 3. Восстановлены линии, ограничивающие геометрические тела по ГОСТ 2.303-68; 4. Учтены особенности применения метода разрезов по ГОСТ 2.305- 2008: 5. Линии штриховки в разрезах нанесены согласно ГОСТ 2.306-68; 6. Восстановлены пропущенные окружности, прямоугольники, соответствующие проекциям цилиндров, призм и т.п.

5	Чертеж правильно прочитан и указаны все ошибки: 1. Чертеж прочитан согласно представленному изображению детали: изучены изображения, имеющиеся на чертеже, представлены внешняя и внутренняя формы детали, выявлены внутренние отверстия различной геометрической формы; 2. Восстановлены пропущенные линии изображения резьбы по ГОСТ 2.311-68; 3. Восстановлены линии, ограничивающие геометрические тела по ГОСТ 2.303-68; 4. Учтены особенности применения метода разрезов по ГОСТ 2.305- 2008: 5. Линии штриховки в разрезах нанесены согласно ГОСТ 2.306-68;

Дидактическая единица для контроля:

1.2 Виды операций 2D и 3D с объектами, основы моделирования по сечениям

Задание №1 (из текущего контроля)

Дан чертеж. Построить 3 D модель.

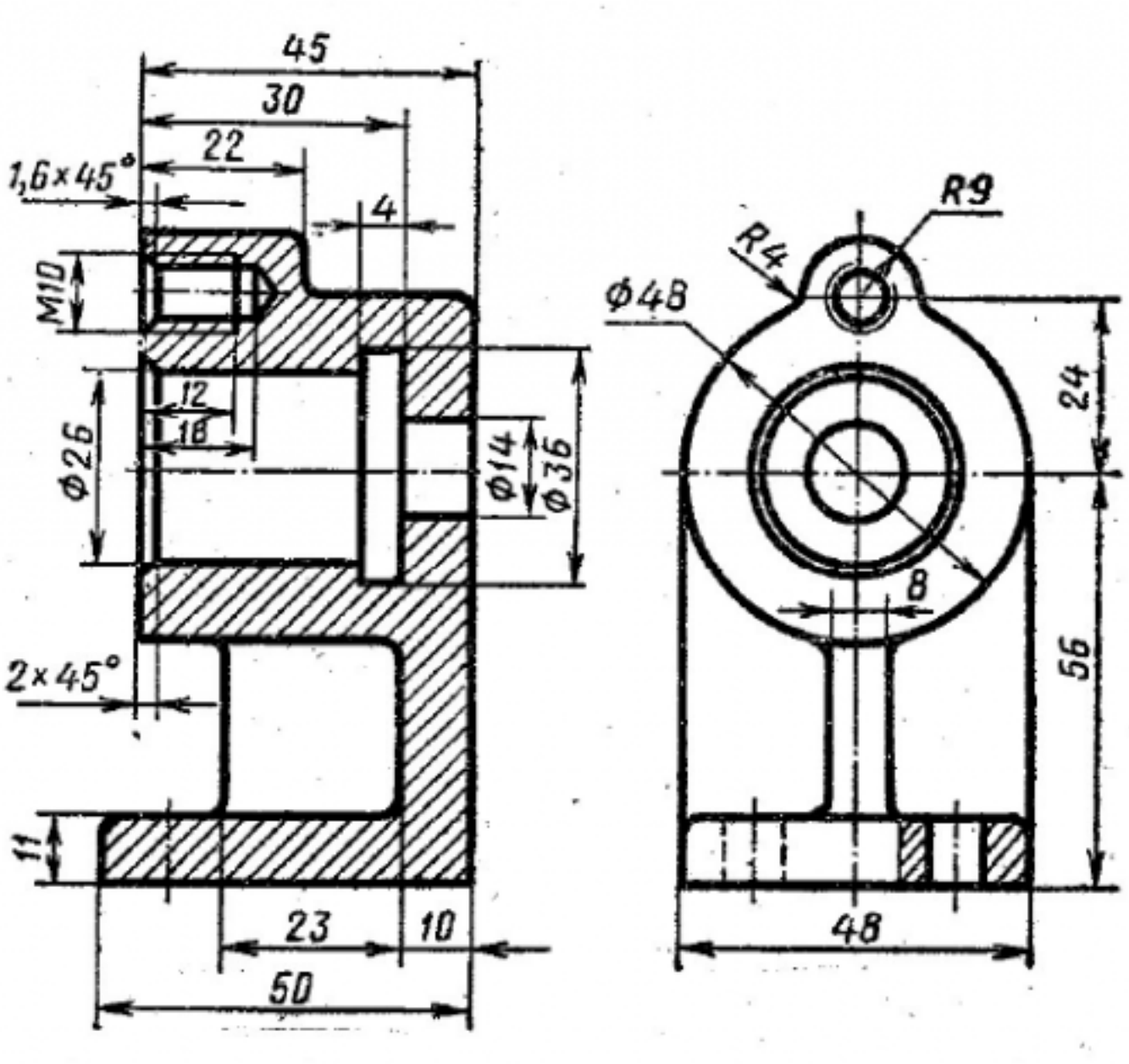

Оценка	*Показатели оценки*
3	Построена модель изображения. Выбраны необходимые команды в графическом редакторе КОМПАС.
4	Произведен анализ графического состава изображения построений согласно ГОСТ 2.305-2008 - Изображения - виды, разрезы, сечения. Построена модель изображения по размерам. Выбраны необходимые команды в графическом редакторе КОМПАС.

5	Произведен анализ графического состава изображения построений согласно ГОСТ 2.305-2008 - Изображения - виды, разрезы, сечения. Построена модель изображения с применением команд бибилиотеки по размерам. Выбраны необходимые команды в графическом редакторе КОМПАС.

Задание №2

Дан чертеж . Построить 3D модель

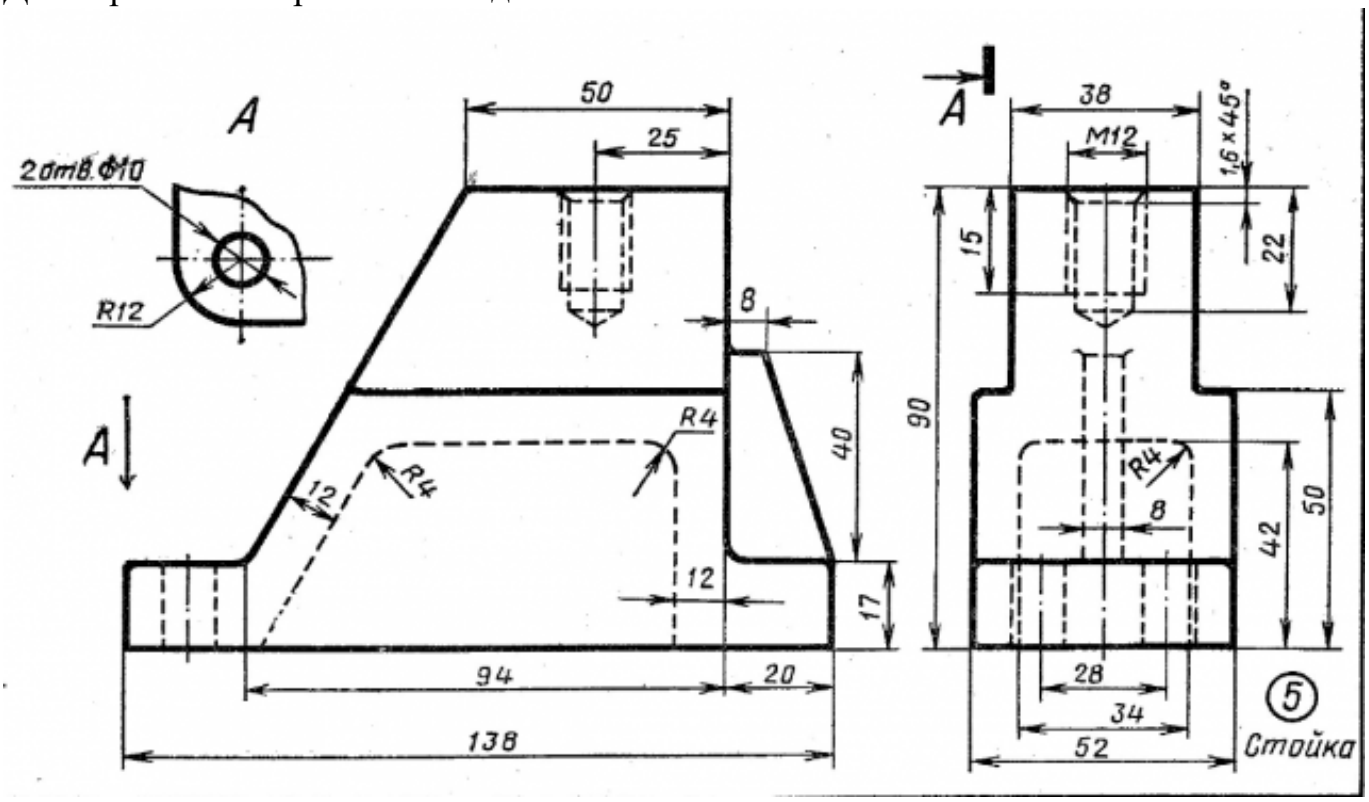

Оценка	*Показатели оценки*
3	Построена модель изображения Выбраны необходимые команды в графическом редакторе КОМПАС
4	Произведен анализ графического состава изображения построений согласно ГОСТ 2.305-2008 - Изображения - виды, разрезы, сечения Построена модель изображения по размерам Выбраны необходимые команды в графическом редакторе КОМПАС

5	Произведен анализ графического состава изображения построений согласно ГОСТ 2.305-2008 - Изображения - виды, разрезы, сечения Построена модель точно по размерам. Выбраны необходимые команд в графическом редакторе КОМПАС

Задание №3
Дать ответы на вопросы:

1. Что такое привязка?
2. Что такое локальные привязки?
3. Что такое глобальные привязки?

Оценка	***Показатели оценки***
3	Дан правильный ответ на один вопрос из трех представленных.
4	Даны правильные ответы на два вопроса из трех представленных.
5	Даны правильные ответы на все вопросы.

Задание №4
Дан чертеж. Построить 3D модель

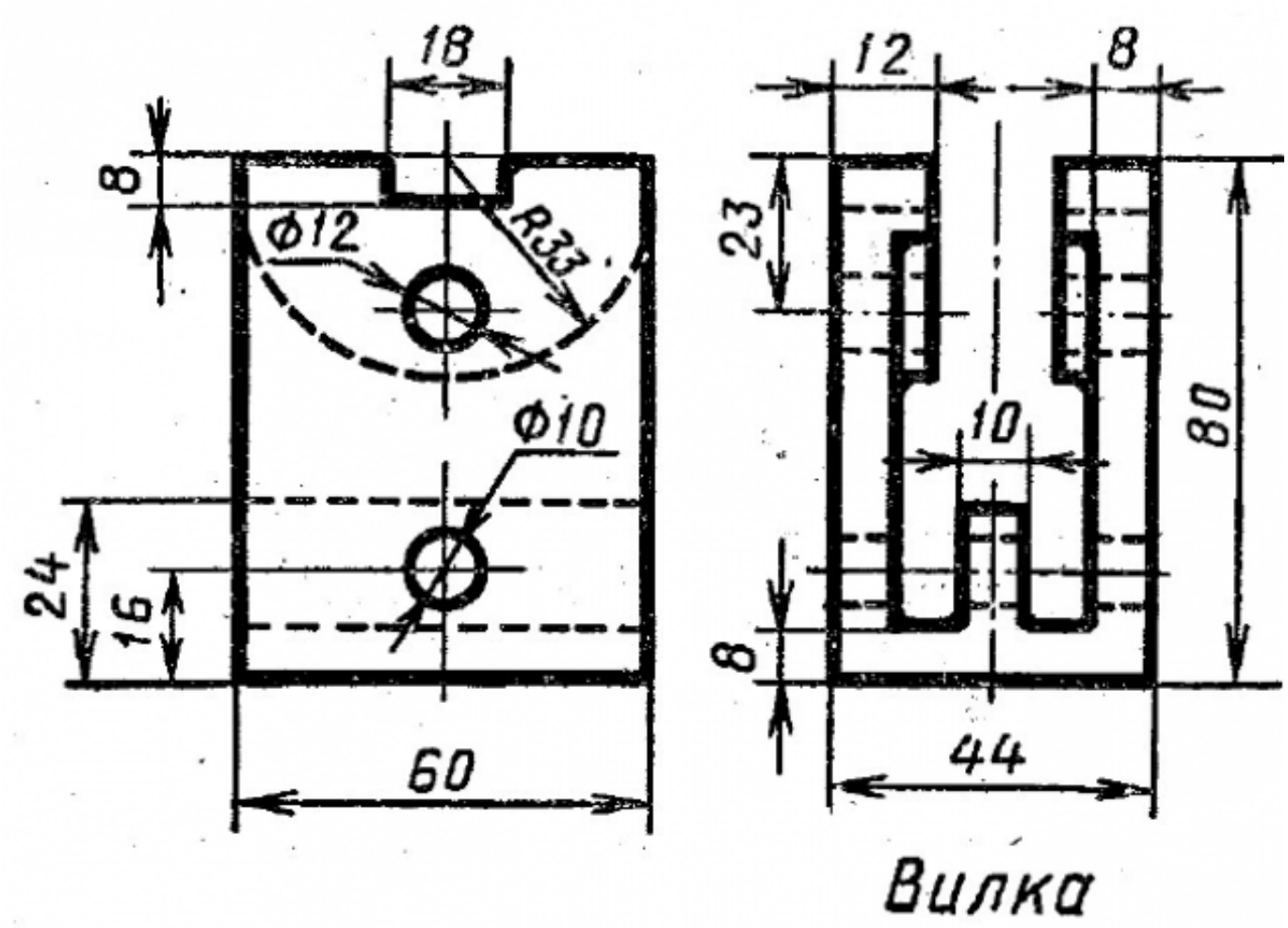

Оценка	*Показатели оценки*
3	Построена модель изображения Выбраны необходимые команды в графическом редакторе КОМПАС
4	Произведен анализ графического состава изображения построений согласно ГОСТ 2.305-2008 - Изображения - виды, разрезы, сечения Построена модель изображения по размерам Выбраны необходимые команды в графическом редакторе КОМПАС
5	Произведен анализ графического состава изображения построений согласно ГОСТ 2.305-2008 - Изображения - виды, разрезы, сечения Построена модель точно по размерам. Выбраны необходимые команд в графическом редакторе КОМПАС

Дидактическая единица для контроля:

2.1 Создавать, редактировать и оформлять чертежи на персональном компьютере

Задание №1 (из текущего контроля)

Дан чертеж. Построить ассоциативный чертеж с необходимым количеством видов, разрезов, сечений.

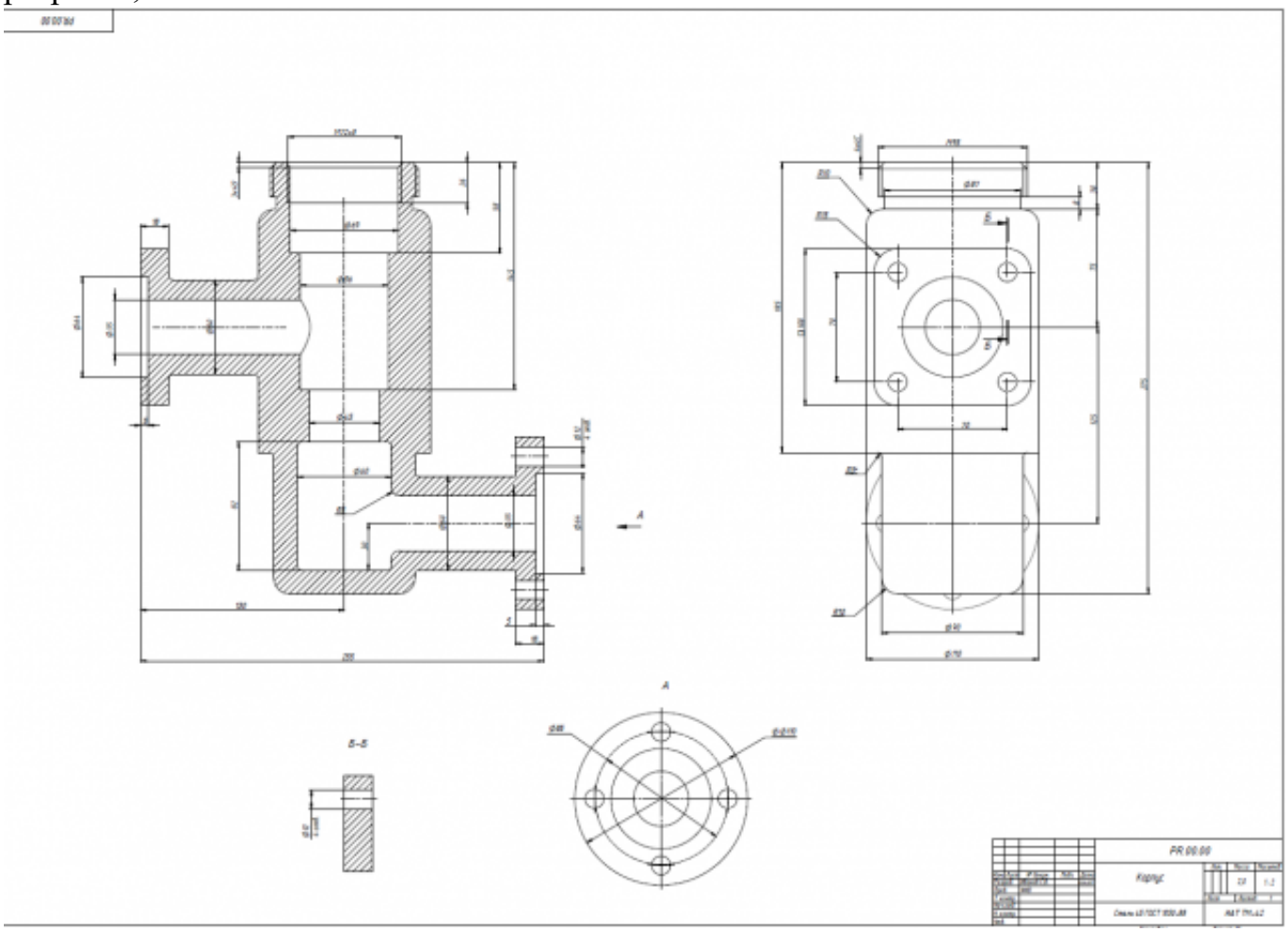

Оценка	*Показатели оценки*
3	Построен ассоциативный чертеж 3D модели Корпус с видами.
4	Построен ассоциативный чертеж 3D модели Корпус с необходимым числом видов, нанесены размеры.
5	Построен ассоциативный чертеж 3D модели Корпус с необходимым числом видов, разрезов, сечений, нанесены размеры согласно ГОСТ 2.307-2011.

Задание №2

Дан чертеж. Построить 3D модель

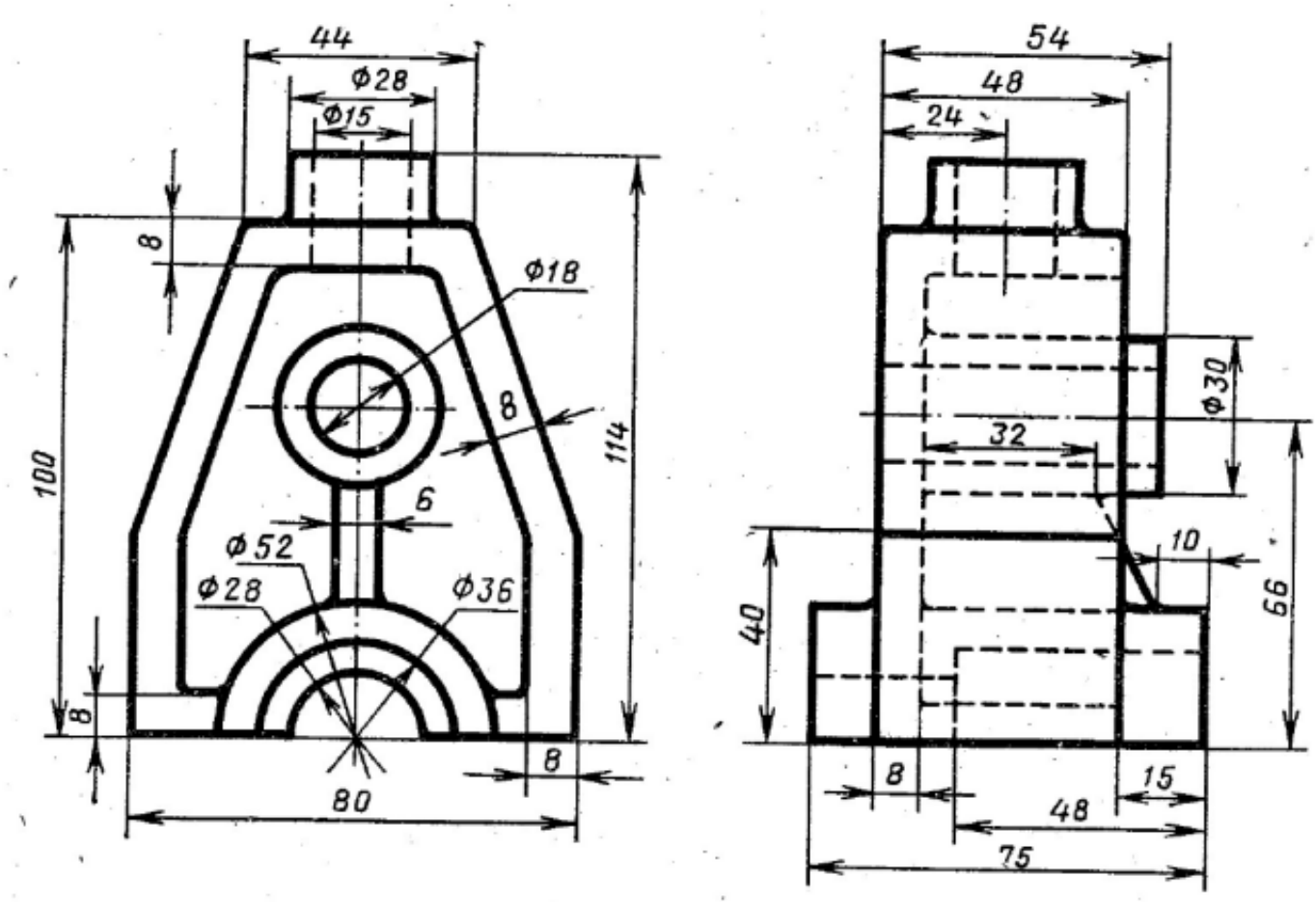

Оценка	*Показатели оценки*
3	Построена модель изображения Выбраны необходимые команды в графическом редакторе КОМПАС
4	Произведен анализ графического состава изображения построений согласно ГОСТ 2.305-2008 - Изображения - виды, разрезы, сечения Построена модель изображения по размерам Выбраны необходимые команды в графическом редакторе КОМПАС
5	Произведен анализ графического состава изображения построений согласно ГОСТ 2.305-2008 - Изображения - виды, разрезы, сечения Построена модель точно по размерам. Выбраны необходимые команд в графическом редакторе КОМПАС

Задание №3

Дан чертеж. Построить 3D модель

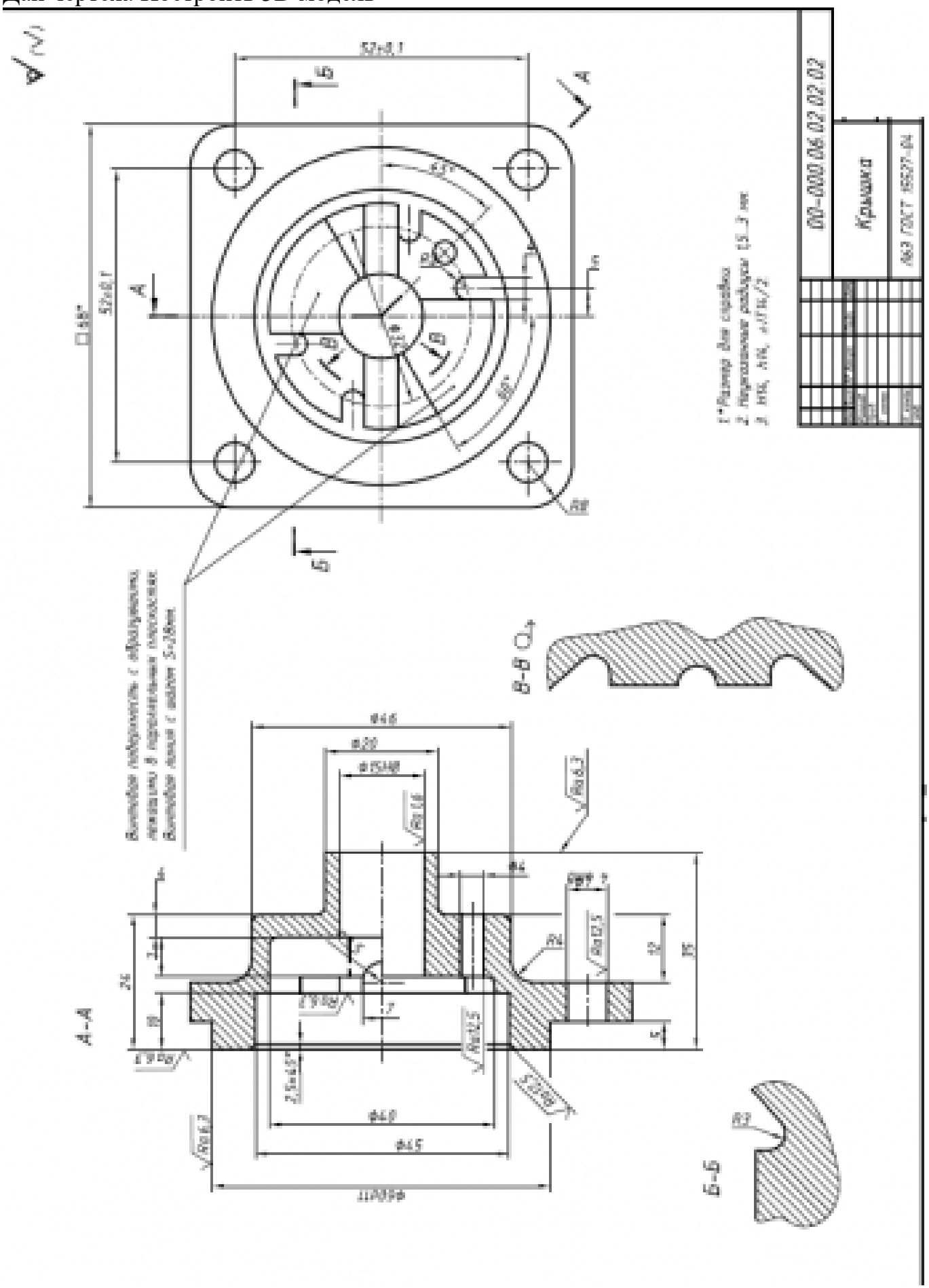

Оценка	*Показатели оценки*
3	Построена модель изображения Выбраны необходимые команд в графическом редакторе КОМПАС
4	Произведен анализ графического состава изображения построений согласно ГОСТ 2.305-2008 - Изображения - виды, разрезы, сечения Построена модель изображения по размерам Выбраны необходимые команды в графическом редакторе КОМПАС
5	Произведен анализ графического состава изображения построений согласно ГОСТ 2.305-2008 - Изображения - виды, разрезы, сечения Построена модель точно по размерам. Выбраны необходимые команд в графическом редакторе КОМПАС

Задание №4

Дан чертеж. Построить 3D модель

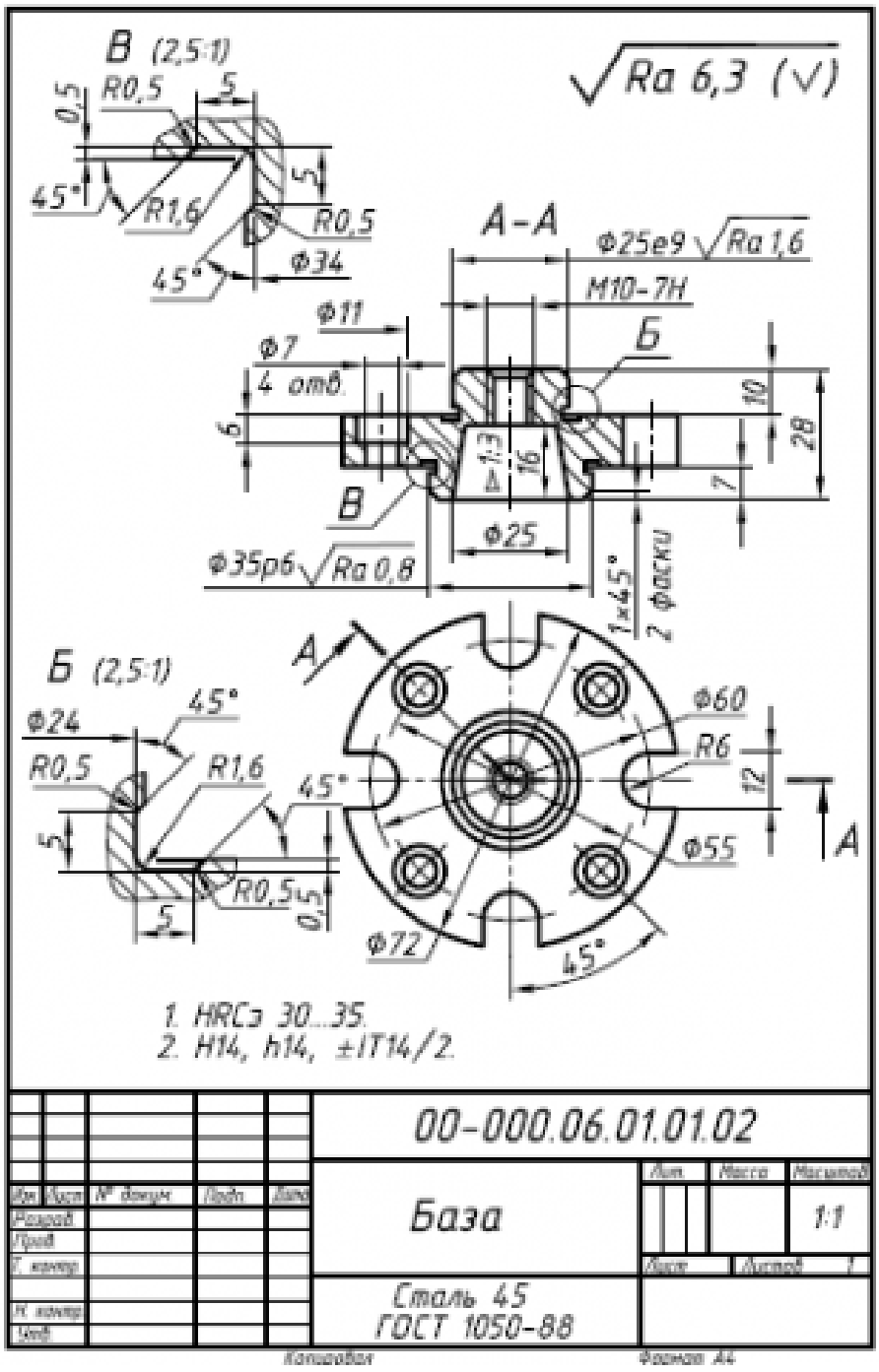

Оценка	*Показатели оценки*
3	Построена модель изображения Выбраны необходимые команд в графическом редакторе КОМПАС

4	Произведен анализ графического состава изображения построений согласно ГОСТ 2.305-2008 - Изображения - виды, разрезы, сечения Построена модель изображения по размерам Выбраны необходимые команды в графическом редакторе КОМПАС
5	Произведен анализ графического состава изображения построений согласно ГОСТ 2.305-2008 - Изображения - виды, разрезы, сечения Построена модель точно по размерам. Выбраны необходимые команд в графическом редакторе КОМПАС

Задание №5

По наглядному изображению построить ассоциативный чертеж с необходимым количеством видов, сечений. Нанести размеры

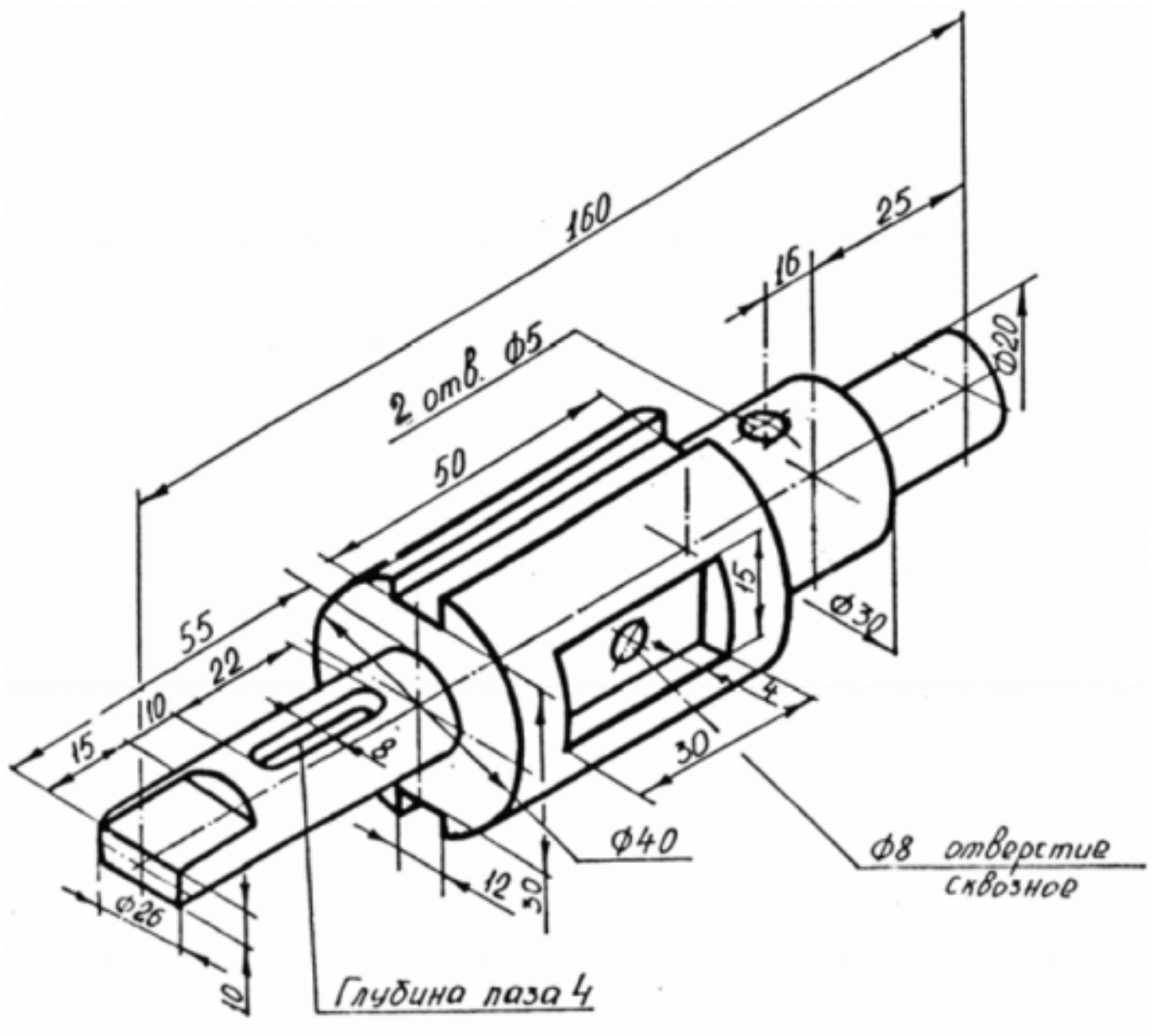

Оценка	*Показатели оценки*
3	Построен ассоциативный чертеж 3D модели Вал с видами.
4	Построен ассоциативный чертеж 3D модели Вал с необходимым количеством видов, нанесены размеры.
5	Построен ассоциативный чертеж 3D модели Вал с необходимым числом видов, сечений, нанесены размеры согласно ГОСТ 2.307-2011, заполнениа основная надпись.

Дидактическая единица для контроля:

2.2 Моделировать детали средней сложности и создавать по ним конструкторскую документацию

Задание №1 (из текущего контроля)

Дан чертеж. Построить ассоциативный чертеж с необходимым количеством видов, нанести размеры, согласно ГОСТ 2.307-2011.

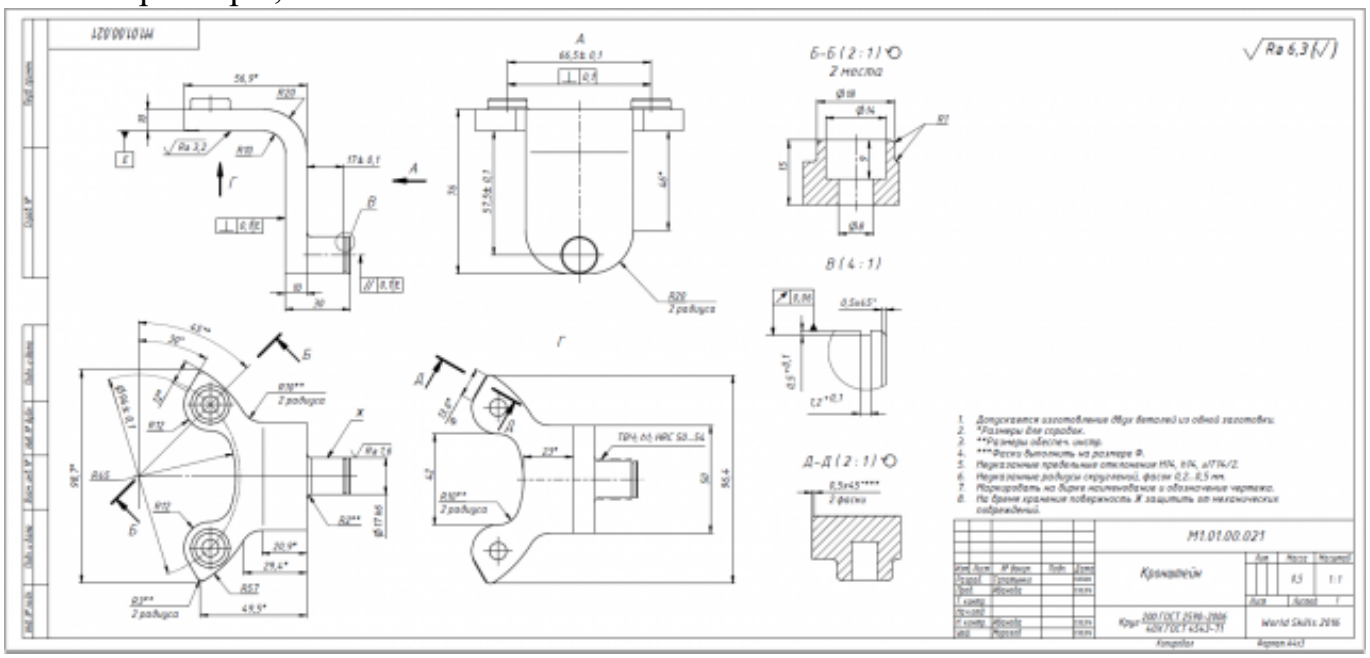

Оценка	*Показатели оценки*
3	Построена модель.
4	Правильно построена модель, построен ассоциативный чертеж с необходимым количеством видов, нанесены размеры.
5	Правильно построена модель, построен ассоциативный чертеж с необходимым количеством видов, разрезов, сечений нанесены. размеры согласно ГОСТ 2.307-2011, заполнена основная надпись, проставлена шероховатость, указаны тех.требования.

Задание №2

По наглядному изображению построить ассоциативный чертеж с необходимым количеством видов, сечений. Нанести размеры.

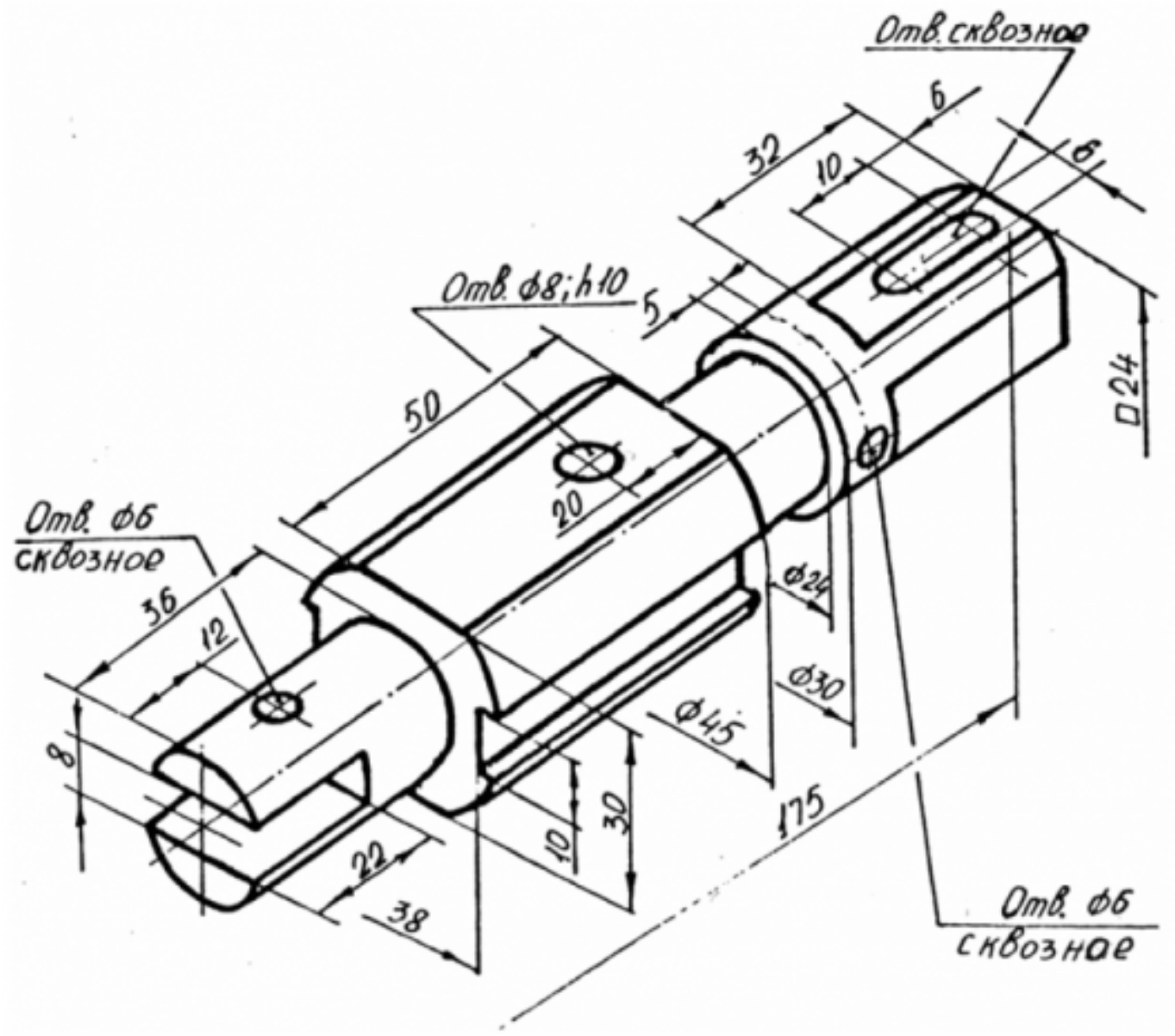

Оценка	*Показатели оценки*
3	Построен ассоциативный чертеж 3D модели Вал с видами.
4	Построен ассоциативный чертеж 3D модели Вал с необходимым количеством видов, нанесены размеры.
5	Построен ассоциативный чертеж 3D модели Вал с необходимым числом видов, сечений, нанесены размеры согласно ГОСТ 2.307-2011, заполнениа основная надпись.

Задание №3

Дан чертеж. Построить 3D модель в масштабе 1:1

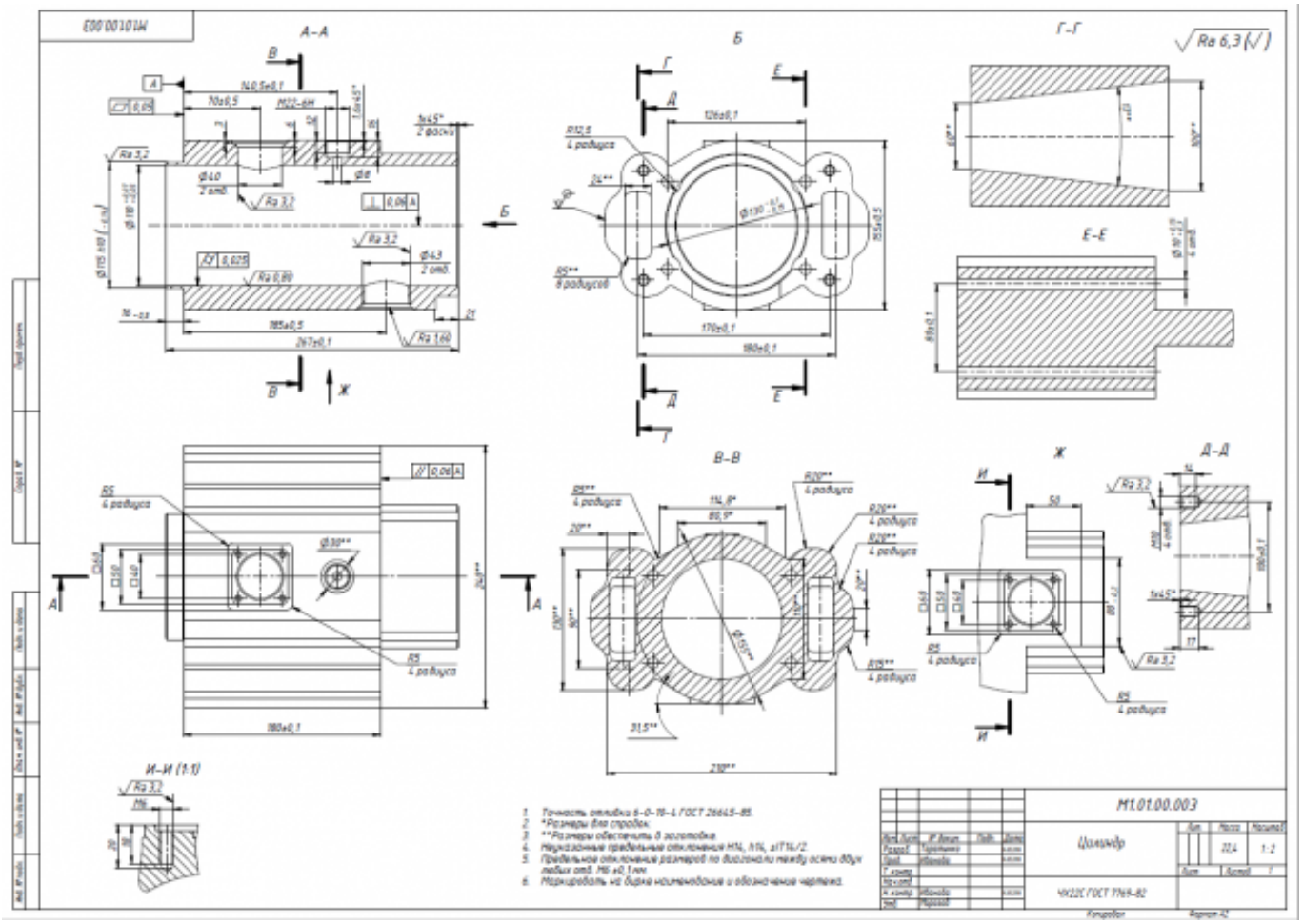

Оценка	*Показатели оценки*
3	Построена модель изображения Выбраны необходимые команды в графическом редакторе КОМПАС
4	Произведен анализ графического состава изображения построений согласно ГОСТ 2.305-2008 - Изображения - виды, разрезы, сечения Построена модель изображения по размерам Выбраны необходимые команды в графическом редакторе КОМПАС
5	Произведен анализ графического состава изображения построений согласно ГОСТ 2.305-2008 - Изображения - виды, разрезы, сечения Построена модель точно по размерам в масштабе 1:1, с минимальным количеством эскизов. Выбраны необходимые команды в графическом редакторе КОМПАС

Задание №4

Дан чертеж. Построить 3D модель в масштабе 1:1

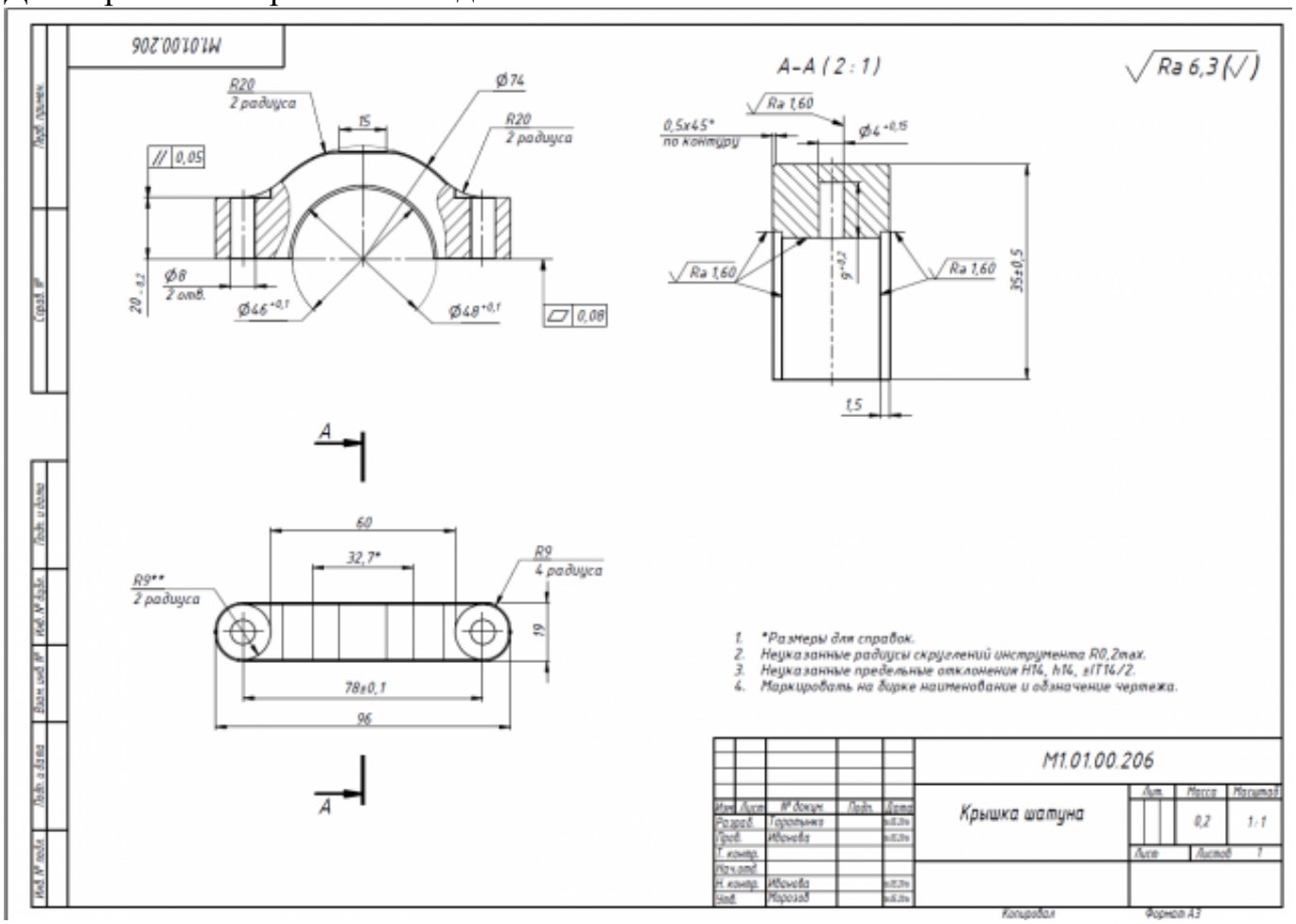

Оценка	*Показатели оценки*
3	Построена модель изображения Выбраны необходимые команд в графическом редакторе КОМПАС
4	Произведен анализ графического состава изображения построений согласно ГОСТ 2.305-2008 - Изображения - виды, разрезы, сечения Построена модель изображения по размерам Выбраны необходимые команды в графическом редакторе КОМПАС

5	Произведен анализ графического состава изображения построений согласно ГОСТ 2.305-2008 - Изображения - виды, разрезы, сечения Построена модель точно по размерам в масштабе 1:1, с минимальным количеством эскизов. Выбраны необходимые команд в графическом редакторе КОМПАС

Задание №5

Дана модель Свеча накаливания. Построить ассоциативный чертеж с необходимым количеством видов, сечений. Нанести размеры.

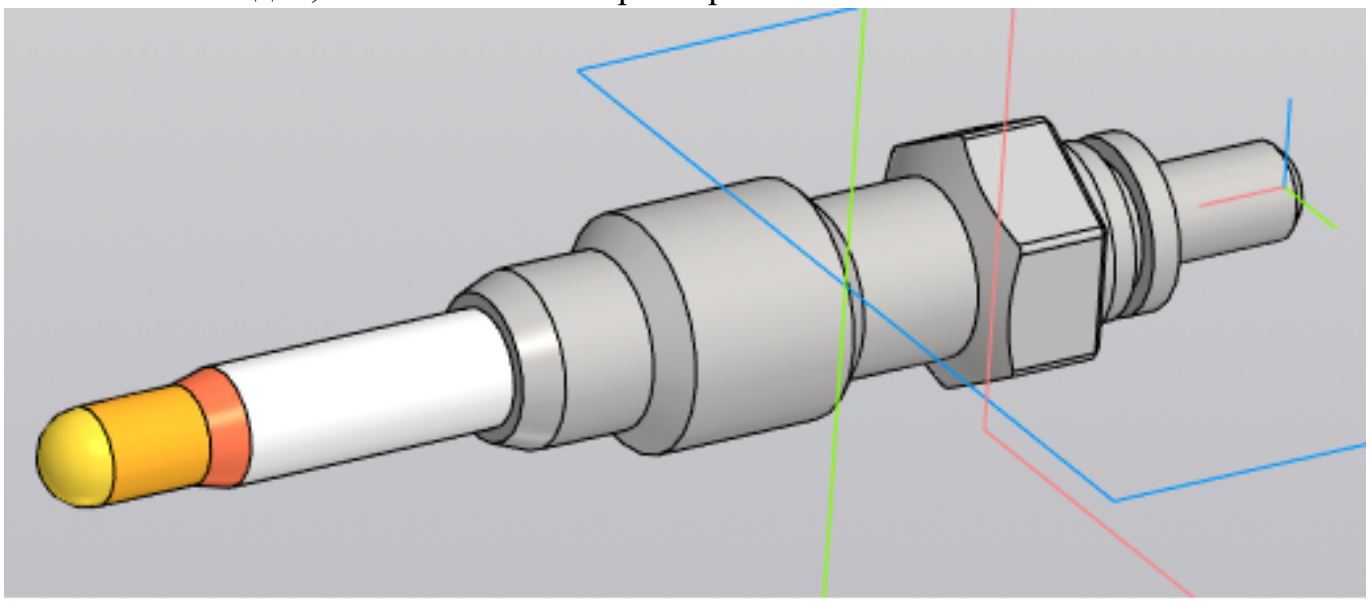

Оценка	***Показатели оценки***
3	Построен ассоциативный чертеж 3D модели Свеча накаливания с видами.
4	Построен ассоциативный чертеж 3D модели Свеча накаливания с необходимым количеством видов, нанесены размеры.
5	Построен ассоциативный чертеж 3D модели Вал с необходимым числом видов, сечений, нанесены размеры согласно ГОСТ 2.307-2011, заполнениа основная надпись.