Министерство образования Иркутской области
Государственное бюджетное профессиональное образовательное учреждение Иркутской области
«Иркутский авиационный техникум»

УТВЕРЖДАЮ
Директор
ГБПОУИО «ИАТ»
_____ Якубовский А.Н.
«08» февраля 2023 г.

ФОНД ОЦЕНОЧНЫХ СРЕДСТВ ПО ДИСЦИПЛИНЕ

ОП.01 Инженерная графика

специальности

15.02.16 Технология машиностроения

Иркутск, 2023

Рассмотрена
цикловой комиссией
ТМ протокол №8 от 07.02.2023
г.

№	Разработчик ФИО
1	Каверзина Екатерина Сергеевна

1. ОБЩИЕ ПОЛОЖЕНИЯ

1.1. Область применения фонда оценочных средств (ФОС)

ФОС по дисциплине является частью программы подготовки специалистов среднего звена по специальности 15.02.16 Технология машиностроения

1.2. Место дисциплины в структуре ППССЗ:

ОП.00 Общепрофессиональный цикл.

1.3. Цели и задачи дисциплины – требования к результатам освоения дисциплины

Результаты освоения дисциплины	№ результата	Формируемый результат
Знать	1.1	законы, методы, приемы проекционного черчения
	1.2	правила выполнения и чтения конструкторской и технологической документации
	1.3	правила оформления чертежей, геометрические построения и правила вычерчивания технических деталей
	1.4	способы графического представления технологического оборудования и выполнения технологических схем
	1.5	требования стандартов Единой системы конструкторской документации (далее ЕСКД) и Единой системы технологической документации (далее ЕСТД) к оформлению и составлению чертежей и схем
	1.6	правила выполнения чертежей в формате 2D и 3D
	1.7	правила выполнения и оформления чертежей и эскизов деталей, сборочных чертежей
	1.8	правила нанесения обозначения шероховатости, размеров и технических требований на чертежах
Уметь	2.1	выполнять графические изображения технологического оборудования и технологических схем в ручной и машинной графике

	2.2	выполнять комплексные чертежи геометрических тел и проекции точек, лежащих на их поверхности, в ручной и машинной графике
	2.3	выполнять чертежи технических деталей в ручной и машинной графике
	2.4	читать чертежи и схемы
	2.5	оформлять технологическую и конструкторскую документацию в соответствии с технической документацией
	2.6	выполнять чертежи в формате 2D и 3D
	2.7	разрабатывать конструкторскую документацию с соблюдением требований стандартов ЕСКД на детали
	2.8	разрабатывать конструкторскую документацию с соблюдением требований стандартов ЕСКД на сборочную единицу
Личностные результаты реализации программы воспитания	4.1	Ориентированный на профессиональные достижения, деятельно выражающий познавательные интересы с учетом своих способностей, образовательного и профессионального маршрута, выбранной квалификации
	4.2	Готовый соответствовать ожиданиям работодателей: активный, проектно-мыслящий, эффективно взаимодействующий и сотрудничающий с коллективом, осознанно выполняющий профессиональные требования, ответственный, пунктуальный, дисциплинированный, трудолюбивый, критически мыслящий, демонстрирующий профессиональную жизнестойкость
	4.3	Готовый к профессиональной конкуренции и конструктивной реакции на критику
	4.4	Содействующий поддержанию престижа своей профессии, отрасли и образовательной организации

1.4. Формируемые компетенции:

ОК.1 Выбирать способы решения задач профессиональной деятельности применительно к различным контекстам
ОК.2 Использовать современные средства поиска, анализа и интерпретации

информации, и информационные технологии для выполнения задач профессиональной деятельности
ОК.3 Планировать и реализовывать собственное профессиональное и личностное развитие, предпринимательскую деятельность в профессиональной сфере, использовать знания по правовой и финансовой грамотности в различных жизненных ситуациях
ОК.9 Пользоваться профессиональной документацией на государственном и иностранном языках

2. ФОНД ОЦЕНОЧНЫХ СРЕДСТВ ДИСЦИПЛИНЫ, ИСПОЛЬЗУЕМЫЙ ДЛЯ ТЕКУЩЕГО КОНТРОЛЯ

2.1 Текущий контроль (ТК) № 1

Тема занятия: 1.2.4.Вычерчивание контура технической детали с применением различных геометрических построений и нанесением размеров.
Метод и форма контроля: Практическая работа (Сравнение с аналогом)
Вид контроля: Письменная практическая работа
Дидактическая единица: 1.3 правила оформления чертежей, геометрические построения и правила вычерчивания технических деталей
Занятие(-я):
1.1.1.Содержание курса, его цели и задачи. Значимость чертежей в специальности. История развития чертежа. Роль чертежей в машиностроении. Инструменты и материалы для черчения. Государственные стандарты. Обозначение стандартов.
1.1.2.Государственные стандарты на составление и оформление чертежей. Форматы. Основная надпись.Типы линий чертежа.
1.1.3.Выполнение чертежа с применением различных типов линий. Общие правила нанесения размеров на чертежах. Стандартные масштабы чертежей: масштаб уменьшения, масштаб увеличения.
1.1.5.Заполнение основной надписи.
1.1.6.Общие правила нанесения размеров на чертежах. Нанесение размеров на чертеже детали простой конфигурации.
1.2.1.Применение в машиностроении геометрических построений на плоскости. Деление отрезков на равные части и в заданном соотношении. Деление углов на части. Деление окружностей на равные части. Построение правильных многоугольников.
1.2.2.Построение касательных к окружностям. Сопряжение линий, циркульные и лекальные кривые. Внешнее и внутреннее касание дуг. Построение сопряжений двух прямых дугой окружности заданного радиуса, дуг с дугами и дуги с прямой.
1.2.3.Вычерчивание контура технической детали с применением различных геометрических построений и нанесением размеров.
Задание №1
Ответить на вопросы:

1. Перечислить основные форматы чертежных листов, их размеры и расположение согласно ГОСТ 2.301-68.
2. Перечислить типы и размеры линий чертежа согласно ГОСТ 2.303-68 (не мене 5).
3. Дать определение масштаба. Перечислить масштабы увеличения и уменьшения согласно ГОСТ 2.302-68 (первые пять).
4. Что определяет размер шрифта? Перечислить 5 первых размеров шрифта

согласно ГОСТ 2.303-81.

5. Где располагают на чертеже основную надпись, ее форма, размеры и содержание?
6. Описать последовательность деления окружности на 6 равных частей.
7. Описать последовательность деления окружности на 5 равных частей.
8. Дать определение сопряжению.
9. Описать последовательность построения внутреннего сопряжения двух дуг дугой заданного радиуса.
10. Описать последовательность построения внешнего сопряжения прямой с дугой окружности дугой заданного радиуса.

Оценка	***Показатели оценки***
5	Даны ответы на любые 9-10 вопроса из 10. 1. Перечислены основные форматы, их размеры и расположение согласно ГОСТ 2.301-68. 2. Дано описание не менее пяти типов и размеров линий чертежа согласно ГОСТ 2.303-68 ЕСКД. 3. Дано формально-логическое определение масштабу и перечислены масштабы увеличения, уменьшения (не менее пяти первых) согласно ГОСТ 2.302-68. 4. Дано формально-логическое определение размеру шрифта, перечислены первые первые пять размера шрифта по ГОСТ 2.304-81. 5. Дано описание расположения основной надписи на чертеже, ее формы, размеров и содержания согласно ГОСТ 2.104-2006. 6. Дано описание последовательности деления окружности на 6 равные части согласно правилам геометрических построений. 7. Дано описание последовательности деления окружности на 5 равные части согласно правилам геометрических построений. 8. Дано формально-логическое определение сопряжению. 9. Дано описание последовательности построения внутреннего сопряжения двух дуг дугой заданного радиуса. 10. Дано описание последовательности построения внешнего сопряжения прямой с дугой окружности дугой заданного радиуса.

4	Даны ответы на любые 7-8 вопроса из 10.
3	Даны ответы на любые 5-6 вопроса из 10.

Дидактическая единица: 1.5 требования стандартов Единой системы конструкторской документации (далее ЕСКД) и Единой системы технологической документации (далее ЕСТД) к оформлению и составлению чертежей и схем
Занятие(-я):
1.1.2.Государственные стандарты на составление и оформление чертежей. Форматы. Основная надпись.Типы линий чертежа.
1.1.3.Выполнение чертежа с применением различных типов линий. Общие правила нанесения размеров на чертежах. Стандартные масштабы чертежей: масштаб уменьшения, масштаб увеличения.
1.1.4.Шрифты чертежные. Выполнение надписей на чертежах.
1.1.5.Заполнение основной надписи.
1.1.6.Общие правила нанесения размеров на чертежах. Нанесение размеров на чертеже детали простой конфигурации.
Задание №1
Ответить на вопросы:
1. Какие правила устанавливают стандарты ЕСКД?
2. Что входит в обозначение стандартов?
3. На сколько классификационных групп распределены стандарты ЕСКД?
4. К какой группе стандартов относят «Общие правила выполнения чертежей»?
5. Расшифровать обозначение стандарта ГОСТ2.301-68.

Оценка	***Показатели оценки***
5	Тема вопросов раскрыта полностью, изложена технически грамотно, четко. Незначительные недочеты при ответе исправляются самим же обучающимся.
4	Ответы даны на все вопросы но не полностью (60%).
3	Ответы даны на 3 вопроса и не полностью раскрыты (60%).

2.2 Текущий контроль (ТК) № 2

Тема занятия: 2.1.5.Понятие плоскости. Способы задания плоскости на чертеже. Плоскости общего и частного положения, главные линии плоскости.
Метод и форма контроля: Практическая работа (Опрос)
Вид контроля: Письменная практическая работа
Дидактическая единица: 2.3 выполнять чертежи технических деталей в ручной и машинной графике
Занятие(-я):

1.1.3.Выполнение чертежа с применением различных типов линий. Общие правила нанесения размеров на чертежах. Стандартные масштабы чертежей: масштаб уменьшения, масштаб увеличения.
1.1.4.Шрифты чертежные. Выполнение надписей на чертежах.
1.1.5.Заполнение основной надписи.
1.1.6.Общие правила нанесения размеров на чертежах. Нанесение размеров на чертеже детали простой конфигурации.
1.2.1.Применение в машиностроении геометрических построений на плоскости. Деление отрезков на равные части и в заданном соотношении. Деление углов на части. Деление окружностей на равные части. Построение правильных многоугольников.
1.2.2.Построение касательных к окружностям. Сопряжение линий, циркульные и лекальные кривые. Внешнее и внутреннее касание дуг. Построение сопряжений двух прямых дугой окружности заданного радиуса, дуг с дугами и дуги с прямой.
1.2.3.Вычерчивание контура технической детали с применением различных геометрических построений и нанесением размеров.
1.2.4.Вычерчивание контура технической детали с применением различных геометрических построений и нанесением размеров.

Задание №1

Вычертить контур технической детали с применением различных геометрических построений, нанести размеры. Один вариант из 30.

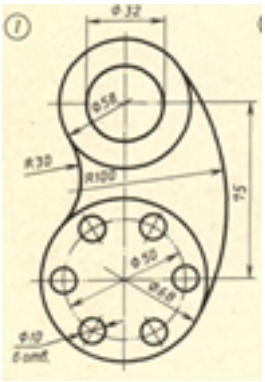

Оценка	*Показатели оценки*
5	1. Проведен анализ изображения и формы детали с целью выявления необходимых геометрических построений, определены типы касания. 2. Оформлен чертеж в соответствии с требованиями ГОСТ 2.109-73: • формат чертежного листа оформлен согласно ГОСТ

2.301-68;
- выбран и соблюдается масштаб на изображениях по ГОСТ 2.302-68;
- линии различных типов на чертеже выполнены согласно ГОСТ 2.303-68;
- выполнена компоновка чертежа (равномерное расположение изображения на чертеже);
- заполнена основная надпись (форма 1) и дополнительная графа по ГОСТ 2.104-2006.

3. Построено изображение контура технической детали согласно выданному заданию:

- выполнены деления углов, окружностей на равные части согласно правилам геометрических построений, вспомогательные построения тонкими линиями отмечены на чертеже;
- построены сопряжения согласно технике выполнения сопряжений, вспомогательные построения при нахождении центра дуги сопряжения и точек касания тонкими линиями отмечены на чертеже.

4. Нанесены размеры на чертеже согласно ГОСТ 2.307-68:

- размерные и выносные линии расположены согласно ГОСТ 2.307-68;
- размерные числа расположены согласно ГОСТ 2.307-68;
- нанесены знаки: диаметра, радиуса и т.п.;
- нанесены размеры на все конструктивные элементы детали и размеры, определяющие их расположение;
- нанесены габаритные размеры.

5. Шрифт чертежный выполнен согласно ГОСТ 2.304-81.

4	1. Проведен анализ изображения и формы детали с целью выявления необходимых геометрических построений, определены типы касания. 2. Допущены незначительные неточности в построение и оформление чертежа. 3. Нанесены размеры на чертеже с незначительным отклонением от стандарта ГОСТ 2.307-2011. 4. Шрифт чертежный выполнен с незначительным отклонением от стандарта ГОСТ 2.304-81.
3	1. Проведен анализ изображения и формы детали с целью выявления необходимых геометрических построений без должного внимания, что привело к 2-3 ошибкам на изображении контура детали, вспомогательные построения тонкими линиями не отмечены на чертеже. 2. При определении расположения центра дуг сопряжения, точек касания допущены неточности. 3. Допущены неточности в оформление чертежа. 4. Нанесены размеры на чертеже с незначительным отклонением от стандарта ГОСТ 2.307-2011. 5. Шрифт чертежный выполнен небрежно.

2.3 Текущий контроль (ТК) № 3

Тема занятия: 2.3.4.Построение комплексных чертежей, аксонометрических проекций геометрических тел и проекций точек, лежащих на их поверхности по вариантам.

Метод и форма контроля: Тестирование (Опрос)

Вид контроля: Письменное тестирование

Дидактическая единица: 1.1 законы, методы, приемы проекционного черчения

Занятие(-я):

2.1.1.Понятие о проецировании. Виды проецирования. Правила проецирования. Понятие метода проецирования. Существующие методы проецирования. Проецирование точки на три плоскости проекций.

2.1.2.Построение наглядных изображений и комплексных чертежей точек.

2.1.3.Проецирование отрезка прямой линии.

2.1.4.Проецирование плоскости. Способы задания плоскости на чертеже. Плоскости общего и частного положения.

2.1.5.Понятие плоскости. Способы задания плоскости на чертеже. Плоскости общего и частного положения, главные линии плоскости.

2.2.2.Построение изометрических проекций окружности.

2.2.3.Построение диметрических проекций плоских фигур.

2.3.1.Формы геометрических тел. Проекции геометрических тел. Проекции моделей.

2.3.2.Проецирование геометрических тел на три плоскости проекции. Построение проекций геометрических тел и точек на их поверхностях.

2.3.3.Построение комплексных чертежей, аксонометрических проекций геометрических тел и проекций точек, лежащих на их поверхности по вариантам.

Задание №1

Ответить на вопросы теста. К каждому заданию дано несколько ответов, из которых один верный. В таблицу результатов записать номер выбранного вами ответа. За каждый правильный ответ 1 балл. Максимальное количество баллов **24.**

1. Проецирование называется прямоугольным, если

а) проецирующие лучи исходят из одной точки S;

б) все проецирующие лучи параллельны заданному направлению S;

в) все проецирующие лучи располагаются перпендикулярно плоскости проекций;

г) все проецирующие лучи располагаются под углом к плоскости проекций.

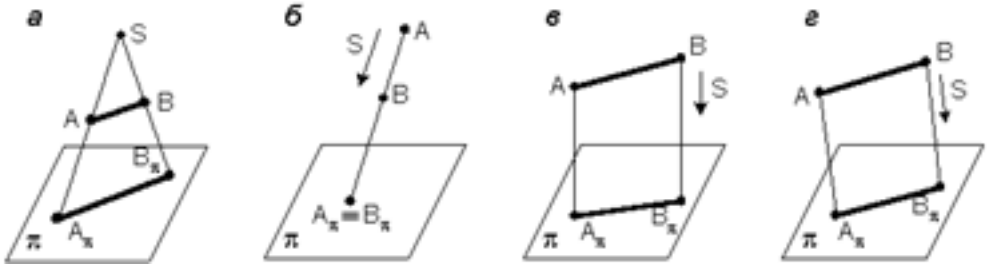

2. Как переводится слово «ортогональный»?

а) перпендикулярный;

б) параллельный;

в) косоугольный.

3. На каком из чертежей построена ортогональная проекция отрезка АВ?

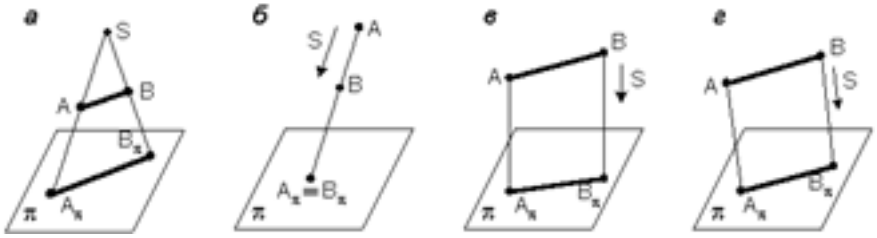

4. Вид проецирования, применяемый при построении плоских изображений пространственных предметов (машиностроительных чертежей):

а) центральное;

б) параллельное косоугольное;

в) параллельное прямоугольное.

5. Плоскость, на которой получают изображение геометрического объекта, называют

а) плоскостью изображений;
б) плоскостью проекций;
в) плоскостью отображений;
г) плоскостью чертежа.

6. Проекция точки – это
а) любая точка пространства;
б)точка пересечения проецирующего луча с плоскостью проекций;
в) точка пересечения осей координат;
г) точка пересечения проецирующего луча с осью координат.

7. Положение точки в пространстве однозначно определяется как минимум
а) одной проекцией;
б) двумя проекциями;
в) тремя проекциями;
г) проекции не могут однозначно определить положение точки в пространстве.

8. Проекция точки определяется соответствующими координатами X, Y, Z. Горизонтальная проекция точки определяется координатами
а) X, Y;
б) X, Z;
в) Y, Z.

9. Проекция точки определяется соответствующими координатами X, Y, Z. Профильная проекция точки определяется координатами
а) Y, Z;
б) X, Y;
в) X, Z.

10. Даны проекции точек:



Фронтальной плоскости проекций принадлежит точка
а) A;
б) B;
в) C.

11. Даны проекции точек:

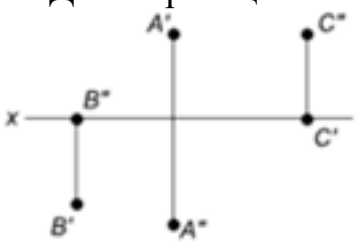

Горизонтальной плоскости проекций принадлежит точка
а) A;
б) B;
в) C.
12. Линия, соединяющая на чертеже проекции точки и перпендикулярная к оси проекций, называется
а) линией уровня;
б) постоянной прямой чертежа;
в) линией проекционной связи;
г) связующей прямой.
13. Из заданных точек: A (12,15,15); B (12,6,12); C (9,9,4); D (6,5,5) - от горизонтальной плоскости проекций дальше всех удалена точка
а) A;
б) B;
в) C;
г) D.
14. Из заданных точек: A (12,15,15); B (12,6,12); C (9,9,4); D (6,5,5) - ближе всех к профильной плоскости проекций точка
а) A;
б) B;
в) C;
г) D.
15. Из заданных точек: A (12,15,15); B (12,6,12); C (9,9,4); D (6,5,5) - самая низкая точка
а) A;
б) B;
в) C;
г) D.
16. Проекция точки на плоскость проекций H называется
а) фронтальной;
б) горизонтальной;
в) профильной.
17. Проекция точки на плоскость проекций V называется
а) фронтальной;
б) горизонтальной;
в) профильной.
18. Точка принадлежит горизонтальной плоскости проекций при условии:
а) X = 0;
б) Y = 0;
в) Z = 0.
19. Точка принадлежит координатной оси, если

а) одна из координат равна нулю;
б) координаты точки равны;
в) две координаты точки равны нулю.

20. От какой плоскости проекций точка А (10,30,5) удалена дальше?
а) от H;
б) от V;
в) от W.

21. Чертеж, на котором ни одна из проекций не даст истинной длины отрезка АВ:

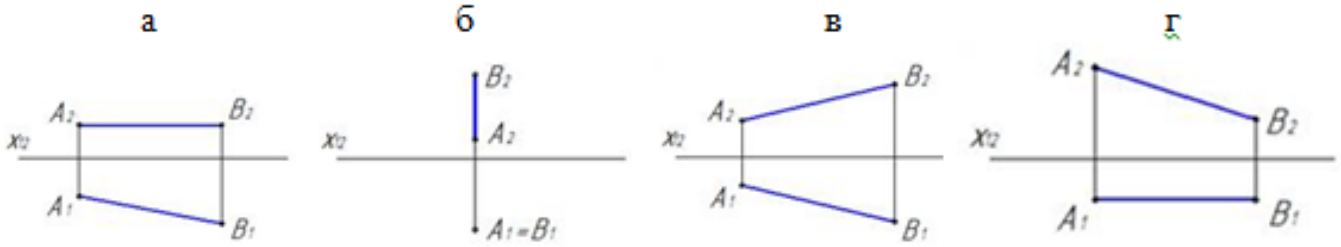

22. На каком чертеже проекции фронтально – проецирующей прямой?

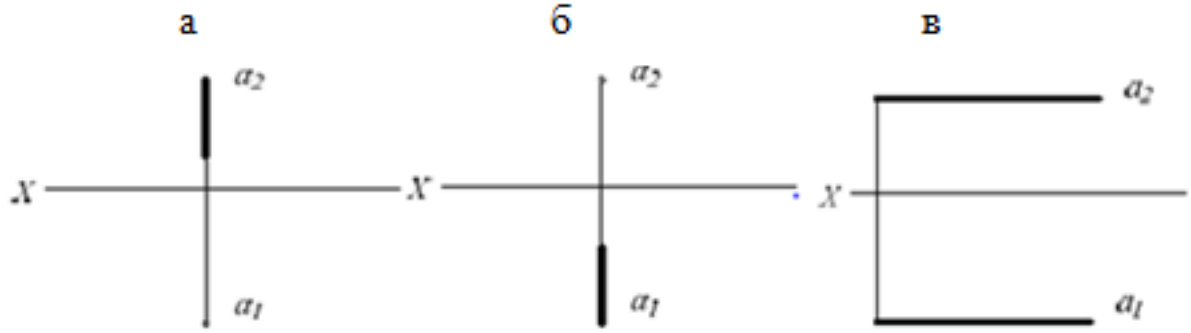

23. Поверхности пирамиды, изображенной на чертеже, не принадлежит точка
а) A;
б) B;
в) C;
г) D.

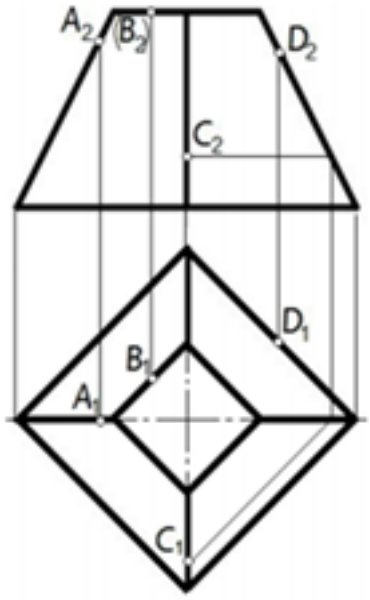

24. Отрезок прямой линии АВ, принадлежащий заданной поверхности, показан на чертеже

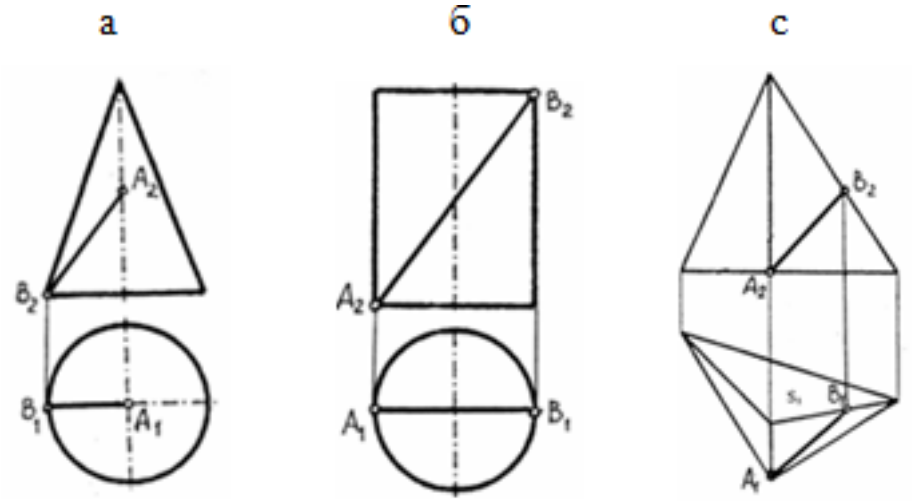

Оценка	*Показатели оценки*
5	Набрано 22 - 24 балла.
4	Набрано 17 – 21 балла.
3	Набрано 11 – 16 баллов.

2.4 Текущий контроль (ТК) № 4

Тема занятия: 2.5.4.Построение комплексных чертежей и аксонометрических изображений моделей по вариантам.

Метод и форма контроля: Индивидуальное задание (Информационно-

аналитический)

Вид контроля: Графическая работа

Дидактическая единица: 2.2 выполнять комплексные чертежи геометрических тел и проекции точек, лежащих на их поверхности, в ручной и машинной графике

Занятие(-я):

2.1.2.Построение наглядных изображений и комплексных чертежей точек.

2.1.3.Проецирование отрезка прямой линии.

2.3.1.Формы геометрических тел. Проекции геометрических тел. Проекции моделей.

2.3.2.Проецирование геометрических тел на три плоскости проекции. Построение проекций геометрических тел и точек на их поверхностях.

2.3.3.Построение комплексных чертежей, аксонометрических проекций геометрических тел и проекций точек, лежащих на их поверхности по вариантам.

2.3.4.Построение комплексных чертежей, аксонометрических проекций геометрических тел и проекций точек, лежащих на их поверхности по вариантам.

2.3.5.Построение комплексных чертежей, аксонометрических проекций геометрических тел и проекций точек, лежащих на их поверхности по вариантам.

2.4.1.Сечение геометрических тел плоскостью. Выполнение чертежа усечённого геометрического тела.

2.4.2.Построение натуральной величины фигуры сечения. Построение развертки поверхности.

Задание №1

Построить в трех проекциях геометрические тела. Найти недостающие проекции точек, расположенных на их поверхностях. По выполненным чертежам построить аксонометрические проекции. Один вариант из 30.

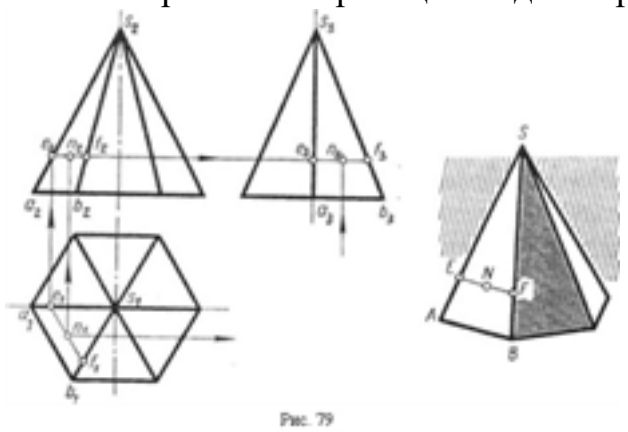

Рис. 79

Оценка	*Показатели оценки*

5	1. Построены недостающие горизонтальные и фронтальные проекции 2-х точек, расположенных на поверхности геометрического тела, согласно правилам начертательной геометрии, основанных на аксиомах евклидова пространства, устанавливающих зависимость и отношения между элементами пространства. Проведены линии проекционной связи. 2. При построении недостающих проекций точек применены 2 способа решения задачи (нахождение недостающих проекций точек при помощи: образующей поверхности и линии, параллельной основанию поверхности). 3. Проекции точек на чертеже обозначены согласно правилам начертательной геометрии. 4. Построены аксонометрические проекции 2-х точек, расположенных на поверхностях тел по координатам комплексного чертежа согласно ГОСТ 2.317-2011.
4	1. Построены недостающие горизонтальные и фронтальные проекции 2-х точек, расположенных на поверхности геометрического тела, согласно правилам начертательной геометрии, основанных на аксиомах евклидова пространства, устанавливающих зависимость и отношения между элементами пространства. Проведены линии проекционной связи. 2. При построении недостающих проекций точек применены 2 способа решения задачи (нахождение недостающих проекций точек при помощи: образующей поверхности и линии, параллельной основанию поверхности). 3. Проекции точек на чертеже обозначены согласно правилам начертательной геометрии. 4. Построены аксонометрические проекции 2-х точек, расположенных на поверхностях тел по координатам комплексного чертежа согласно ГОСТ 2.317-2011.

3	1. Построены недостающие горизонтальные и фронтальные проекции 2-х точек, расположенных на поверхности геометрического тела, согласно правилам начертательной геометрии. Проведены линии проекционной связи. 2. При построении недостающих проекций точек применены один способ решения задачи. 3. Проекции точек на чертеже не обозначены согласно правилам начертательной геометрии. 4. При построении аксонометрической проекции одной точки, расположенной на поверхности тела по координатам комплексного чертежа допущены ошибки в определении координат точки.

2.5 Текущий контроль (ТК) № 5

Тема занятия: 3.1.8.Построение сложных разрезов.
Метод и форма контроля: Практическая работа (Опрос)
Вид контроля: графическая работа
Дидактическая единица: 1.6 правила выполнения чертежей в формате 2D и 3D
Занятие(-я):
2.2.1.Виды аксонометрических проекций, расположение осей и коэффициенты искажения. Построение изометрических проекций плоских фигур.
2.2.2.Построение изометрических проекций окружности.
2.2.3.Построение диметрических проекций плоских фигур.
2.3.2.Проецирование геометрических тел на три плоскости проекции. Построение проекций геометрических тел и точек на их поверхностях.
2.3.4.Построение комплексных чертежей, аксонометрических проекций геометрических тел и проекций точек, лежащих на их поверхности по вариантам.
2.3.5.Построение комплексных чертежей, аксонометрических проекций геометрических тел и проекций точек, лежащих на их поверхности по вариантам.
2.5.1.Построение комплексного чертежа модели по наглядному изображению.
2.5.2.Построение комплексного чертежа второй модели по наглядному изображению.
2.5.3.Построение комплексных чертежей и аксонометрических изображений моделей по вариантам.
2.5.4.Построение комплексных чертежей и аксонометрических изображений моделей по вариантам.
2.5.5.Построение третьей проекции детали по двум заданным.
2.5.6.Построение третьей проекции модели по двум заданным и её аксонометрической проекции по вариантам.
3.1.1.Расположение и обозначение основных видов на чертежах.
3.1.2.Построение трех видов деталей по двум заданным согласно варианту.

3.1.3.Разрезы. Назначение, классификация и обозначение. Особенности применения метода разрезов. Условности и упрощения на чертежах деталей.
3.1.4.Выполнение чертежа детали с вертикальными разрезами.
3.1.5.Построение изометрической проекции детали с вырезом четверти.
3.1.6.Классификация и обозначение сложных разрезов. Построение сложных разрезов.
3.1.7.Построение сложных разрезов.

Задание №1

Ответить на вопросы:

1. Перечислить название основных видов и описать расположение их на чертеже?
2. В каких случаях и как обозначают виды на чертеже? Привести графические примеры.
3. В каких случаях простые разрезы на чертежах не обозначают?
4. Описать расположение осей в прямоугольной изометрической проекции, назвать коэффициенты искажения по осям.
5. Описать правила нанесения линий штриховки сечений в изометрических проекциях согласно стандарту, Привести графический пример.

Оценка	***Показатели оценки***
5	Тема вопроса раскрыта достаточно полно, изложена технически грамотно, четко. Демонстрируется полное понимание сути теории. Приведены графические правильно выполненные примеры. Просматривается связь теории с практикой. Незначительные недочеты при ответе исправляются самим же обучающимся.
4	При ответе допущены незначительные неточности или ответ не достаточно полный. Приведены графические примеры с 1-2 ошибками. Допущенные ошибки при ответе обучающийся исправляет, отвечая на наводящие вопросы преподавателя.
3	Тема раскрыта кратко, недостаточно полно. Затруднения в изложении материала, аргументировании. Затруднения в выполнении графических примеров. Допущенные ошибки при ответе обучающийся исправляет с помощью преподавателя.

Дидактическая единица: 2.6 выполнять чертежи в формате 2D и 3D
Занятие(-я):
2.2.1.Виды аксонометрических проекций, расположение осей и коэффициенты искажения. Построение изометрических проекций плоских фигур.
2.2.2.Построение изометрических проекций окружности.
2.2.3.Построение диметрических проекций плоских фигур.
2.5.1.Построение комплексного чертежа модели по наглядному изображению.
2.5.2.Построение комплексного чертежа второй модели по наглядному изображению.
2.5.3.Построение комплексных чертежей и аксонометрических изображений моделей по вариантам.
2.5.4.Построение комплексных чертежей и аксонометрических изображений моделей по вариантам.
2.5.5.Построение третьей проекции детали по двум заданным.
2.5.6.Построение третьей проекции модели по двум заданным и её аксонометрической проекции по вариантам.
3.1.2.Построение трех видов деталей по двум заданным согласно варианту.
3.1.3.Разрезы. Назначение, классификация и обозначение. Особенности применения метода разрезов. Условности и упрощения на чертежах деталей.
3.1.4.Выполнение чертежа детали с вертикальными разрезами.
3.1.5.Построение изометрической проекции детали с вырезом четверти.
3.1.6.Классификация и обозначение сложных разрезов. Построение сложных разрезов.

Задание №1

Построить согласно предложенному варианту три вида по двум заданным с применением вертикальных простых разрезов и изометрическую проекцию модели с вырезом передней четверти. Один вариант из 30.

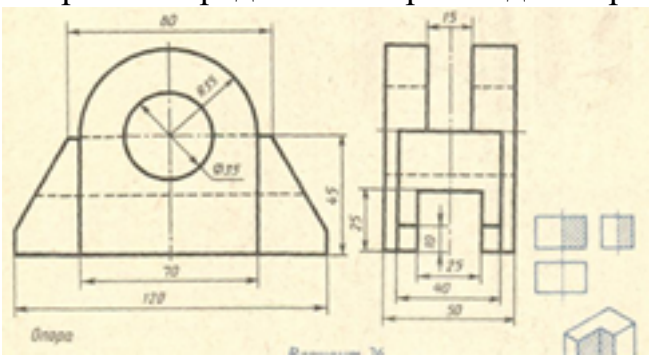

Оценка	***Показатели оценки***

5	1. Вертикальные разрезы построены согласно ГОСТ 2.305-2008: ◦ сформирован фронтальный разрез; ◦ сформирован профильный разрез; ◦ учтены особенности применения метода разрезов; ◦ применены местные разрезы (при необходимости). 2. Линии штриховки в разрезах нанесены согласно ГОСТ 2.306-68. 3. Размеры нанесены согласно ГОСТ 2.307-68. 4. Линии различных типов на чертеже выполнены согласно ГОСТ 2.303-68 ЕСКД. 5. Шрифт размерных чисел (h=3,5 или 5) выполнен согласно ГОСТ 2.304-81. 6. Изометрическая проекция детали с вырезом четверти построена согласно ГОСТ 2.317-2011: ◦ построены аксонометрические оси; ◦ учтены коэффициенты искажения по осям; ◦ построение плоских фигур выполнено согласно стандарту; ◦ выполнен вырез одной четверти детали. 7. Линии штриховки сечений в изометрической проекции нанесены по ГОСТ 2.317-2011. 8. Чертеж оформлен в соответствии с требованиями ГОСТ 2.109-73.

4	1. Вертикальные разрезы построены согласно ГОСТ 2.305-2008, допущены незначительные неточности при построении особенностей метода разрезов. 2. Линии штриховки в разрезах нанесены согласно ГОСТ 2.306-68. 3. При нанесении размеров допущено 1-2 ошибки, недостает 1-2 размера. 4. Линии различных типов на чертеже выполнены согласно ГОСТ 2.303-68 ЕСКД. 5. Шрифт чертежный выполнен с незначительным отклонением от стандарта ГОСТ 2.304-81. 6. Изометрическая проекция детали с вырезом четверти построена с незначительными неточностями. 7. Линии штриховки сечений в изометрической проекции нанесены с незначительным отклонением от ГОСТ 2.317-2011. 8. Чертеж оформлен в соответствии с требованиями ГОСТ 2.109-73.
3	1. В построении вертикальных разрезов допущены 2-3 ошибки. 2. Линии штриховки в разрезах нанесены с незначительным отклонением от стандарта ГОСТ 2.306-68. 3. При нанесении размеров допущено 3-4 ошибки (отклонение от стандарта ГОСТ 2.307-68), недостает 3-4 размера. 4. Линии различных типов на чертеже выполнены с незначительным отклонением от стандарта ГОСТ 2.303-68. 5. Шрифт чертежный выполнен небрежно. 6. Изометрическая проекция детали построена согласно ГОСТ 2.317-2011, без выреза одной четверти или при построении изометрической проекции детали с вырезом четверти допущены 1-2 ошибки. 7. Линии штриховки сечений в изометрической проекции нанесены с отклонением от стандарта. 8. При оформлении чертежа допущены 1-2 ошибки.

2.6 Текущий контроль (ТК) № 6

Тема занятия: 3.2.6.Выполнение чертежа с исправлением допущенных на нём ошибок.

Метод и форма контроля: Индивидуальное задание (Информационно-аналитический)
Вид контроля: практическая работа по вариантам
Дидактическая единица: 1.2 правила выполнения и чтения конструкторской и технологической документации
Занятие(-я):
3.1.1.Расположение и обозначение основных видов на чертежах.
3.1.2.Построение трех видов деталей по двум заданным согласно варианту.
3.1.3.Разрезы. Назначение, классификация и обозначение. Особенности применения метода разрезов. Условности и упрощения на чертежах деталей.
3.1.4.Выполнение чертежа детали с вертикальными разрезами.
3.1.7.Построение сложных разрезов.
3.1.8.Построение сложных разрезов.
3.1.9.Классификация, расположение и обозначение сечений.
3.1.10.Построить сечения детали типа «Вал» по наглядному изображению (по вариантам).
3.2.1.Понятие о резьбе. Виды резьб, применяемые в машиностроении. Изображение и обозначение резьбы на чертежах.
3.2.2.Изображение внутренней и наружной резьбы на чертежах с учетом технологии изготовления.
3.2.3.Выполнение резьбового соединения.
3.2.4.Понятие зубчатых передач. Основные виды и параметры зубчатых передач.
3.2.5.Выполнение чертежа с исправлением допущенных на нём ошибок.
Задание №1
Ответить на вопросы:

1. Описать условное изображение резьбы на стержне (наружная резьба) согласно ГОСТ 2.311-68. Показать на графическом примере.
2. Описать условное изображение резьбы в отверстии (внутренняя резьба) согласно ГОСТ 2.311-68. Показать на графическом примере.
3. Какие данные входят в обозначение резьбы согласно ГОСТ 2.311-68? Привести примеры.

Оценка	***Показатели оценки***

5	Тема вопроса раскрыта достаточно полно согласно стандартам ЕСКД, изложена технически грамотно, четко. Демонстрируется полное понимание сути теории, владение понятиями и терминологией. Приведены графические правильно выполненные примеры. Просматривается связь теории с практикой. Незначительные недочеты при ответе исправляются самим же обучающимся.
4	При ответе допущены незначительные неточности или ответ не достаточно полный. Даны формально-логические определения. Приведены графические примеры с 1-2 ошибками. Допущенные ошибки при ответе обучающийся исправляет, отвечая на наводящие вопросы преподавателя.
3	Тема раскрыта кратко, недостаточно полно. Затруднения в изложении материала, аргументировании. Затруднения в выполнении графических примеров. Допущенные ошибки при ответе обучающийся исправляет с помощью преподавателя.

Дидактическая единица: 2.4 читать чертежи и схемы

Занятие(-я):

2.5.5.Построение третьей проекции детали по двум заданным.

2.5.6.Построение третьей проекции модели по двум заданным и её аксонометрической проекции по вариантам.

3.1.1.Расположение и обозначение основных видов на чертежах.

3.1.6.Классификация и обозначение сложных разрезов. Построение сложных разрезов.

3.1.7.Построение сложных разрезов.

3.1.8.Построение сложных разрезов.

3.1.10.Построить сечения детали типа «Вал» по наглядному изображению (по вариантам).

3.2.1.Понятие о резьбе. Виды резьб, применяемые в машиностроении. Изображение и обозначение резьбы на чертежах.

3.2.2.Изображение внутренней и наружной резьбы на чертежах с учетом технологии изготовления.

3.2.4.Понятие зубчатых передач. Основные виды и параметры зубчатых передач.

3.2.5.Выполнение чертежа с исправлением допущенных на нём ошибок.

Задание №1

Выполнить чертеж с исправлением допущенных на нем ошибок по вариантам. Один вариант из 30.

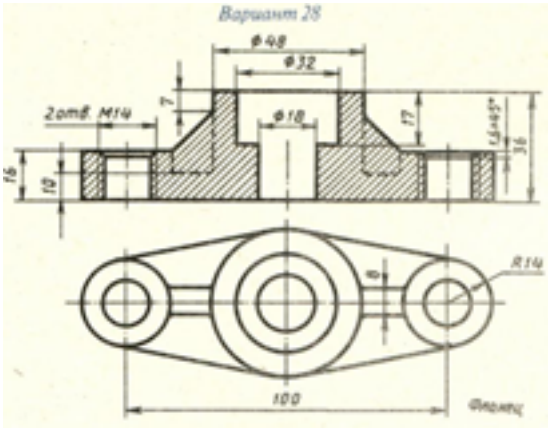

Оценка	*Показатели оценки*
5	Чертеж прочитан и исправлены ошибки на 90-100%. 1. Чертеж прочитан согласно представленному изображению детали: изучены изображения, имеющиеся на чертеже, представлены внешняя и внутренняя формы детали, выявлены внутренние отверстия различной геометрической формы. 2. Восстановлены пропущенные линии изображения резьбы по ГОСТ 2.311-68. 3. Восстановлены линии, ограничивающие геометрические тела по ГОСТ 2.303-68. 4. Учтены особенности применения метода разрезов по ГОСТ 2.305- 2008. 5. Линии штриховки в разрезах нанесены согласно ГОСТ 2.306-68. 6. Восстановлены пропущенные окружности, прямоугольники, соответствующие проекциям цилиндров, призм и т.п.
4	Чертеж прочитан и исправлены ошибки на 70-89%.
3	Чертеж прочитан и исправлены ошибки на 45-69%.

2.7 Текущий контроль (ТК) № 7

Тема занятия: 3.5.5.Этапы выполнения эскизов и рабочих чертежей детали по эскизу. Выполнение эскиза детали с резьбой.

Метод и форма контроля: Письменный опрос (Опрос)

Вид контроля: Самостоятельная работа

Дидактическая единица: 1.2 правила выполнения и чтения конструкторской и

технологической документации

Занятие(-я):

3.2.6.Выполнение чертежа с исправлением допущенных на нём ошибок.

3.3.1.Виды разъемных и неразъёмных соединений. Стандартные крепежные детали и их условные обозначения.

3.3.2.Изображение соединений деталей с помощью крепежных изделий (болтом, шпилькой, винтом). Построение изображения соединения деталей болтом.

3.3.3.Построение изображения соединения деталей болтом.

3.3.6.Нанесение номеров позиций составных частей изделия. Заполнение основной надписи.

3.4.1.Основная цель создания САПР. Задачи САПР на стадиях проектирования и подготовки производства. CAD - компьютерная помощь в дизайне (программа черчения); автоматизации двумерного и/или трехмерного геометрического проектирования, создания конструкторской и/или технологической документации. CAM - компьютерная помощь в производстве; средства технологической подготовки производства изделий, обеспечивающие автоматизацию программирования и управления оборудования с ЧПУ. Выполнение чертежей деталей и узлов с применением CAD (построение изображения соединения деталей шпилькой).

3.5.1.Виды и комплектность конструкторских документов. Понятие об эскизе и рабочем чертеже детали. Основные требования к эскизу и рабочим чертежам.

Задание №1

Ответить на вопросы:

1. Дать определение документу «сборочный чертеж».
2. Дать определение документу «спецификация».
3. Дать определение документу «Чертеж общего вида».
4. Какой конструкторский документ является основным для детали?
5. Какой конструкторский документ является основным для сборочной единицы?

Оценка	***Показатели оценки***

5	Тема вопроса раскрыта достаточно полно согласно стандартам ЕСКД, изложена технически грамотно, четко. Даны формально - логические определения документам. Демонстрируется полное понимание сути теории, владение понятиями и терминологией. Приведены правильно выполненные примеры. Просматривается связь теории с практикой. Незначительные недочеты при ответе исправляются самим же обучающимся.
4	При ответе допущены незначительные неточности или ответ не достаточно полный. Даны формально-логические определения. Приведены графические примеры с 1-2 ошибками. Допущенные ошибки при ответе обучающийся исправляет, отвечая на наводящие вопросы преподавателя.
3	Тема раскрыта кратко, недостаточно полно. Затруднения в изложении материала, аргументировании. Приведены графические примеры с 3-4 ошибками. Допущенные ошибки при ответе обучающийся исправляет с помощью преподавателя.

2.8 Текущий контроль (ТК) № 8

Тема занятия: 3.5.15.Обозначение материалов на чертежах. Выполнение эскизов деталей.

Метод и форма контроля: Письменный опрос (Опрос)

Вид контроля: Проверочная работа

Дидактическая единица: 1.8 правила нанесения обозначения шероховатости, размеров и технических требований на чертежах

Занятие(-я):

3.5.12.Графическое обозначение на чертежах допусков формы и расположения поверхностей и шероховатостей поверхностей. Нанесение на чертежах деталей обозначений шероховатостей поверхностей.

3.5.13.Выполнение эскизов деталей. Нанесение на эскизах обозначений шероховатости поверхностей.

Задание №1

Ответить на вопросы.

1. Дать определение понятию «шероховатость поверхности».
2. Какие параметры используют при обозначении шероховатости поверхности и что такое базовая длина?
3. Что обозначает условный знак в обозначении шероховатости поверхности?

4. Где на изображении изделия размещают обозначения шероховатости поверхности?
5. Расшифровать обозначение шероховатости поверхности в правом верхнем углу чертежа. Каковы размеры и толщина линий знака в обозначении шероховатости, вынесенном в правый верхний угол чертежа?

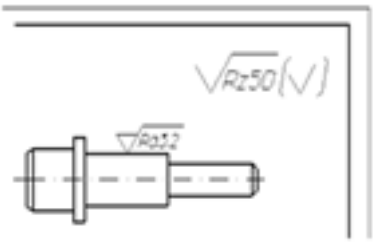

Оценка	*Показатели оценки*
5	Даны правильные ответы на 5 вопросов. 1. Дано формально-логическое определение понятию «шероховатость поверхности» согласно ГОСТ 2.309 – 73. 2. Перечислены параметры шероховатости поверхности и дано определение базовой длины согласно ГОСТ 2.309 – 73. 3. Дано описание применения указанного знака в обозначении шероховатости поверхности согласно ГОСТ 2.309 – 73. 4. Перечислены места расположения знаков шероховатости на изображении изделия согласно ГОСТ 2.309 – 73. 5. Расшифровано обозначение шероховатости поверхности в правом верхнем углу чертежа, описаны размеры и толщина линий знака в обозначении шероховатости согласно ГОСТ 2.309 – 73.
4	Даны ответы на 4 вопроса. или допущены незначительные неочности.
3	Даны ответы на 3 вопроса.

2.9 Текущий контроль (ТК) № 9

Тема занятия: 3.5.21.Выполнение рабочего чертежа детали по эскизам.
Метод и форма контроля: Индивидуальное задание (Информационно-аналитический)
Вид контроля: Графическая работа

Дидактическая единица: 1.7 правила выполнения и оформления чертежей и эскизов деталей, сборочных чертежей

Занятие(-я):

3.5.1.Виды и комплектность конструкторских документов. Понятие об эскизе и рабочем чертеже детали. Основные требования к эскизу и рабочим чертежам.

3.5.2.Этапы выполнения эскизов и рабочих чертежей детали по эскизу. Выполнение эскиза детали с резьбой. Ознакомление с деталью. Выбор главного вида и других изображений.

3.5.3.Выполнение эскизов деталей. Выполнение изображений детали тонкими линиями.

3.5.4.Этапы выполнения эскизов и рабочих чертежей детали по эскизу. Выполнение эскиза детали с резьбой.

3.5.5.Этапы выполнения эскизов и рабочих чертежей детали по эскизу. Выполнение эскиза детали с резьбой.

3.5.6.Нанесение размеров на типовые элементы деталей.

3.5.7.Нанесение размеров на чертежах деталей. Конструкторские и технологические базы. Способы нанесение размеров. Размерные цепи: последовательная, параллельная, комбинированная.

3.5.8.Нанесение размеров на механически обрабатываемые детали.

3.5.9.Выполнение эскизов деталей сборочной единицы, состоящей из 3-4 деталей. Проведение выносных и размерных линий с учётом конструкторских и технологических баз.

3.5.10.Выполнение эскизов деталей сборочной единицы, состоящей из 3-4 деталей. Обмер детали и нанесение размерных чисел.

3.5.11.Выполнение эскизов деталей сборочной единицы, состоящей из 3-4 деталей. Обмер детали и нанесение размерных чисел.

3.5.14.Выполнение эскизов деталей. Обозначение материалов на чертежах.

3.5.15.Обозначение материалов на чертежах. Выполнение эскизов деталей.

3.5.16.Выполнение эскизов деталей.

3.5.17.Технический рисунок. Особенности выполнения технического рисунка. Светотень.

3.5.19.Выполнение эскизов деталей. Заполнение основной надписи.

Задание №1

Ответить на вопросы:

1. Дать определение документу «Эскиз».
2. Какие требования предъявляют к выполнению эскиза детали?
3. В какой последовательности выполняют эскиз детали?
4. Перечислить основные правила нанесения размеров на чертежах (не менее 10).

5. Описать три способа нанесения линейных размеров от баз и показать на примерах.
6. Как изображается наружная резьба (привести графический пример)?
7. Как изображается резьба в отверстии (привести графический пример)?
8. Какие данные входят в обозначение резьбы? Перечислить данные входящие в обозначение резьбы? Расшифровать обозначение резьбы: М24х1,5LH; R1
9. Какие установлены правила нанесения на чертежах графических обозначений материалов (штриховка)?
10. Как отличить разрез от вида?

Оценка	***Показатели оценки***
5	Даны ответы на 9-10 вопросов из 10. 1. Дано определение документу «Эскиз». 2. Перечислены требования, предъявляемые к выполнению эскиза детали. 3. Дано описание последовательности выполнения эскиза. 4. Перечислены основные правила нанесения размеров на чертеже (не менее 6) согласно ГОСТ 2.307-2011. 5. Перечислены 3 способа нанесения размеров от баз, приведены графические примеры. 6. Дано описание изображения наружной резьбы (приведен графический пример) согласно ГОСТ 2.311-68. 7. Дано описание изображения резьбы в отверстии (приведен графический пример) согласно ГОСТ 2.311-68. 8. Описана структура обозначения резьбы. 9. Дано описание графических обозначений материалов и правила их нанесения на чертежах согласно ГОСТ 2.306-68. 10. Сформулировано отличие разреза от вида (отличают по штриховки).
4	Даны ответы на 7-8 вопросов из 10
3	Даны ответы на 5-6 вопросов из 10.

Дидактическая единица: 2.5 оформлять технологическую и конструкторскую документацию в соответствии с технической документацией

Занятие(-я):

3.3.2.Изображение соединений деталей с помощью крепежных изделий (болтом, шпилькой, винтом). Построение изображения соединения деталей болтом.

3.3.3.Построение изображения соединения деталей болтом.
3.3.4.Спецификация. Назначение, содержание и порядок заполнения.
3.3.5.Заполнение спецификации и основной надписи по форме 2 на болтовое соединение.
3.3.6.Нанесение номеров позиций составных частей изделия. Заполнение основной надписи.
3.5.3.Выполнение эскизов деталей. Выполнение изображений детали тонкими линиями.
3.5.4.Этапы выполнения эскизов и рабочих чертежей детали по эскизу. Выполнение эскиза детали с резьбой.
3.5.5.Этапы выполнения эскизов и рабочих чертежей детали по эскизу. Выполнение эскиза детали с резьбой.
3.5.9.Выполнение эскизов деталей сборочной единицы, состоящей из 3-4 деталей. Проведение выносных и размерных линий с учётом конструкторских и технологических баз.
3.5.10.Выполнение эскизов деталей сборочной единицы, состоящей из 3-4 деталей. Обмер детали и нанесение размерных чисел.
3.5.11.Выполнение эскизов деталей сборочной единицы, состоящей из 3-4 деталей. Обмер детали и нанесение размерных чисел.
3.5.13.Выполнение эскизов деталей. Нанесение на эскизах обозначений шероховатости поверхностей.
3.5.14.Выполнение эскизов деталей. Обозначение материалов на чертежах.
3.5.15.Обозначение материалов на чертежах. Выполнение эскизов деталей.
3.5.16.Выполнение эскизов деталей.
3.5.17.Технический рисунок. Особенности выполнения технического рисунка. Светотень.
3.5.18.Выполнение технического рисунка.
3.5.19.Выполнение эскизов деталей. Заполнение основной надписи.
3.5.20.Составление рабочего чертежа по данным эскиза.

Задание №1

Разработать конструкторскую документацию на деталь по представленному техническому заданию: разработать эскиз детали с выданной индивидуальной детали (25 вариантов) согласно требованиям, предъявляемым к чертежам (ГОСТ 2.109-73).

Оценка	***Показатели оценки***

5	1. Дан анализ геометрии и размерам детали. 2. Необходимые изображения детали для эскиза выбраны правильно по ГОСТ 2.305- 2008. 3. Изображения детали выполнены по ГОСТ 2.305- 2008 с учетом ее обработки, наглядности и удобства нанесения размеров. 4. Изображение и обозначение резьбы выполнено по ГОСТ 2.311-68. 5. Штриховка в разрезах и сечениях выполнена согласно ГОСТ 2.306-68. 6. Размеры на все конструктивные и технологические элементы детали (фаски, проточки, канавки, отверстия и т.п.) и размеры, определяющие их расположения относительно баз, нанесены технически грамотно согласно ГОСТ 2.307-2011. 7. Шероховатость поверхностей детали обозначена по ГОСТ 2.309 – 73. 8. Эскиз оформлен в соответствии с требованиями ГОСТ 2.109-73. Незначительные недочеты или ошибки при выполнении эскиза исправляются самим же обучающимся.
4	1. Дан анализ геометрии и размерам детали. 2. Необходимые изображения детали для эскиза выбраны правильно по ГОСТ 2.305- 2008. 3. При выполнении изображений детали допущено 2-3 ошибки. 4. Изображение и обозначение резьбы выполнено по ГОСТ 2.311-68. 5. Штриховка в разрезах и сечениях выполнена согласно ГОСТ 2.306-68. 6. При нанесении размеров допущено 3-4 ошибки. 7. Шероховатость поверхностей детали обозначена по ГОСТ 2.309 – 73. 8. При оформлении эскиза надписи заполнены небрежно, не заполнена дополнительная графа по ГОСТ 2.104-2006. Допущенные неточности или ошибки при выполнении эскиза обучающийся исправляет, отвечая на наводящие вопросы преподавателя.

3	1. Дан анализ геометрии и размерам детали. 2. Необходимые изображения детали для эскиза выбраны по ГОСТ 2.305- 2008. 3. При выполнении изображений детали допущено 4- 5 ошибок. 4. Изображение и обозначение резьбы выполнены по ГОСТ 2.311-68. 5. Штриховка в разрезах и сечениях выполнена согласно ГОСТ 2.306-68. 6. При нанесении размеров допущено 5-6 ошибок. 7. При обозначении шероховатости поверхностей детали допущено 2 ошибки**.** 8. При оформлении эскиза надписи заполнены небрежно**,** не заполнена дополнительная графа по ГОСТ 2.104-2006, компоновка чертежа выполнена без учета мест для нанесения размеров. Допущенные неточности или ошибки при выполнении эскиза обучающийся исправляет с помощью преподавателя.

2.10 Текущий контроль (ТК) № 10

Тема занятия: 3.6.7.Нанесение номеров позиций составных частей изделия. Заполнение основной надписи.

Метод и форма контроля: Индивидуальные задания (Опрос)

Вид контроля: Защита графической работы.

Дидактическая единица: 1.7 правила выполнения и оформления чертежей и эскизов деталей, сборочных чертежей

Занятие(-я):

3.6.3.Выполнение сборочного чертежа по эскизам деталей.

3.6.4.Составление спецификации на сборочную единицу.

3.6.5.Выполнение сборочного чертежа по эскизам деталей. Нанесение размеров на чертеже: габаритные, установочные, присоединительные и монтажные.

3.6.6.Нанесение номеров позиций составных частей изделия. Заполнение основной надписи.

Задание №1

Ответить на вопросы:

1. Какой шифр присвоен сборочным чертежам?
2. Какие детали на сборочном чертеже в продольном разрезе не штрихуют?
3. Какие размеры наносят на сборочном чертеже?

4. В какой последовательности заполняют графы спецификации?
5. Описать правила нанесения номеров позиций составных частей на сборочном чертеже?

Оценка	*Показатели оценки*
5	Даны правильные ответы на 5 вопросов из 5. 1. Дано описание буквенного кода сборочного чертежа согласно ГОСТ 2. 102-2013. 2. Перечислены детали, которые на сборочном чертеже в продольном разрезе не штрихуют согласно ГОСТ 2.109-73. 3. Перечислены размеры, которые наносят на сборочном чертеже согласно ГОСТ 2.109-73. 4. Дано описание заполнения граф спецификации согласно ГОСТ 2.106-96. 5. Дано описание нанесение номеров позиций составных частей на сборочном чертеже согласно ГОСТ 2.109-73.
4	Даны ответы на 4 вопроса из 5 или при ответе допущены незначитнльные неточности.
3	Даны ответы на 3 вопроса из 5.

Дидактическая единица: 2.8 разрабатывать конструкторскую документацию с соблюдением требований стандартов ЕСКД на сборочную единицу

Занятие(-я):

3.6.1.Назначение и содержание сборочного чертежа. Комплект конструкторской документации на сборочную единицу. Последовательность выполнения сборочного чертежа по эскизам. Размеры на сборочном чертеже.

3.6.2.Выполнение сборочного чертежа по эскизам деталей.

3.6.3.Выполнение сборочного чертежа по эскизам деталей.

3.6.4.Составление спецификации на сборочную единицу.

3.6.5.Выполнение сборочного чертежа по эскизам деталей. Нанесение размеров на чертеже: габаритные, установочные, присоединительные и монтажные.

3.6.6.Нанесение номеров позиций составных частей изделия. Заполнение основной надписи.

Задание №1

На ранее выполненном чертеже сборочной единицы нанести размеры и номера позиций составных частей.

Оценка	*Показатели оценки*
5	1. Габаритные, установочные, присоединительные, эксплуатационные размеры на чертеже сборочной единицы нанесены согласно ГОСТ 2.109-73. 2. Выносные и размерные линии, размерные числа расположены согласно ГОСТ 2.307-2011. 3. Размерные числа нанесены чертежным шрифтом согласно ГОСТ 2.304-81. 4. Номера позиций составных частей нанесены согласно спецификации по ГОСТ 2.106-96. 5. Размеры нанесены со стороны вида, номера позиций - со стороны разреза. 6. Размер шрифта номеров позиций выполнен согласно ГОСТ 2. 109-73. 7. Линии на чертеже выполнены согласно ГОСТ 2.303-68.
4	1. Габаритные, установочные, присоединительные, эксплуатационные размеры на чертеже сборочной единицы нанесены согласно ГОСТ 2.109-73. Из всего необходимого количества недостает 1 -2 размера. 2. Выносные и размерные линии, размерные числа расположены согласно ГОСТ 2.307-2011. 3. Размерные числа нанесены без соблюдения чертежного шрифта. 4. При нанесении номеров позиций составных частей согласно спецификации по ГОСТ 2.106-96 допущена одна ошибка. 5. Размеры нанесены со стороны вида, номера позиций - со стороны разреза. 6. Размер шрифта номеров позиций выполнен согласно ГОСТ 2.109-73. 7. Линии на чертеже выполнены согласно ГОСТ 2.303-68.

3	1. Габаритные, установочные, присоединительные, эксплуатационные размеры на чертеже сборочной единицы нанесены согласно ГОСТ 2.109-73. Из всего необходимого количества недостает 2 размера. 2. Выносные и размерные линии, размерные числа размещены с допущением 1-2 ошибок. 3. Размерные числа нанесены без соблюдения чертежного шрифта. 4. При нанесении номеров позиций составных частей согласно спецификации допущена одна ошибка. 5. Размеры нанесены со стороны вида, номера позиций - со стороны разреза. 6. Размер шрифта номеров позиций не соответствует ГОСТ 2. 109-73. 7. Линии на чертеже выполнены с отклонением от ГОСТ 2.303-68.

2.11 Текущий контроль (ТК) № 11

Тема занятия: 3.7.8.Выполнение комплекта рабочих чертежей деталей по сборочным чертежам (чертежам общего вида).
Метод и форма контроля: Индивидуальные задания (Опрос)
Вид контроля: Устные индивидуальные задания
Дидактическая единица: 2.4 читать чертежи и схемы
Занятие(-я):
3.2.6.Выполнение чертежа с исправлением допущенных на нём ошибок.
3.3.1.Виды разъемных и неразъёмных соединений. Стандартные крепежные детали и их условные обозначения.
3.4.1.Основная цель создания САПР. Задачи САПР на стадиях проектирования и подготовки производства. CAD - компьютерная помощь в дизайне (программа черчения); автоматизации двумерного и/или трехмерного геометрического проектирования, создания конструкторской и/или технологической документации. CAM - компьютерная помощь в производстве; средства технологической подготовки производства изделий, обеспечивающие автоматизацию программирования и управления оборудования с ЧПУ. Выполнение чертежей деталей и узлов с применением CAD (построение изображения соединения деталей шпилькой).
3.7.1.Назначение и содержание сборочного чертежа. Назначение и содержание схемы. Последовательность чтения сборочного чертежа и схем. Деталировка. Использование спецификации в процессе чтения сборочных чертежей и схем.
3.7.2.Чтение сборочного чертежа (чертежа общего вида) по индивидуальным заданиям.

3.7.3.Выполнение чертежей деталей по сборочному чертежу изделия из 4-6 деталей, с построением аксонометрической проекции одной детали. Построение чертежей деталей с учётом формы деталей и способов их изготовления.
3.7.4.Выполнение комплекта рабочих чертежей деталей по сборочным чертежам (чертежам общего вида). Чертежи деталей, имеющих форму тел вращения.
3.7.5.Выполнение комплекта рабочих чертежей деталей по сборочным чертежам (чертежам общего вида). Чертежи деталей, имеющих форму тел вращения.
3.7.6.Выполнение комплекта рабочих чертежей деталей по сборочным чертежам (чертежам общего вида).
3.7.7.Выполнение комплекта рабочих чертежей деталей по сборочным чертежам (чертежам общего вида).

Задание №1

Прочитать предложенный чертеж сборочной единицы в следующем порядке:

1. Ознакомиться с содержанием основной надписи с целью определения наименования изделия, обозначения чертежа, масштаба изображений.
2. Установить назначение изделия, описать принцип работы сборочной единицы.
3. Назвать изображения, представленные на чертеже согласно ГОСТ 2. 305-2008.
4. Изучить спецификацию, перечислить оригинальные и стандартные детали, входящие в состав сборочной единицы.
5. Расшифровать условные обозначения стандартных крепежных изделий согласно стандартам.
6. По номерам позиций чертежа и спецификации последовательно найти на всех изображениях проекции всех деталей и изучить геометрическую форму каждой детали в отдельности. Показать внешний и внутренний контуры указанной детали.
7. Указать габаритные, установочные, присоединительные и иные размеры, нанесенные на чертеже.
8. Установить виды соединений деталей и взаимодействия составных частей в процессе работы.
9. Установить порядок сборки и разборки изделия для замены указанной детали.

Предусмотрено 50 вариантов заданий. Боголюбов С.К. Чтение и деталирование сборочных чертежей. Альбом. Учеб. Пособие для учащихся машиностроительных техникумов. - 2-е изд., перераб. и доп. - М.: Машиностроение.

Оценка	***Показатели оценки***

5	Количество набранных баллов: от 54 до 60. 1. Прочитана основная надпись по предложенному чертежу сборочной единицы - **1 балл.** 2. Дано описание назначения, устройства и принципа работы изделия - **5 баллов**. 3. Названы изображения (виды, разрезы, сечения) согласно ГОСТ 2. 305-2008 – **16 баллов.** 4. Перечислены оригинальные и стандартные детали, входящие в состав сборочной единицы согласно спецификации **- 2 балла.** 5. Расшифрованы условные обозначения стандартных крепежных изделий согласно стандартам - **7 баллов.** 6. Выявлена и показана геометрическая форма внешнего и внутреннего контуров указанной детали при помощи проекционной связи и штриховки сечений, согласно ГОСТ 2.305-2008 **- 18 баллов.** 7. Указаны на чертеже габаритные, установочные и монтажные размеры детали – **2 балла.** 8. Установлены виды соединений деталей: подвижные, неподвижные, резьбовые и т.п. – **4 балла.** 9. Описана последовательность сборки и разборки изделия для замены указанной детали – **5 баллов.**
4	Количество набранных баллов: от 45 до 53 баллов.
3	Количество набранных баллов: от 37 до 44 баллов.

2.12 Текущий контроль (ТК) № 12

Тема занятия: 3.7.14.Выполнение комплекта рабочих чертежей деталей по чертежам общего вида.

Метод и форма контроля: Устный опрос (Опрос)

Вид контроля: Защита графической работы

Дидактическая единица: 1.5 требования стандартов Единой системы конструкторской документации (далее ЕСКД) и Единой системы технологической документации (далее ЕСТД) к оформлению и составлению чертежей и схем

Занятие(-я):

3.3.1.Виды разъемных и неразъёмных соединений. Стандартные крепежные детали и их условные обозначения.

3.3.4.Спецификация. Назначение, содержание и порядок заполнения.

3.3.5.Заполнение спецификации и основной надписи по форме 2 на болтовое

соединение.
3.4.1.Основная цель создания САПР. Задачи САПР на стадиях проектирования и подготовки производства. CAD - компьютерная помощь в дизайне (программа черчения); автоматизации двумерного и/или трехмерного геометрического проектирования, создания конструкторской и/или технологической документации. CAM - компьютерная помощь в производстве; средства технологической подготовки производства изделий, обеспечивающие автоматизацию программирования и управления оборудования с ЧПУ. Выполнение чертежей деталей и узлов с применением CAD (построение изображения соединения деталей шпилькой).
3.5.6.Нанесение размеров на типовые элементы деталей.
3.5.7.Нанесение размеров на чертежах деталей. Конструкторские и технологические базы. Способы нанесение размеров. Размерные цепи: последовательная, параллельная, комбинированная.
3.5.8.Нанесение размеров на механически обрабатываемые детали.
3.5.9.Выполнение эскизов деталей сборочной единицы, состоящей из 3-4 деталей. Проведение выносных и размерных линий с учётом конструкторских и технологических баз.
3.5.10.Выполнение эскизов деталей сборочной единицы, состоящей из 3-4 деталей. Обмер детали и нанесение размерных чисел.
3.5.11.Выполнение эскизов деталей сборочной единицы, состоящей из 3-4 деталей. Обмер детали и нанесение размерных чисел.
3.5.14.Выполнение эскизов деталей. Обозначение материалов на чертежах.
3.5.15.Обозначение материалов на чертежах. Выполнение эскизов деталей.
3.5.16.Выполнение эскизов деталей.
3.5.20.Составление рабочего чертежа по данным эскиза.
3.5.21.Выполнение рабочего чертежа детали по эскизам.
3.6.1.Назначение и содержание сборочного чертежа. Комплект конструкторской документации на сборочную единицу. Последовательность выполнения сборочного чертежа по эскизам. Размеры на сборочном чертеже.
3.6.2.Выполнение сборочного чертежа по эскизам деталей.
3.6.7.Нанесение номеров позиций составных частей изделия. Заполнение основной надписи.
3.7.1.Назначение и содержание сборочного чертежа. Назначение и содержание схемы. Последовательность чтения сборочного чертежа и схем. Деталировка. Использование спецификации в процессе чтения сборочных чертежей и схем.
3.7.2.Чтение сборочного чертежа (чертежа общего вида) по индивидуальным заданиям.
3.7.3.Выполнение чертежей деталей по сборочному чертежу изделия из 4-6 деталей, с построением аксонометрической проекции одной детали. Построение чертежей деталей с учётом формы деталей и способов их изготовления.

3.7.4.Выполнение комплекта рабочих чертежей деталей по сборочным чертежам (чертежам общего вида). Чертежи деталей, имеющих форму тел вращения.
3.7.9.Выполнение комплекта рабочих чертежей деталей по сборочным чертежам (чертежам общего вида). Чертежи деталей, требующих различной механической обработки.
3.7.12.Выполнение комплекта рабочих чертежей деталей по чертежам общего вида. Построение аксонометрической проекции одной детали.
3.7.13.Выполнение комплекта рабочих чертежей деталей по чертежам общего вида.

Задание №1

Ответить на вопросы:

1. Дать определение изображению вид. Перечислить названия основных видов и описать расположение их на чертеже. Описать в каких случаях и как подписывают виды на чертеже. Привести графические примеры.
2. Дать определение изображению разрез. Перечислить простые разрезы в зависимости от расположения секущей плоскости относительно горизонтальной плоскости проекций. В каких случаях простые разрезы на чертеже не обозначают?
3. Перечислить особенности выполнения разрезов симметричных деталей. Случаи совмещения на одном изображении половины вида и половины разреза, части вида и части разреза, линии разделяющие их. Привести графические примеры.
4. Описать обозначение разрезов и сечений на чертежах. Показать на графическом примере.
5. Дать определение изображению сечение. Описать различие между сечением и разрезом. Перечислить названия сечений в зависимости от их расположения на чертеже. Какими линиями их изображают? Показать на графическом примере.
6. Дать определение изображению местный вид. Описать в каких случаях и как подписывают местные виды на чертеже. Привести графические примеры.
7. Дать определение изображению сложный разрез. Перечислить названия сложных разрезов в зависимости от взаимного расположения секущих плоскостей. Описать их обозначение. Привести графические примеры.

Оценка	***Показатели оценки***
5	Тема вопроса раскрыта достаточно полно согласно стандартам ЕСКД, изложена технически грамотно, четко. Демонстрируется полное понимание сути теории, владение понятиями и терминологией. Просматривается связь теории с практикой. Незначительные недочеты при ответе исправляются самим же обучающимся.

4	При ответе допущены незначительные неточности или ответ не достаточно полный. Даны формально-логические определения. Приведены графические примеры с 1-2 ошибками. Допущенные ошибки при ответе обучающийся исправляет, отвечая на наводящие вопросы преподавателя.
3	Тема раскрыта кратко, недостаточно полно. Затруднения в изложении материала, аргументировании. Затруднения в описании построений сопряжения. Допущенные ошибки при ответе обучающийся исправляет с помощью преподавателя.

Дидактическая единица: 2.7 разрабатывать конструкторскую документацию с соблюдением требований стандартов ЕСКД на детали

Занятие(-я):

3.7.2.Чтение сборочного чертежа (чертежа общего вида) по индивидуальным заданиям.

3.7.3.Выполнение чертежей деталей по сборочному чертежу изделия из 4-6 деталей, с построением аксонометрической проекции одной детали. Построение чертежей деталей с учётом формы деталей и способов их изготовления.

3.7.4.Выполнение комплекта рабочих чертежей деталей по сборочным чертежам (чертежам общего вида). Чертежи деталей, имеющих форму тел вращения.

3.7.5.Выполнение комплекта рабочих чертежей деталей по сборочным чертежам (чертежам общего вида). Чертежи деталей, имеющих форму тел вращения.

3.7.6.Выполнение комплекта рабочих чертежей деталей по сборочным чертежам (чертежам общего вида).

3.7.7.Выполнение комплекта рабочих чертежей деталей по сборочным чертежам (чертежам общего вида).

3.7.8.Выполнение комплекта рабочих чертежей деталей по сборочным чертежам (чертежам общего вида).

3.7.9.Выполнение комплекта рабочих чертежей деталей по сборочным чертежам (чертежам общего вида). Чертежи деталей, требующих различной механической обработки.

3.7.10.Выполнение комплекта рабочих чертежей деталей по сборочным чертежам. Чертежи деталей, требующих различной механической обработки.

3.7.11.Выполнение комплекта рабочих чертежей деталей по сборочным чертежам.

3.7.12.Выполнение комплекта рабочих чертежей деталей по чертежам общего вида. Построение аксонометрической проекции одной детали.

3.7.13.Выполнение комплекта рабочих чертежей деталей по чертежам общего вида.

Задание №1

Выполнить изображения детали вращения или детали типа крышки (вилки) по выданному сборочному чертежу (один вариант из 50)

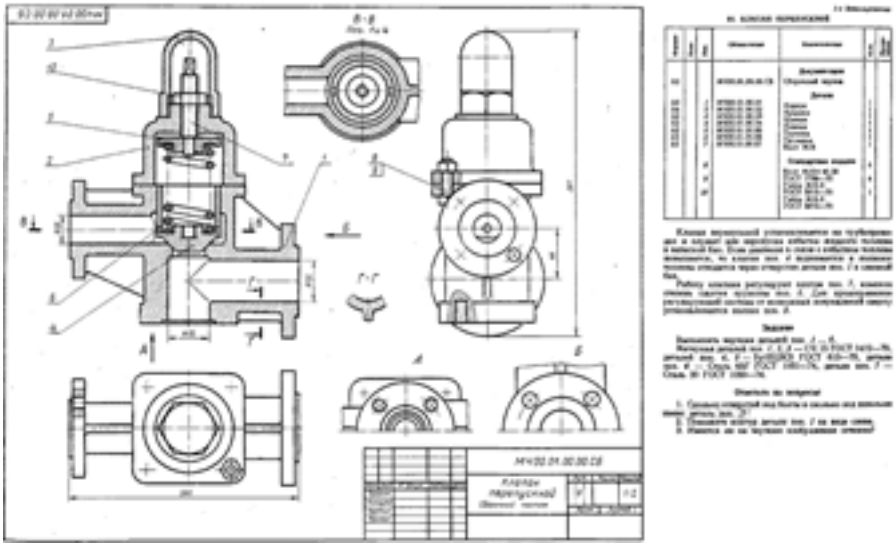

Боголюбов С.К. Чтение и деталирование сборочных чертежей. Альбом. Учеб. Пособие для учащихся машиностроительных техникумов. - 2-е изд., перераб. и доп. - М.: Машиностроение,

Оценка	***Показатели оценки***

5	При построении рабочего чертежа детали допускается 1-2 ошибки или незначительные неточности, которые исправляются самим же обучающимся. 1. Внешняя и внутренняя геометрическая форма детали определена правильно. 2. Главное изображение выбрано правильно. Все необходимые изображения (виды, разрезы, сечения, выносные элементы) построены верно, при необходимости обозначены согласно ГОСТ 2.305- 2008. 3. Деталь на чертеже расположена с учетом ее обработки, наглядности и удобства нанесения размеров. 4. Технологические элементы (фаски, проточки и т.п.), не показанные на сборочном чертеже восстановлены. 5. Изображение и обозначение резьбы выполнено по ГОСТ 2.311-68. 6. Размеры на все конструктивные и технологические элементы детали (фаски, проточки, канавки, отверстия и т.п.) и размеры, определяющие их расположения относительно баз, нанесены правильно согласно ГОСТ 2.307-2011. 7. Шероховатость поверхностей детали обозначена по ГОСТ 2.309 – 73. 8. Штриховка в разрезах и сечениях выполнена согласно ГОСТ 2.306-68. 9. Линии различных типов выполнены по ГОСТ 2.303-68. 10. Чертеж оформлен в соответствии с требованиями ГОСТ 2.109-73.
4	При построении чертежа детали допущено 3-4 ошибки, которые обучающийся исправляет, отвечая на наводящие вопросы преподавателя.
3	При построении чертежа детали допущено 5-7 ошибок. Затруднения в построении чертежа Допущенные ошибки при ответе обучающийся исправляет с помощью преподавателя.

2.13 Текущий контроль (ТК) № 13

Тема занятия: 3.8.4.Выполнение чертежа кинематической принципиальной схемы.
Метод и форма контроля: Самостоятельная работа (Опрос)
Вид контроля: графическая работа

Дидактическая единица: 1.4 способы графического представления технологического оборудования и выполнения технологических схем

Занятие(-я):

3.8.1.Графическое изображение и обозначение технологического оборудования. Чертежи и схемы по специальности.

3.8.2.Выполнение чертежа кинематической принципиальной схемы.

3.8.3.Выполнение чертежа кинематической принципиальной схемы.

Задание №1

Ответить на вопросы:

1. Что называется схемой?
2. Какие типы схем различают в зависимости от их назначения?
3. Какие виды схем различают в зависимости от характера элементов изделия и линий связи между ними?
4. Назвать входящие в кинематическую принципиальную схему элементы и связи между ними (не менее пяти).

Оценка	***Показатели оценки***
5	Правильно даны ответы на 4 вопроса. 1. Дано формально-логическое определение схемы согласно ГОСТ 2.701-2008. 2. Перечислены типы схем в зависимости от их назначения согласно ГОСТ 2.701-2008. 3. Перечислены типы схем в зависимости от характера элементов изделия и линий связи между ними согласно ГОСТ 2.701-2008. 4. Воспроизведены условные графических обозначений элементов кинематики согласно ГОСТ 2.770-68 и линий связи между ними согласно ГОСТ 2.701-2008, ГОСТ 2.721-74 (не менее 5-ти).

4	Даны ответы на 3 вопроса. 1. Дано формально-логическое определение схемы согласно ГОСТ 2.701-2008. 2. Перечислены типы схем в зависимости от их назначения согласно ГОСТ 2.701-2008 . 3. Перечислены типы схем в зависимости от характера элементов изделия и линий связи между ними согласно ГОСТ 2.701-2008. 4. Воспроизведены условные графических обозначений элементов кинематики согласно ГОСТ 2.770-68 и линий связи между ними согласно ГОСТ 2.701-2008, ГОСТ 2.721-74 (не менее 4-х).
3	Даны ответы на 2 вопроса. 1. Дано формально-логическое определение схемы согласно ГОСТ 2.701-2008. 2. Перечислены типы схем в зависимости от их назначения согласно ГОСТ 2.701-2008. 3. Перечислены типы схем в зависимости от характера элементов изделия и линий связи между ними согласно ГОСТ 2.701-2008. 4. Воспроизведены условные графических обозначений элементов кинематики согласно ГОСТ 2.770-68 и линий связи между ними согласно ГОСТ 2.701-2008, ГОСТ 2.721-74 (не менее 3-х).

Дидактическая единица: 2.1 выполнять графические изображения технологического оборудования и технологических схем в ручной и машинной графике

Занятие(-я):

3.8.1.Графическое изображение и обозначение технологического оборудования. Чертежи и схемы по специальности.

3.8.2.Выполнение чертежа кинематической принципиальной схемы.

3.8.3.Выполнение чертежа кинематической принципиальной схемы.

Задание №1

Выполнить чертеж кинематической принципиальной схемы на формате А 4.

Оценка	*Показатели оценки*
5	1. Схема оформлена в соответствии с действующей нормативной базой: ◦ формат листа согласно ГОСТ 2.301-68 ЕСКД; ◦ планировка (компоновка) чертежа; ◦ линии на схеме согласно ГОСТ 2.303-68, ГОСТ 2.701-2008, ГОСТ 2.721-74; ЕСКД; ◦ шрифт чертежный по ГОСТ 2.304-81; ◦ основная надпись по ГОСТ 2.104-2006 (форма 1). 2. Чертеж схемы кинематической принципиальной выполнен по ГОСТ 2.703—68: ◦ изображение линий связи в виде вертикальных и горизонтальных отрезков с минимально возможным числом изломов и пересечений согласно ГОСТ 2.701-2008, ГОСТ 2.721-74; ◦ условные графические обозначения элементов кинематики (УГО) на схемах согласно ГОСТ 2.770-68; ◦ буквенные коды групп элементов согласно ГОСТ 2.703-68; ◦ буквенное позиционное обозначения элементов согласно ГОСТ 2.106-96. 3. Таблица с обозначением, наименованием элементов и их количеством выполнена согласно ГОСТ 2.701-84.
4	1. При оформлении схемы допущены незначительные неточности, надписи выполнены с незначительным отклонением от чертежного шрифта. 2. При выполнении чертежа схемы кинематической принципиальной допущены 1-2 ошибки. 3. Чертежный шрифт при заполнении таблицы с обозначением, наименованием элементов и их количеством выполнен с незначительным отклонением от стандарта.

3	1. Схема оформлена с незначительными отклонениями от действующей нормативной базы, отсутствует компоновка чертежа, не заполнена дополнительная графа, надписи заполнены без соблюдения чертежного шрифта по ГОСТ 2.304-81. 2. При выполнении чертежа схемы кинематической принципиальной допущены 3-4 ошибки. 3. Таблица с обозначением, наименованием элементов и их количеством выполнена без соблюдения чертежного шрифта по ГОСТ 2.304-81.

3. ФОНД ОЦЕНОЧНЫХ СРЕДСТВ ДИСЦИПЛИНЫ, ИСПОЛЬЗУЕМЫЙ ДЛЯ ПРОМЕЖУТОЧНОЙ АТТЕСТАЦИИ

№ семестра	Вид промежуточной аттестации
4	Экзамен

Экзамен может быть выставлен автоматически по результатам текущих контролей
Текущий контроль №1
Текущий контроль №2
Текущий контроль №3
Текущий контроль №4
Текущий контроль №5
Текущий контроль №6
Текущий контроль №7
Текущий контроль №8
Текущий контроль №9
Текущий контроль №10
Текущий контроль №11
Текущий контроль №12
Текущий контроль №13

Метод и форма контроля: Индивидуальное задание (Информационно-аналитический)
Вид контроля: По выбору выполнить 1 теоретическое задание и 2 практических задания
Дидактическая единица для контроля:
1.8 правила нанесения обозначения шероховатости, размеров и технических требований на чертежах
Задание №1
Ответить на вопросы:

1. Дать определение понятию «шероховатость поверхности». Назвать параметры, установленные для оценки качества поверхности. Перечислить линии чертежа, на которых располагают знаки шероховатости поверхности. (Показать на примере)

2. Расшифровать обозначение шероховатости поверхности в правом верхнем углу чертежа. Каковы размеры и толщина линий знака в обозначении шероховатости, вынесенном в правый верхний угол чертежа?

- 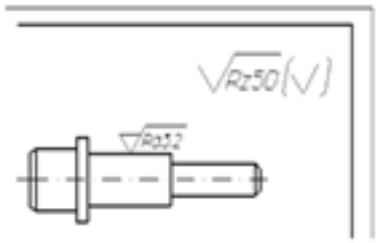

Оценка	*Показатели оценки*
5	Тема вопроса раскрыта достаточно полно согласно стандартам ЕСКД, изложена технически грамотно, четко. Демонстрируется полное понимание сути теории, владение понятиями и терминологией. Приведены графические правильно выполненные примеры. Просматривается связь теории с практикой. Незначительные недочеты при ответе исправляются самим же обучающимся.
4	При ответе допущены незначительные неточности или ответ не достаточно полный. Даны формально-логические определения. Приведены графические примеры с 1-2 ошибками. Допущенные ошибки при ответе обучающийся исправляет, отвечая на наводящие вопросы преподавателя.
3	Тема раскрыта кратко, недостаточно полно. Затруднения в изложении материала, аргументировании. Затруднения в выполнении графических примеров. Допущенные ошибки при ответе обучающийся исправляет с помощью преподавателя.

Дидактическая единица для контроля:

2.7 разрабатывать конструкторскую документацию с соблюдением требований стандартов ЕСКД на детали

Задание №1

Выполнить рабочий чертеж корпусной детали по сборочному чертежу. Максимальное количество набранных баллов 75. В каждом подпункте за ошибку снимается по 0,5 балла. 30 вариантов.

Оценка	*Показатели оценки*

5	Количество набранных баллов 67 и более, если 1. Чертеж оформлен в соответствии с требованиями ГОСТ 2.109-73 - **6 баллов:** ◦ формат листа согласно ГОСТ 2.301-68 - **0.5 балла**; ◦ масштаб чертежа согласно ГОСТ 2.302-68 - **1 балл**; ◦ линии чертежа согласно ГОСТ 2.303-68 - **1.5 балла**; ◦ шрифт чертежный согласно ГОСТ 2.304-68 - **0,5 балла**; ◦ компоновка чертежа - **1 балл**; ◦ технические требования по ГОСТ 2.316-2008 (при необходимости) - **0,5 балла**; ◦ основная надпись согласно ГОСТ 2.104-2006 – **1 балл**. 2. Изображения детали построены согласно ГОСТ 2.305-2008 - **30 баллов:** ◦ правильно определена внешняя и внутренняя геометрическая форма детали - **10 баллов**; ◦ выбрано главное изображение и построены в проекционной связи необходимые изображения – **8 баллов**; ◦ обозначены на чертеже изображения согласно ГОСТ 2.305-2008 - **2 балла**; ◦ деталь расположена на чертеже с учетом ее обработки, наглядности и удобства нанесения размеров - **5 баллов**; ◦ восстановлены технологические элементы (фаски, проточки), не показанные на сборочном чертеже - **1 балл**; ◦ резьба изображена согласно ГОСТ 2.311-68 – **4 балла.** 3. Штриховка в разрезах и сечениях выполнена согласно ГОСТ 2.306-68 - **5 баллов.** 4. Размеры нанесены согласно ГОСТ 2.307-2011 - **30 баллов:** ◦ выбраны базы для нанесения размеров - **3 балла**; ◦ достаточность размеров (нанесены размеры на все конструктивные и технологические элементы детали: фаски, проточки, канавки, отверстия и т.п. и размеры, определяющие их расположения

	относительно баз) - **10 баллов**; ◦ размеры рационально проставлены на всех изображениях, имеющиеся на чертеже – **2 балла**; ◦ размерные и выносные линии не пересекаются между собой, выдержаны расстояния между линиями – **2 балла**; ◦ размерные числа расположены согласно стандарту - **2 балла**; ◦ нанесены знаки: диаметра, радиуса и т.п. – **2 балла**; ◦ резьба на чертеже обозначена по ГОСТ 2.311-68 - **2 балла**; ◦ нанесены габаритные размеры – **2 балла**; ◦ нанесение размеров внешней формы изделия со стороны вида, внутренней формы изделия - со стороны разреза - **4 балла**; ◦ на концентрических окружностях проставлены размеры самой большой и самой маленькой окружности, диаметры остальных окружностей нанесены на других изображениях – **1 балл.** 5. Шероховатость поверхностей детали обозначена согласно ГОСТ 2.309 – 73 - **4 балла:** ◦ расположены знаки шероховатости поверхностей на изображении изделия - **2 балла**; ◦ указана шероховатость поверхностей в верхнем правом углу чертежа – **2 балла.**
4	Количество набранных баллов 55 - 66.
3	Количество набранных баллов 40 - 65.

Задание №2

Выполнить рабочий чертеж (эскиз) детали по выданному сборочному чертежу. 25 вариантов.

Оценка	***Показатели оценки***

5	При построении рабочего чертежа детали допускается 1-2 ошибки или незначительные неточности, которые исправляются самим же обучающимся. 1. Внешняя и внутренняя геометрическая форма детали определена правильно. 2. Главное изображение выбрано правильно. Все необходимые изображения (виды, разрезы, сечения, выносные элементы) построены верно, при необходимости обозначены согласно ГОСТ 2.305- 2008. 3. Деталь на чертеже расположена с учетом ее обработки, наглядности и удобства нанесения размеров. 4. Технологические элементы (фаски, проточки и т.п.), не показанные на сборочном чертеже восстановлены. 5. Изображение и обозначение резьбы выполнено по ГОСТ 2.311-68. 6. Размеры на все конструктивные и технологические элементы детали (фаски, проточки, канавки, отверстия и т.п.) и размеры, определяющие их расположения относительно баз, нанесены правильно согласно ГОСТ 2.307-2011. 7. Шероховатость поверхностей детали обозначена по ГОСТ 2.309 – 73. 8. Штриховка в разрезах и сечениях выполнена согласно ГОСТ 2.306-68. 9. Линии различных типов выполнены по ГОСТ 2.303-68. 10. Чертеж оформлен в соответствии с требованиями ГОСТ 2.109-73.
4	При построении чертежа детали допущено 3-4 ошибки, которые обучающийся исправляет, отвечая на наводящие вопросы преподавателя.
3	При построении чертежа детали допущено 5-7 ошибок. Затруднения в построении чертежа Допущенные ошибки при ответе обучающийся исправляет с помощью преподавателя.

Задание №3

Выполнить рабочий чертеж детали типа крышки или детали вращения по выданному сборочному чертежу. 30 вариантов.

Оценка	*Показатели оценки*
5	При построении рабочего чертежа детали допускается 1- 2 ошибки, которые исправляются самим же обучающимся. 1. Внешняя и внутренняя геометрическая форма детали определена правильно. 2. Главное изображение выбрано правильно. Все необходимые изображения (виды, разрезы, сечения, выносные элементы) построены верно, при необходимости обозначены согласно ГОСТ 2.305- 2008. 3. Деталь на чертеже расположена с учетом ее обработки, наглядности и удобства нанесения размеров. 4. Технологические элементы (фаски, проточки и т.п.), не показанные на сборочном чертеже восстановлены. 5. Изображение и обозначение резьбы выполнено по ГОСТ 2.311-68. 6. Размеры на все конструктивные и технологические элементы детали (фаски, проточки, канавки, отверстия и т.п.) и размеры, определяющие их расположения относительно баз, нанесены правильно согласно ГОСТ 2.307-2011. 7. Шероховатость поверхностей детали обозначена по ГОСТ 2.309 – 73. 8. Штриховка в разрезах и сечениях выполнена согласно ГОСТ 2.306-68. 9. Линии различных типов выполнены по ГОСТ 2.303-68. 10. Чертеж оформлен в соответствии с требованиями ГОСТ 2.109-73.
4	При построении чертежа детали допущено 3-4 ошибки, которые обучающийся исправляет, отвечая на наводящие вопросы преподавателя.
3	При построении чертежа детали допущено 5-6 ошибок. Затруднения в построении чертежа. Допущенные ошибки при ответе обучающийся исправляет с помощью преподавателя.

Задание №4

Выполнить рабочий чертеж детали типа крышки или детали вращения по выданному сборочному чертежу. 30 вариантов.

Оценка	*Показатели оценки*
5	При построении рабочего чертежа детали допускается 1- 2 ошибки, которые исправляются самим же обучающимся. 1. Внешняя и внутренняя геометрическая форма детали определена правильно. 2. Главное изображение выбрано правильно. Все необходимые изображения (виды, разрезы, сечения, выносные элементы) построены верно, при необходимости обозначены согласно ГОСТ 2.305- 2008. 3. Деталь на чертеже расположена с учетом ее обработки, наглядности и удобства нанесения размеров. 4. Технологические элементы (фаски, проточки и т.п.), не показанные на сборочном чертеже восстановлены. 5. Изображение и обозначение резьбы выполнено по ГОСТ 2.311-68. 6. Размеры на все конструктивные и технологические элементы детали (фаски, проточки, канавки, отверстия и т.п.) и размеры, определяющие их расположения относительно баз, нанесены правильно согласно ГОСТ 2.307-2011. 7. Шероховатость поверхностей детали обозначена по ГОСТ 2.309 – 73. 8. Штриховка в разрезах и сечениях выполнена согласно ГОСТ 2.306-68. 9. Линии различных типов выполнены по ГОСТ 2.303-68. 10. Чертеж оформлен в соответствии с требованиями ГОСТ 2.109-73.
4	При построении чертежа детали допущено 3-4 ошибки, которые обучающийся исправляет, отвечая на наводящие вопросы преподавателя.
3	При построении чертежа детали допущено 5-6 ошибок. Затруднения в построении чертежа. Допущенные ошибки при ответе обучающийся исправляет с помощью преподавателя.

Задание №5 (из текущего контроля)

Выполнить изображения детали вращения или детали типа крышки (вилки) по выданному сборочному чертежу (один вариант из 50)

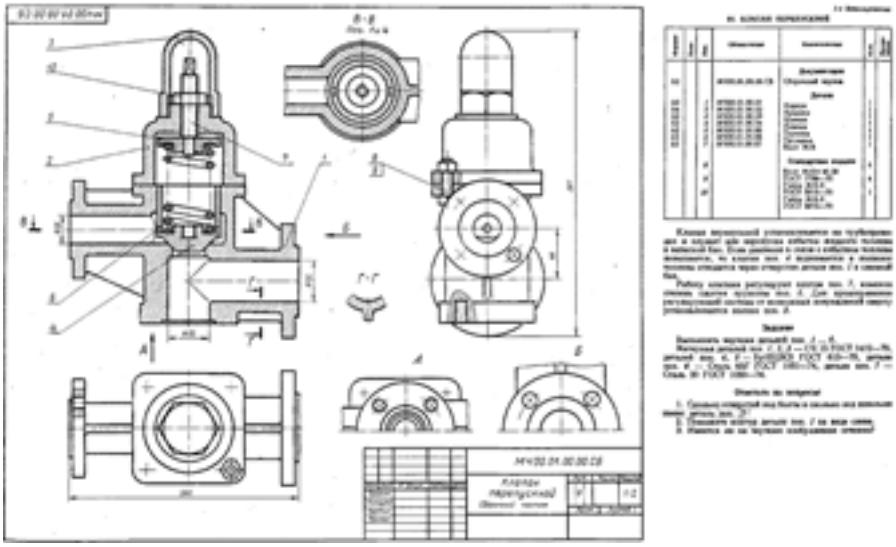

Боголюбов С.К. Чтение и деталирование сборочных чертежей. Альбом. Учеб. Пособие для учащихся машиностроительных техникумов. - 2-е изд., перераб. и доп. - М.: Машиностроение,

Оценка	***Показатели оценки***

5	При построении рабочего чертежа детали допускается 1-2 ошибки или незначительные неточности, которые исправляются самим же обучающимся. 1. Внешняя и внутренняя геометрическая форма детали определена правильно. 2. Главное изображение выбрано правильно. Все необходимые изображения (виды, разрезы, сечения, выносные элементы) построены верно, при необходимости обозначены согласно ГОСТ 2.305- 2008. 3. Деталь на чертеже расположена с учетом ее обработки, наглядности и удобства нанесения размеров. 4. Технологические элементы (фаски, проточки и т.п.), не показанные на сборочном чертеже восстановлены. 5. Изображение и обозначение резьбы выполнено по ГОСТ 2.311-68. 6. Размеры на все конструктивные и технологические элементы детали (фаски, проточки, канавки, отверстия и т.п.) и размеры, определяющие их расположения относительно баз, нанесены правильно согласно ГОСТ 2.307-2011. 7. Шероховатость поверхностей детали обозначена по ГОСТ 2.309 – 73. 8. Штриховка в разрезах и сечениях выполнена согласно ГОСТ 2.306-68. 9. Линии различных типов выполнены по ГОСТ 2.303-68. 10. Чертеж оформлен в соответствии с требованиями ГОСТ 2.109-73.
4	При построении чертежа детали допущено 3-4 ошибки, которые обучающийся исправляет, отвечая на наводящие вопросы преподавателя.
3	При построении чертежа детали допущено 5-7 ошибок. Затруднения в построении чертежа Допущенные ошибки при ответе обучающийся исправляет с помощью преподавателя.

Дидактическая единица для контроля:

2.8 разрабатывать конструкторскую документацию с соблюдением требований стандартов ЕСКД на сборочную единицу

Задание №1

Выполнить сборочный чертеж резьбового соединения двух деталей (деталь А ввернуть в деталь Б). Нанести размеры и номера позиций составных частей на чертеже сборочной единицы (поз.1- деталь А, поз.2- деталь Б).

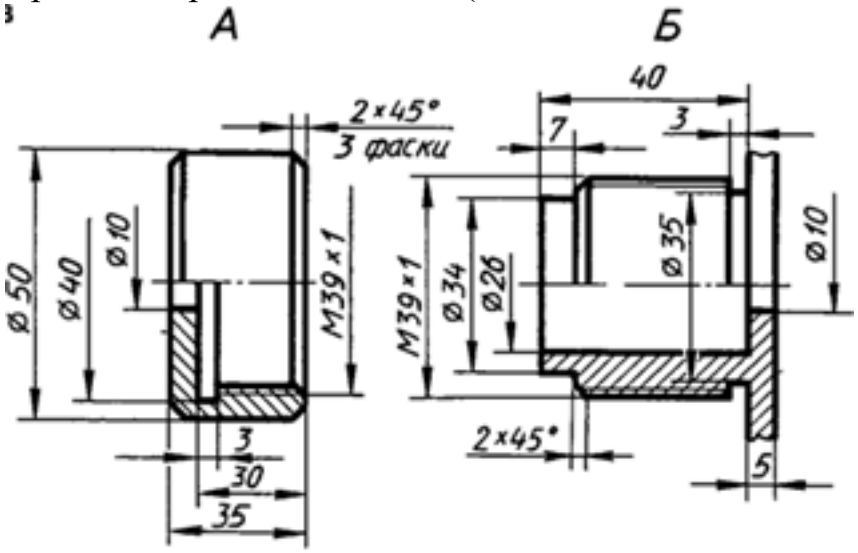

Оценка	*Показатели оценки*
5	Построено резьбовое соединение согласно ГОСТ 2.311-68 ЕСКД. 2. Нанесены габаритные, установочные, присоединительные, эксплуатационные размеры на чертеже сборочной единицы согласно ГОСТ 2.109-73. 3. Нанесены номера позиций составных частей согласно ГОСТ 2.106-96, ГОСТ 2.109-73 ЕСКД 4. Размеры нанесены со стороны вида, номера позиций - со стороны разреза. 5. Выносные и размерные линии, размерные числа расположены согласно ГОСТ 2.307-2011. 6. Линии на чертеже выполнены согласно ГОСТ2.303-68. Незначительные недочеты или ошибки при выполнении чертежа исправляются самим же обучающимся.
4	ри построении чертежа допущены незначительные неточности или 1-2 ошибки, которые обучающийся исправляет, отвечая на наводящие вопросы преподавателя.
3	При построении чертежа допущены 3-4 ошибки. Затруднения в построении чертежа Допущенные ошибки при ответе обучающийся исправляет с помощью преподавателя.

Дидактическая единица для контроля:

2.3 выполнять чертежи технических деталей в ручной и машинной графике

Задание №1

Вычертить контур технической детали с применением различных геометрических построений, нанести размеры. Один вариант из 30.

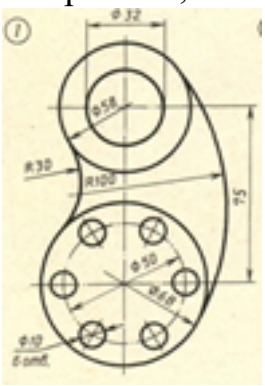

Оценка	*Показатели оценки*
5	Проведен анализ изображения и формы детали с целью выявления необходимых геометрических построений, определены типы касания. 2. Оформлен чертеж в соответствии с требованиями ГОСТ 2.109-73: • формат чертежного листа оформлен согласно ГОСТ 2.301-68; • выбран и соблюдается масштаб на изображениях по ГОСТ 2.302-68; • линии различных типов на чертеже выполнены согласно ГОСТ 2.303-68; • выполнена компоновка чертежа (равномерное расположение изображения на чертеже); • заполнена основная надпись (форма 1) и дополнительная графа по ГОСТ 2.104-2006. 3. Построено изображение контура технической детали согласно выданному заданию: • выполнены деления углов, окружностей на равные части согласно правилам геометрических построений, вспомогательные построения тонкими линиями отмечены на чертеже; • построены сопряжения согласно технике выполнения

	сопряжений, вспомогательные построения при нахождении центра дуги сопряжения и точек касания тонкими линиями отмечены на чертеже. 4. Нанесены размеры на чертеже согласно ГОСТ 2.307-2011: • размерные и выносные линии расположены согласно стандарту; • размерные числа расположены согласно стандарту; • нанесены знаки: диаметра, радиуса и т.п.; • нанесены размеры на все конструктивные элементы детали и размеры, определяющие их расположение; • нанесены габаритные размеры. 5. Шрифт чертежный выполнен согласно ГОСТ 2.304-81.
4	1. Проведен анализ изображения и формы детали с целью выявления необходимых геометрических построений, определены типы касания. 2. Допущены незначительные неточности в построение и оформление чертежа. 3. Нанесены размеры на чертеже с незначительным отклонением от стандарта ГОСТ 2.307-2011. 4. Шрифт чертежный выполнен с незначительным отклонением от стандарта ГОСТ 2.304-81.
3	1. Проведен анализ изображения и формы детали с целью выявления необходимых геометрических построений без должного внимания, что привело к 2-3 ошибкам на изображении контура детали, вспомогательные построения тонкими линиями не отмечены на чертеже. 2. Допущены неточности в оформление чертежа. 3. Нанесены размеры на чертеже с незначительным отклонением от стандарта ГОСТ 2.307-2011. 4. Шрифт чертежный выполнен небрежно.

Дидактическая единица для контроля:

2.6 выполнять чертежи в формате 2D и 3D

Задание №1 (из текущего контроля)

Построить согласно предложенному варианту три вида по двум заданным с применением вертикальных простых разрезов и изометрическую проекцию модели

с вырезом передней четверти. Один вариант из 30.

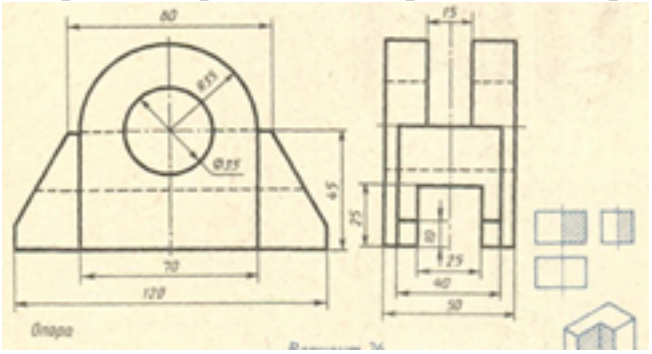

Оценка	*Показатели оценки*
5	1. Вертикальные разрезы построены согласно ГОСТ 2.305-2008: ◦ сформирован фронтальный разрез; ◦ сформирован профильный разрез; ◦ учтены особенности применения метода разрезов; ◦ применены местные разрезы (при необходимости). 2. Линии штриховки в разрезах нанесены согласно ГОСТ 2.306-68. 3. Размеры нанесены согласно ГОСТ 2.307-68. 4. Линии различных типов на чертеже выполнены согласно ГОСТ 2.303-68 ЕСКД. 5. Шрифт размерных чисел (h=3,5 или 5) выполнен согласно ГОСТ 2.304-81. 6. Изометрическая проекция детали с вырезом четверти построена согласно ГОСТ 2.317-2011: ◦ построены аксонометрические оси; ◦ учтены коэффициенты искажения по осям; ◦ построение плоских фигур выполнено согласно стандарту; ◦ выполнен вырез одной четверти детали. 7. Линии штриховки сечений в изометрической проекции нанесены по ГОСТ 2.317-2011. 8. Чертеж оформлен в соответствии с требованиями ГОСТ 2.109-73.

4	1. Вертикальные разрезы построены согласно ГОСТ 2.305-2008, допущены незначительные неточности при построении особенностей метода разрезов. 2. Линии штриховки в разрезах нанесены согласно ГОСТ 2.306-68. 3. При нанесении размеров допущено 1-2 ошибки, недостает 1-2 размера. 4. Линии различных типов на чертеже выполнены согласно ГОСТ 2.303-68 ЕСКД. 5. Шрифт чертежный выполнен с незначительным отклонением от стандарта ГОСТ 2.304-81. 6. Изометрическая проекция детали с вырезом четверти построена с незначительными неточностями. 7. Линии штриховки сечений в изометрической проекции нанесены с незначительным отклонением от ГОСТ 2.317-2011. 8. Чертеж оформлен в соответствии с требованиями ГОСТ 2.109-73.
3	1. В построении вертикальных разрезов допущены 2-3 ошибки. 2. Линии штриховки в разрезах нанесены с незначительным отклонением от стандарта ГОСТ 2.306-68. 3. При нанесении размеров допущено 3-4 ошибки (отклонение от стандарта ГОСТ 2.307-68), недостает 3-4 размера. 4. Линии различных типов на чертеже выполнены с незначительным отклонением от стандарта ГОСТ 2.303-68. 5. Шрифт чертежный выполнен небрежно. 6. Изометрическая проекция детали построена согласно ГОСТ 2.317-2011, без выреза одной четверти или при построении изометрической проекции детали с вырезом четверти допущены 1-2 ошибки. 7. Линии штриховки сечений в изометрической проекции нанесены с отклонением от стандарта. 8. При оформлении чертежа допущены 1-2 ошибки.

Дидактическая единица для контроля:

1.1 законы, методы, приемы проекционного черчения

Задание №1

Перечислить методы проецирования в зависимости от направления проецирующего луча. Назвать метод, применяемый для построения чертежей. Воспроизвести расположение осей и плоскостей проекций при прямоугольном проецировании, дать им названия.

Оценка	***Показатели оценки***
5	Тема вопроса раскрыта полностью согласно стандартам ЕСКД, изложена технически грамотно, четко. Даны формально-логические определения. Приведены графические примеры.
4	При ответе допущены незначительные неточности или затруднения. Приведены графические примеры с 1-2 ошибками.
3	Тема раскрыта кратко, недостаточно полно, затруднения в изложении, аргументировании.

Задание №2

1. Описать приемы определения недостающих проекций точек, принадлежащих поверхности конуса на графическом примере.
2. Описать приемы определения недостающих проекций точек, принадлежащих поверхности пирамиды на графическом примере.

Оценка	***Показатели оценки***
5	Дано описание построения недостающих проекций точек, лежащих на поверхности геометрических тел 2-мя способами, согласно правилам начертательной геометрии, основанных на аксиомах евклидова пространства, устанавливающих зависимость и отношения между элементами пространства: - принадлежность точки отрезку; - принадлежность точки плоскости; - принадлежность точки поверхности; - принадлежность отрезка плоскости. Приведены графические примеры..

4	Дано описание построения недостающих проекций точек, лежащих на поверхности геометрических тел одним способом, согласно правилам начертательной геометрии, основанных на аксиомах евклидова пространства, устанавливающих зависимость и отношения между элементами пространства: - принадлежность точки отрезку; - принадлежность точки плоскости; - принадлежность точки поверхности; - принадлежность отрезка плоскости. Приведены графические примеры.
3	Тема раскрыта кратко, недостаточно полно, затруднения в изложении, аргументировании. Допущенные ошибки студент исправляет с помощью преподавателя.

Дидактическая единица для контроля:

2.4 читать чертежи и схемы

Задание №1

Прочитать предложенный чертеж сборочной единицы в следующем порядке:

1. Ознакомиться с содержанием основной надписи с целью определения наименования изделия, обозначения чертежа, масштаба изображений.
2. Установить назначение изделия, описать принцип работы сборочной единицы.
3. Назвать изображения, представленные на чертеже согласно ГОСТ 2. 305-2008.
4. Изучить спецификацию, перечислить оригинальные и стандартные детали, входящие в состав сборочной единицы.
5. Расшифровать условные обозначения стандартных крепежных изделий согласно стандартам.
6. По номерам позиций чертежа и спецификации последовательно найти на всех изображениях проекции всех деталей и изучить геометрическую форму каждой детали в отдельности. Показать внешний и внутренний контуры указанной детали.
7. Указать габаритные, установочные, присоединительные и иные размеры, нанесенные на чертеже.
8. Установить виды соединений деталей и взаимодействия составных частей в процессе работы.
9. Установить порядок сборки и разборки изделия для замены указанной

детали.

30 вариантов заданий. Боголюбов С.К. Чтение и деталирование сборочных чертежей. Альбом. Учеб. Пособие для учащихся машиностроительных техникумов. - 2-е изд., перераб. и доп. - М.: Машиностроение.

Оценка	***Показатели оценки***
5	Количество набранных баллов: от 54 до 60. 1. Прочитана основная надпись по предложенному чертежу сборочной единицы - **1 балл.** 2. Дано описание назначения, устройства и принципа работы изделия - **5 баллов**. 3. Названы изображения (виды, разрезы, сечения) согласно ГОСТ 2. 305-2008 – **16 баллов.** 4. Перечислены оригинальные и стандартные детали, входящие в состав сборочной единицы согласно спецификации **- 2 балла.** 5. Расшифрованы условные обозначения стандартных крепежных изделий согласно стандартам - **7 баллов.** 6. Выявлена и показана геометрическая форма внешнего и внутреннего контуров указанной детали при помощи проекционной связи и штриховки сечений, согласно ГОСТ 2.305-2008 **- 18 баллов.** 7. Указаны на чертеже габаритные, установочные и монтажные размеры детали – **2 балла.** 8. Установлены виды соединений деталей: подвижные, неподвижные, резьбовые и т.п. – **4 балла.** 9. Описана последовательность сборки и разборки изделия для замены указанной детали – **5 баллов.**
4	Количество набранных баллов: от 45 до 53.
3	Количество набранных баллов: от 37 до 44.

Задание №2

Прочитать предложенный чертеж сборочной единицы в следующем порядке:

1. Ознакомиться с содержанием основной надписи с целью определения наименования изделия, обозначения чертежа, масштаба изображений.

2. Установить назначение изделия, описать принцип работы сборочной единицы.
3. Назвать изображения, представленные на чертеже согласно ГОСТ 2. 305-2008.
4. Изучить спецификацию, перечислить оригинальные и стандартные детали, входящие в состав сборочной единицы.
5. Расшифровать условные обозначения стандартных крепежных изделий согласно стандартам.
6. По номерам позиций чертежа и спецификации последовательно найти на всех изображениях проекции всех деталей и изучить геометрическую форму каждой детали в отдельности. Показать внешний и внутренний контуры указанной детали.
7. Указать габаритные, установочные, присоединительные и иные размеры, нанесенные на чертеже.
8. Установить виды соединений деталей и взаимодействия составных частей в процессе работы.
9. Установить порядок сборки и разборки изделия для замены указанной детали.

30 вариантов заданий.

Оценка	***Показатели оценки***

5	Количество набранных баллов: от 54 до 60. 1. Прочитана основная надпись по предложенному чертежу сборочной единицы - **1 балл.** 2. Дано описание назначения, устройства и принципа работы изделия - **5 баллов**. 3. Названы изображения (виды, разрезы, сечения) согласно ГОСТ 2. 305-2008 – **16 баллов.** 4. Перечислены оригинальные и стандартные детали, входящие в состав сборочной единицы согласно спецификации **- 2 балла.** 5. Расшифрованы условные обозначения стандартных крепежных изделий согласно стандартам - **7 баллов.** 6. Выявлена и показана геометрическая форма внешнего и внутреннего контуров указанной детали при помощи проекционной связи и штриховки сечений, согласно ГОСТ 2.305-2008 **- 18 баллов.** 7. Указаны на чертеже габаритные, установочные и монтажные размеры детали – **2 балла.** 8. Установлены виды соединений деталей: подвижные, неподвижные, резьбовые и т.п. – **4 балла.** 9. Описана последовательность сборки и разборки изделия для замены указанной детали – **5 баллов.**
4	Количество набранных баллов: от 45 до 53.
3	Количество набранных баллов: от 37 до 44.

Задание №3

Прочитать предложенный чертеж сборочной единицы в следующем порядке:

1. Ознакомиться с содержанием основной надписи с целью определения наименования изделия, обозначения чертежа, масштаба изображений.
2. Установить назначение изделия, описать принцип работы сборочной единицы.
3. Назвать изображения, представленные на чертеже согласно ГОСТ 2. 305-2008.
4. Изучить спецификацию, перечислить оригинальные и стандартные детали, входящие в состав сборочной единицы.
5. Расшифровать условные обозначения стандартных крепежных изделий

согласно стандартам.

6. По номерам позиций чертежа и спецификации последовательно найти на всех изображениях проекции всех деталей и изучить геометрическую форму каждой детали в отдельности. Показать внешний и внутренний контуры указанной детали.
7. Указать габаритные, установочные, присоединительные и иные размеры, нанесенные на чертеже.
8. Установить виды соединений деталей и взаимодействия составных частей в процессе работы.
9. Установить порядок сборки и разборки изделия для замены указанной детали.

30 вариантов заданий.

Оценка	***Показатели оценки***
5	Количество набранных баллов: от 54 до 60. 1. Прочитана основная надпись по предложенному чертежу сборочной единицы - **1 балл.** 2. Дано описание назначения, устройства и принципа работы изделия - **5 баллов**. 3. Названы изображения (виды, разрезы, сечения) согласно ГОСТ 2. 305-2008 – **16 баллов.** 4. Перечислены оригинальные и стандартные детали, входящие в состав сборочной единицы согласно спецификации **- 2 балла.** 5. Расшифрованы условные обозначения стандартных крепежных изделий согласно стандартам - **7 баллов.** 6. Выявлена и показана геометрическая форма внешнего и внутреннего контуров указанной детали при помощи проекционной связи и штриховки сечений, согласно ГОСТ 2.305-2008 **- 18 баллов.** 7. Указаны на чертеже габаритные, установочные и монтажные размеры детали – **2 балла.** 8. Установлены виды соединений деталей: подвижные, неподвижные, резьбовые и т.п. – **4 балла.** 9. Описана последовательность сборки и разборки изделия для замены указанной детали – **5 баллов.**
4	Количество набранных баллов: от 45 до 53.

3	Количество набранных баллов: от 37 до 44.

Задание №4

Прочитать предложенный чертеж сборочной единицы в следующем порядке:

1. Ознакомиться с содержанием основной надписи с целью определения наименования изделия, обозначения чертежа, масштаба изображений.
2. Установить назначение изделия, описать принцип работы сборочной единицы.
3. Назвать изображения, представленные на чертеже согласно ГОСТ 2. 305-2008.
4. Изучить спецификацию, перечислить оригинальные и стандартные детали, входящие в состав сборочной единицы.
5. Расшифровать условные обозначения стандартных крепежных изделий согласно стандартам.
6. По номерам позиций чертежа и спецификации последовательно найти на всех изображениях проекции всех деталей и изучить геометрическую форму каждой детали в отдельности. Показать внешний и внутренний контуры указанной детали.
7. Указать габаритные, установочные, присоединительные и иные размеры, нанесенные на чертеже.
8. Установить виды соединений деталей и взаимодействия составных частей в процессе работы.
9. Установить порядок сборки и разборки изделия для замены указанной детали.

30 вариантов заданий. Боголюбов С.К. Чтение и деталирование сборочных чертежей. Альбом. Учеб. Пособие для учащихся машиностроительных техникумов. - 2-е изд., перераб. и доп. - М.: Машиностроение.

Оценка	***Показатели оценки***

5	Количество набранных баллов: от 54 до 60. 1. Прочитана основная надпись по предложенному чертежу сборочной единицы - **1 балл.** 2. Дано описание назначения, устройства и принципа работы изделия - **5 баллов**. 3. Названы изображения (виды, разрезы, сечения) согласно ГОСТ 2. 305-2008 – **16 баллов.** 4. Перечислены оригинальные и стандартные детали, входящие в состав сборочной единицы согласно спецификации **- 2 балла.** 5. Расшифрованы условные обозначения стандартных крепежных изделий согласно стандартам - **7 баллов.** 6. Выявлена и показана геометрическая форма внешнего и внутреннего контуров указанной детали при помощи проекционной связи и штриховки сечений, согласно ГОСТ 2.305-2008 **- 18 баллов.** 7. Указаны на чертеже габаритные, установочные и монтажные размеры детали – **2 балла.** 8. Установлены виды соединений деталей: подвижные, неподвижные, резьбовые и т.п. – **4 балла.** 9. Описана последовательность сборки и разборки изделия для замены указанной детали – **5 баллов.**
4	Количество набранных баллов: от 45 до 53.
3	Количество набранных баллов: от 37 до 44.

Задание №5 (из текущего контроля)

Выполнить чертеж с исправлением допущенных на нем ошибок по вариантам. Один вариант из 30.

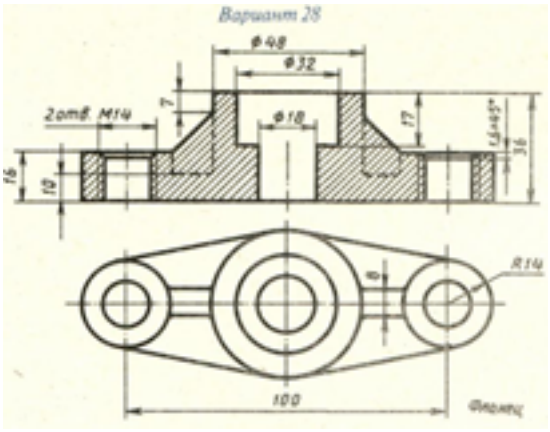

Оценка	*Показатели оценки*
5	Чертеж прочитан и исправлены ошибки на 90-100%. 1. Чертеж прочитан согласно представленному изображению детали: изучены изображения, имеющиеся на чертеже, представлены внешняя и внутренняя формы детали, выявлены внутренние отверстия различной геометрической формы. 2. Восстановлены пропущенные линии изображения резьбы по ГОСТ 2.311-68. 3. Восстановлены линии, ограничивающие геометрические тела по ГОСТ 2.303-68. 4. Учтены особенности применения метода разрезов по ГОСТ 2.305- 2008. 5. Линии штриховки в разрезах нанесены согласно ГОСТ 2.306-68. 6. Восстановлены пропущенные окружности, прямоугольники, соответствующие проекциям цилиндров, призм и т.п.
4	Чертеж прочитан и исправлены ошибки на 70-89%.
3	Чертеж прочитан и исправлены ошибки на 45-69%.

Задание №6 (из текущего контроля)

Прочитать предложенный чертеж сборочной единицы в следующем порядке:

1. Ознакомиться с содержанием основной надписи с целью определения наименования изделия, обозначения чертежа, масштаба изображений.
2. Установить назначение изделия, описать принцип работы сборочной единицы.
3. Назвать изображения, представленные на чертеже согласно ГОСТ 2. 305-2008.
4. Изучить спецификацию, перечислить оригинальные и стандартные детали, входящие в состав сборочной единицы.
5. Расшифровать условные обозначения стандартных крепежных изделий согласно стандартам.
6. По номерам позиций чертежа и спецификации последовательно найти на всех изображениях проекции всех деталей и изучить геометрическую форму

каждой детали в отдельности. Показать внешний и внутренний контуры указанной детали.
7. Указать габаритные, установочные, присоединительные и иные размеры, нанесенные на чертеже.
8. Установить виды соединений деталей и взаимодействия составных частей в процессе работы.
9. Установить порядок сборки и разборки изделия для замены указанной детали.

Предусмотрено 50 вариантов заданий. Боголюбов С.К. Чтение и деталирование сборочных чертежей. Альбом. Учеб. Пособие для учащихся машиностроительных техникумов. - 2-е изд., перераб. и доп. - М.: Машиностроение.

Оценка	***Показатели оценки***
5	Количество набранных баллов: от 54 до 60. 1. Прочитана основная надпись по предложенному чертежу сборочной единицы - **1 балл.** 2. Дано описание назначения, устройства и принципа работы изделия - **5 баллов**. 3. Названы изображения (виды, разрезы, сечения) согласно ГОСТ 2. 305-2008 – **16 баллов.** 4. Перечислены оригинальные и стандартные детали, входящие в состав сборочной единицы согласно спецификации **- 2 балла.** 5. Расшифрованы условные обозначения стандартных крепежных изделий согласно стандартам - **7 баллов.** 6. Выявлена и показана геометрическая форма внешнего и внутреннего контуров указанной детали при помощи проекционной связи и штриховки сечений, согласно ГОСТ 2.305-2008 **- 18 баллов.** 7. Указаны на чертеже габаритные, установочные и монтажные размеры детали – **2 балла.** 8. Установлены виды соединений деталей: подвижные, неподвижные, резьбовые и т.п. – **4 балла.** 9. Описана последовательность сборки и разборки изделия для замены указанной детали – **5 баллов.**
4	Количество набранных баллов: от 45 до 53 баллов.
3	Количество набранных баллов: от 37 до 44 баллов.

Задание №7

Прочитать предложенный чертеж сборочной единицы в следующем порядке:

1. Ознакомиться с содержанием основной надписи с целью определения наименования изделия, обозначения чертежа, масштаба изображений.
2. Установить назначение изделия, описать принцип работы сборочной единицы.
3. Назвать изображения, представленные на чертеже согласно ГОСТ 2. 305-2008.
4. Изучить спецификацию, перечислить оригинальные и стандартные детали, входящие в состав сборочной единицы.
5. Расшифровать условные обозначения стандартных крепежных изделий согласно стандартам.
6. По номерам позиций чертежа и спецификации последовательно найти на всех изображениях проекции всех деталей и изучить геометрическую форму каждой детали в отдельности. Показать внешний и внутренний контуры указанной детали.
7. Указать габаритные, установочные, присоединительные и иные размеры, нанесенные на чертеже.
8. Установить виды соединений деталей и взаимодействия составных частей в процессе работы.
9. Установить порядок сборки и разборки изделия для замены указанной детали.

30 вариантов заданий. Боголюбов С.К. Чтение и деталирование сборочных чертежей. Альбом. Учеб. Пособие для учащихся машиностроительных техникумов. - 2-е изд., перераб. и доп. - М.: Машиностроение.

Оценка	***Показатели оценки***

5	Количество набранных баллов: от 54 до 60. 1. Прочитана основная надпись по предложенному чертежу сборочной единицы - **1 балл.** 2. Дано описание назначения, устройства и принципа работы изделия - **5 баллов**. 3. Названы изображения (виды, разрезы, сечения) согласно ГОСТ 2. 305-2008 – **16 баллов.** 4. Перечислены оригинальные и стандартные детали, входящие в состав сборочной единицы согласно спецификации **- 2 балла.** 5. Расшифрованы условные обозначения стандартных крепежных изделий согласно стандартам - **7 баллов.** 6. Выявлена и показана геометрическая форма внешнего и внутреннего контуров указанной детали при помощи проекционной связи и штриховки сечений, согласно ГОСТ 2.305-2008 **- 18 баллов.** 7. Указаны на чертеже габаритные, установочные и монтажные размеры детали – **2 балла.** 8. Установлены виды соединений деталей: подвижные, неподвижные, резьбовые и т.п. – **4 балла.** 9. Описана последовательность сборки и разборки изделия для замены указанной детали – **5 баллов.**
4	Количество набранных баллов: от 45 до 53.
3	Количество набранных баллов: от 37 до 44.

Задание №8

Прочитать предложенный чертеж сборочной единицы в следующем порядке:

1. Ознакомиться с содержанием основной надписи с целью определения наименования изделия, обозначения чертежа, масштаба изображений.
2. Установить назначение изделия, описать принцип работы сборочной единицы.
3. Назвать изображения, представленные на чертеже согласно ГОСТ 2. 305-2008.
4. Изучить спецификацию, перечислить оригинальные и стандартные детали, входящие в состав сборочной единицы.
5. Расшифровать условные обозначения стандартных крепежных изделий

согласно стандартам.

6. По номерам позиций чертежа и спецификации последовательно найти на всех изображениях проекции всех деталей и изучить геометрическую форму каждой детали в отдельности. Показать внешний и внутренний контуры указанной детали.
7. Указать габаритные, установочные, присоединительные и иные размеры, нанесенные на чертеже.
8. Установить виды соединений деталей и взаимодействия составных частей в процессе работы.
9. Установить порядок сборки и разборки изделия для замены указанной детали.

30 вариантов заданий.

Оценка	***Показатели оценки***
5	Количество набранных баллов: от 54 до 60. 1. Прочитана основная надпись по предложенному чертежу сборочной единицы - **1 балл.** 2. Дано описание назначения, устройства и принципа работы изделия - **5 баллов**. 3. Названы изображения (виды, разрезы, сечения) согласно ГОСТ 2. 305-2008 – **16 баллов.** 4. Перечислены оригинальные и стандартные детали, входящие в состав сборочной единицы согласно спецификации **- 2 балла.** 5. Расшифрованы условные обозначения стандартных крепежных изделий согласно стандартам - **7 баллов.** 6. Выявлена и показана геометрическая форма внешнего и внутреннего контуров указанной детали при помощи проекционной связи и штриховки сечений, согласно ГОСТ 2.305-2008 **- 18 баллов.** 7. Указаны на чертеже габаритные, установочные и монтажные размеры детали – **2 балла.** 8. Установлены виды соединений деталей: подвижные, неподвижные, резьбовые и т.п. – **4 балла.** 9. Описана последовательность сборки и разборки изделия для замены указанной детали – **5 баллов.**
4	Количество набранных баллов: от 45 до 53.

3	Количество набранных баллов: от 37 до 44.

Дидактическая единица для контроля:

2.5 оформлять технологическую и конструкторскую документацию в соответствии с технической документацией

Задание №1

Разработать конструкторскую документацию на деталь по представленному техническому заданию: выполнить рабочий чертеж детали по выданному сборочному чертежу (25 вариантов) согласно требованиям, предъявляемым к чертежам (ГОСТ 2.109-73).

Оценка	***Показатели оценки***
5	1. Дан анализ геометрии и размерам детали. 2. Необходимые изображения для детали выбраны правильно по ГОСТ 2.305- 2008. 3. Изображения детали выполнены с учетом ее обработки, наглядности и удобства нанесения размеров. 4. Изображение и обозначение резьбы выполнены по ГОСТ 2.311-68. 5. Штриховка в разрезах и сечениях выполнена согласно ГОСТ 2.306-68. 6. Размеры на все конструктивные и технологические элементы детали (фаски, проточки, канавки, отверстия и т.п.) и размеры, определяющие их расположения относительно баз, нанесены технически грамотно согласно ГОСТ 2.307-2011. 7. Шероховатость поверхностей детали обозначена по ГОСТ 2.309 – 73. 8. Рабочий чертеж оформлен в соответствии с требованиями ГОСТ 2.109-73. Незначительные недочеты или ошибки при выполнении чертежа исправляются самим же обучающимся.
4	При построении чертежа детали допущено 3-4 ошибки, которые обучающийся исправляет, отвечая на наводящие вопросы преподавателя
3	При построении чертежа детали допущено 5-7 ошибок. Затруднения в построении чертежа. Допущенные ошибки при ответе обучающийся исправляет с помощью преподавателя.

Задание №2 (из текущего контроля)
Разработать конструкторскую документацию на деталь по представленному техническому заданию: разработать эскиз детали с выданной индивидуальной детали (25 вариантов) согласно требованиям, предъявляемым к чертежам (ГОСТ 2.109-73).

Оценка	***Показатели оценки***
5	1. Дан анализ геометрии и размерам детали. 2. Необходимые изображения детали для эскиза выбраны правильно по ГОСТ 2.305- 2008. 3. Изображения детали выполнены по ГОСТ 2.305- 2008 с учетом ее обработки, наглядности и удобства нанесения размеров. 4. Изображение и обозначение резьбы выполнено по ГОСТ 2.311-68. 5. Штриховка в разрезах и сечениях выполнена согласно ГОСТ 2.306-68. 6. Размеры на все конструктивные и технологические элементы детали (фаски, проточки, канавки, отверстия и т.п.) и размеры, определяющие их расположения относительно баз, нанесены технически грамотно согласно ГОСТ 2.307-2011. 7. Шероховатость поверхностей детали обозначена по ГОСТ 2.309 – 73. 8. Эскиз оформлен в соответствии с требованиями ГОСТ 2.109-73. Незначительные недочеты или ошибки при выполнении эскиза исправляются самим же обучающимся.

4	1. Дан анализ геометрии и размерам детали. 2. Необходимые изображения детали для эскиза выбраны правильно по ГОСТ 2.305- 2008. 3. При выполнении изображений детали допущено 2-3 ошибки. 4. Изображение и обозначение резьбы выполнено по ГОСТ 2.311-68. 5. Штриховка в разрезах и сечениях выполнена согласно ГОСТ 2.306-68. 6. При нанесении размеров допущено 3-4 ошибки. 7. Шероховатость поверхностей детали обозначена по ГОСТ 2.309 – 73. 8. При оформлении эскиза надписи заполнены небрежно, не заполнена дополнительная графа по ГОСТ 2.104-2006. Допущенные неточности или ошибки при выполнении эскиза обучающийся исправляет, отвечая на наводящие вопросы преподавателя.
3	1. Дан анализ геометрии и размерам детали. 2. Необходимые изображения детали для эскиза выбраны по ГОСТ 2.305- 2008. 3. При выполнении изображений детали допущено 4- 5 ошибок. 4. Изображение и обозначение резьбы выполнены по ГОСТ 2.311-68. 5. Штриховка в разрезах и сечениях выполнена согласно ГОСТ 2.306-68. 6. При нанесении размеров допущено 5-6 ошибок. 7. При обозначении шероховатости поверхностей детали допущено 2 ошибки**.** 8. При оформлении эскиза надписи заполнены небрежно**,** не заполнена дополнительная графа по ГОСТ 2.104-2006, компоновка чертежа выполнена без учета мест для нанесения размеров. Допущенные неточности или ошибки при выполнении эскиза обучающийся исправляет с помощью преподавателя.

Дидактическая единица для контроля:

1.2 правила выполнения и чтения конструкторской и технологической

документации

Задание №1

Ответить на вопросы:

1. Описать условное изображение резьбы на стержне (наружная резьба) и в отверстии. Показать на графическом примере.
2. Перечислить данные, входящие в обозначение резьбы. Расшифровать обозначение резьбы: M24x1,5LH; R1.
3. Описать три способа нанесения линейных размеров от баз и показать на примерах.
4. Дать определение документу сборочный чертеж. Какой шифр ему присвоен? Перечислить размеры, проставляемые на сборочном чертеже.
5. Описать правила нанесения номеров позиций составных частей на сборочном чертеже. Показать на примере.
6. Дать определение документу «спецификация». Какие сведения она содержит? Описать последовательность заполнения граф спецификации согласно ГОСТ 2.106-96.

Оценка	***Показатели оценки***
5	Тема вопроса раскрыта достаточно полно согласно стандартам ЕСКД, изложена технически грамотно, четко. Демонстрируется полное понимание сути теории, владение понятиями и терминологией. Приведены графические правильно выполненные примеры. Просматривается связь теории с практикой. Незначительные недочеты при ответе исправляются самим же обучающимся.
4	При ответе допущены незначительные неточности или ответ не достаточно полный. Даны формально-логические определения. Приведены графические примеры с 1-2 ошибками. Допущенные ошибки при ответе обучающийся исправляет, отвечая на наводящие вопросы преподавателя.
3	1. Тема раскрыта кратко, недостаточно полно. Затруднения в изложении материала, аргументировании. 2. Затруднения в выполнении графических примеров. Допущенные ошибки при ответе обучающийся исправляет с помощью преподавателя.

Дидактическая единица для контроля:

1.5 требования стандартов Единой системы конструкторской документации (далее

ЕСКД) и Единой системы технологической документации (далее ЕСТД) к оформлению и составлению чертежей и схем

Задание №1

Ответить на вопросы:

1. Дать определение изображению вид. Перечислить названия основных видов и описать расположение их на чертеже. Описать в каких случаях и как подписывают виды на чертеже. Привести графические примеры.
2. Дать определение изображению разрез. Перечислить простые разрезы в зависимости от расположения секущей плоскости относительно горизонтальной плоскости проекций. В каких случаях простые разрезы на чертеже не обозначают?
3. Перечислить особенности выполнения разрезов симметричных деталей. Случаи совмещения на одном изображении половины вида и половины разреза, части вида и части разреза, линии разделяющие их. Привести графические примеры.
4. Описать обозначение разрезов и сечений на чертежах. Показать на графическом примере.
5. Дать определение изображению сечение. Описать различие между сечением и разрезом. Перечислить названия сечений в зависимости от их расположения на чертеже. Какими линиями их изображают? Показать на графическом примере.
6. Дать определение изображению местный вид. Описать в каких случаях и как подписывают местные виды на чертеже. Привести графические примеры.
7. Дать определение изображению сложный разрез. Перечислить названия сложных разрезов в зависимости от взаимного расположения секущих плоскостей. Описать их обозначение. Привести графические примеры.

Оценка	***Показатели оценки***
5	Тема вопроса раскрыта достаточно полно согласно стандартам ЕСКД, изложена технически грамотно, четко. Демонстрируется полное понимание сути теории, владение понятиями и терминологией. Приведены графические правильно выполненные примеры. Просматривается связь теории с практикой. Незначительные недочеты при ответе исправляются самим же обучающимся.
4	При ответе допущены незначительные неточности или ответ не достаточно полный. Даны формально-логические определения. Приведены графические примеры с 1-2 ошибками. Допущенные ошибки при ответе обучающийся исправляет, отвечая на наводящие вопросы преподавателя.

3	Тема раскрыта кратко, недостаточно полно. Затруднения в изложении материала, аргументировании. Затруднения в описании построений сопряжения. Допущенные ошибки при ответе обучающийся исправляет с помощью преподавателя.

Дидактическая единица для контроля:

2.1 выполнять графические изображения технологического оборудования и технологических схем в ручной и машинной графике

Задание №1

Начертить условные графические изображения элементов кинематики и линии связи между ними, указать необходимые надписи (не менее 5-ти).

Оценка	***Показатели оценки***
5	Условные графические изображения (УГО) элементов кинематики выполнены согласно ГОСТ 2.770-68. 2. Изображение линий связи в виде вертикальных и горизонтальных отрезков построены согласно ГОСТ 2.701-2008, ГОСТ 2.721-74. 3. Буквенные коды групп элементов обозначены согласно ГОСТ 2.703-68. 4. Незначительные недочеты при ответе исправляются самим же обучающимся.
4	При выполнении задания допущены 1-2 ошибки, которые обучающийся исправляет, отвечая на наводящие вопросы преподавателя.
3	При выполнении задания допущены 2-4 ошибки, которые обучающийся исправляет с помощью преподавателя.

Дидактическая единица для контроля:

1.7 правила выполнения и оформления чертежей и эскизов деталей, сборочных чертежей

Задание №1

Ответить на вопрос:

1. Сформулировать основные требования, предъявляемые к чертежам и эскизам деталей согласно ГОСТ 2.109-73 (не менее 5-ти). Показать на выданном чертеже.

Оценка	*Показатели оценки*
5	Тема вопроса раскрыта достаточно полно согласно стандартам ЕСКД, изложена технически грамотно, четко. Просматривается связь теории с практикой. Незначительные недочеты при ответе исправляются самим же обучающимся. Сформулированы 5 требования из 5: 1. требования, предъявляемые к оформлению рабочего чертежа согласно стандартам ЕСКД; 2. требования, предъявляемые к содержанию и количеству изображений и размеров, определяющих форму детали согласно стандартам ЕСКД; 3. требования, предъявляемые к указанию на чертеже шероховатости поверхностей согласно ГОСТ 2.309—73; 4. требования, предъявляемые к изображению и обозначению материалов согласно стандартам ГОСТ 2.306-68, ГОСТ 2.104-2006; 5. требования, предъявляемые к содержанию основной надписи согласно ГОСТ 2.104-2006 и заполнению технических требований.
4	При ответе допущены незначительные неточности или ответ не достаточно полный. Допущенные ошибки при ответе обучающийся исправляет, отвечая на наводящие вопросы преподавателя.
3	Тема раскрыта кратко, недостаточно полно. Затруднения в изложении материала, аргументировании. Допущенные ошибки при ответе обучающийся исправляет с помощью преподавателя.

Дидактическая единица для контроля:

1.6 правила выполнения чертежей в формате 2D и 3D

Задание №1

1. Описать расположение осей в прямоугольной изометрической проекции, назвать коэффициенты искажения по осям. Описать построение изометрической проекции на примере шестигранника.
2. Описать правила нанесения линий штриховки сечений в изометрических проекциях согласно ГОСТ 2.317-69. Привести графический пример.

Оценка	*Показатели оценки*

5	Тема вопроса раскрыта достаточно полно согласно стандартам ЕСКД, изложена технически грамотно, четко. Демонстрируется полное понимание сути теории, владение понятиями и терминологией. Приведены графические правильно выполненные примеры. Просматривается связь теории с практикой. Незначительные недочеты при ответе исправляются самим же обучающимся.
4	Тема вопроса раскрыта достаточно полно согласно стандартам ЕСКД, изложена технически грамотно, четко. Демонстрируется полное понимание сути теории, владение понятиями и терминологией. Приведены графические правильно выполненные примеры. Просматривается связь теории с практикой. Незначительные недочеты при ответе исправляются самим же обучающимся.
3	Тема раскрыта кратко, недостаточно полно. Затруднения в изложении материала, аргументировании. Затруднения в выполнении графических примеров. Допущенные ошибки при ответе обучающийся исправляет с помощью преподавателя.

Задание №2

1. Дать определение изображению вид. Перечислить названия основных видов и описать расположение их на чертеже. Описать в каких случаях и как подписывают виды на чертеже. Привести графические примеры.
2. Дать определение изображению местный вид. Описать в каких случаях и как подписывают местные виды на чертеже. Привести графические примеры.

Оценка	***Показатели оценки***
5	Тема вопроса раскрыта достаточно полно согласно стандартам ЕСКД, изложена технически грамотно, четко. Демонстрируется полное понимание сути теории, владение понятиями и терминологией. Приведены графические правильно выполненные примеры. Просматривается связь теории с практикой. Незначительные недочеты при ответе исправляются самим же обучающимся.

4	Тема вопроса раскрыта достаточно полно согласно стандартам ЕСКД, изложена технически грамотно, четко. Демонстрируется полное понимание сути теории, владение понятиями и терминологией. Приведены графические правильно выполненные примеры. Просматривается связь теории с практикой. Незначительные недочеты при ответе исправляются самим же обучающимся.
3	Тема раскрыта кратко, недостаточно полно. Затруднения в изложении материала, аргументировании. Затруднения в выполнении графических примеров. Допущенные ошибки при ответе обучающийся исправляет с помощью преподавателя.

Дидактическая единица для контроля:

1.3 правила оформления чертежей, геометрические построения и правила вычерчивания технических деталей

Задание №1

1. Перечислить основные форматы чертежных листов, описать их размеры и расположение согласно ГОСТ 2.301-68.
2. Описать содержание, расположение на чертеже и габаритные размеры основной надписи для графических и текстовых документов (форма 1, 2 и 2а).
3. Перечислить типы и размеры линий чертежа. В каких пределах выбирается толщина сплошной основной линии?
4. Дать определение понятию масштаб. Перечислить масштабы увеличения и уменьшения (первые пять). Чем руководствуются при выборе масштаба? Учитывается ли масштаб при нанесении размерных чисел на чертеже?
5. Перечислить основные правила нанесения размеров на чертежах (не менее 10). Какие знаки наносят перед размерными числами радиуса, диаметра, квадрата, сферы? Показать на примерах.
6. Дать определение понятию сопряжение. Описать последовательность построения внешнего и внутреннего сопряжения между прямой и дугой окружности при помощи дуги заданного радиуса на графическом примере.

Оценка	***Показатели оценки***

5	Тема вопроса раскрыта достаточно полно согласно стандартам ЕСКД, изложена технически грамотно, четко. Демонстрируется полное понимание сути теории, владение понятиями и терминологией. Просматривается связь теории с практикой. Незначительные недочеты при ответе исправляются самим же обучающимся.
4	При ответе допущены незначительные неточности или ответ не достаточно полный. Даны формально-логические определения. Приведены графические примеры с 1-2 ошибками. Допущенные ошибки при ответе обучающийся исправляет, отвечая на наводящие вопросы преподавателя.
3	ема раскрыта кратко, недостаточно полно. Затруднения в изложении материала, аргументировании. Затруднения в описании построений сопряжения. Допущенные ошибки при ответе обучающийся исправляет с помощью преподавателя.

Дидактическая единица для контроля:

2.2 выполнять комплексные чертежи геометрических тел и проекции точек, лежащих на их поверхности, в ручной и машинной графике

Задание №1

Построить третью проекцию модели по двум заданным (один из 25 вариантов).

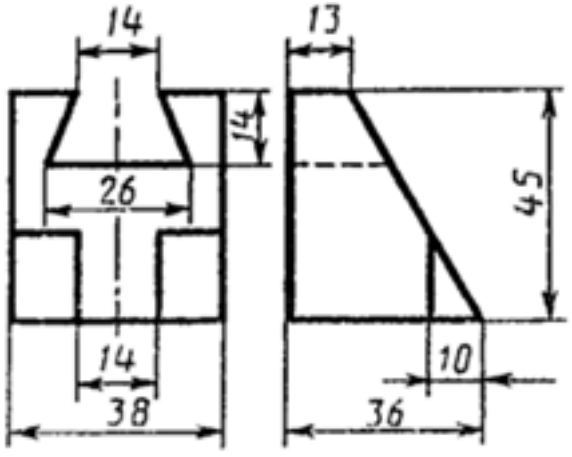

Оценка	*Показатели оценки*

5	Построены горизонтальные проекции 14 точек (вид спереди) и 8 точек (вид сзади), ограничивающих поверхность модели при помощи линий проекционной связи. 2. Проекции точек на чертеже последовательно соединены между собой линиями с учетом видимости согласно правилам начертательной геометрии. Незначительные недочеты или ошибки при выполнении проекций модели исправляются самим же обучающимся.
4	При построении проекции модели допущены незначительные неточности или 1-2 ошибки, которые обучающийся исправляет, отвечая на наводящие вопросы преподавателя.
3	При построении проекции модели допущены 3-4 ошибки. Затруднения в построении чертежа Допущенные ошибки при ответе обучающийся исправляет с помощью преподавателя.

Дидактическая единица для контроля:

1.4 способы графического представления технологического оборудования и выполнения технологических схем

Задание №1

Описать правила выполнения кинематических схем согласно стандартам ЕСКД.

Оценка	***Показатели оценки***
5	Тема вопроса раскрыта достаточно полно согласно стандартам ЕСКД, изложена технически грамотно, четко. Демонстрируется полное понимание сути теории, владение понятиями и терминологией. Просматривается связь теории с практикой. Незначительные недочеты при ответе исправляются самим же обучающимся
4	При ответе допущены незначительные неточности или ответ не достаточно полный. Приведены графические примеры с 1-2 ошибками. Допущенные ошибки при ответе обучающийся исправляет, отвечая на наводящие вопросы преподават
3	Тема раскрыта кратко, недостаточно полно, затруднения в изложении, аргументировании. Допущенные ошибки при ответе обучающийся исправляет с помощью преподавателя.