Контрольно-оценочные средства для проведения текущего контроля
по МДК.01.03 Разработка конструкторской документации с применением систем автоматизированного проектирования
(2 курс, 4 семестр 2024-2025 уч. г.)

Текущий контроль №1

Форма контроля: Практическая работа (Информационно-аналитический)
Описательная часть: Практическая работа с использованием ИКТ
Задание №1

Дан чертеж. Построить ассоциативный чертеж выданного задания. Нанести размеры, техтребования.

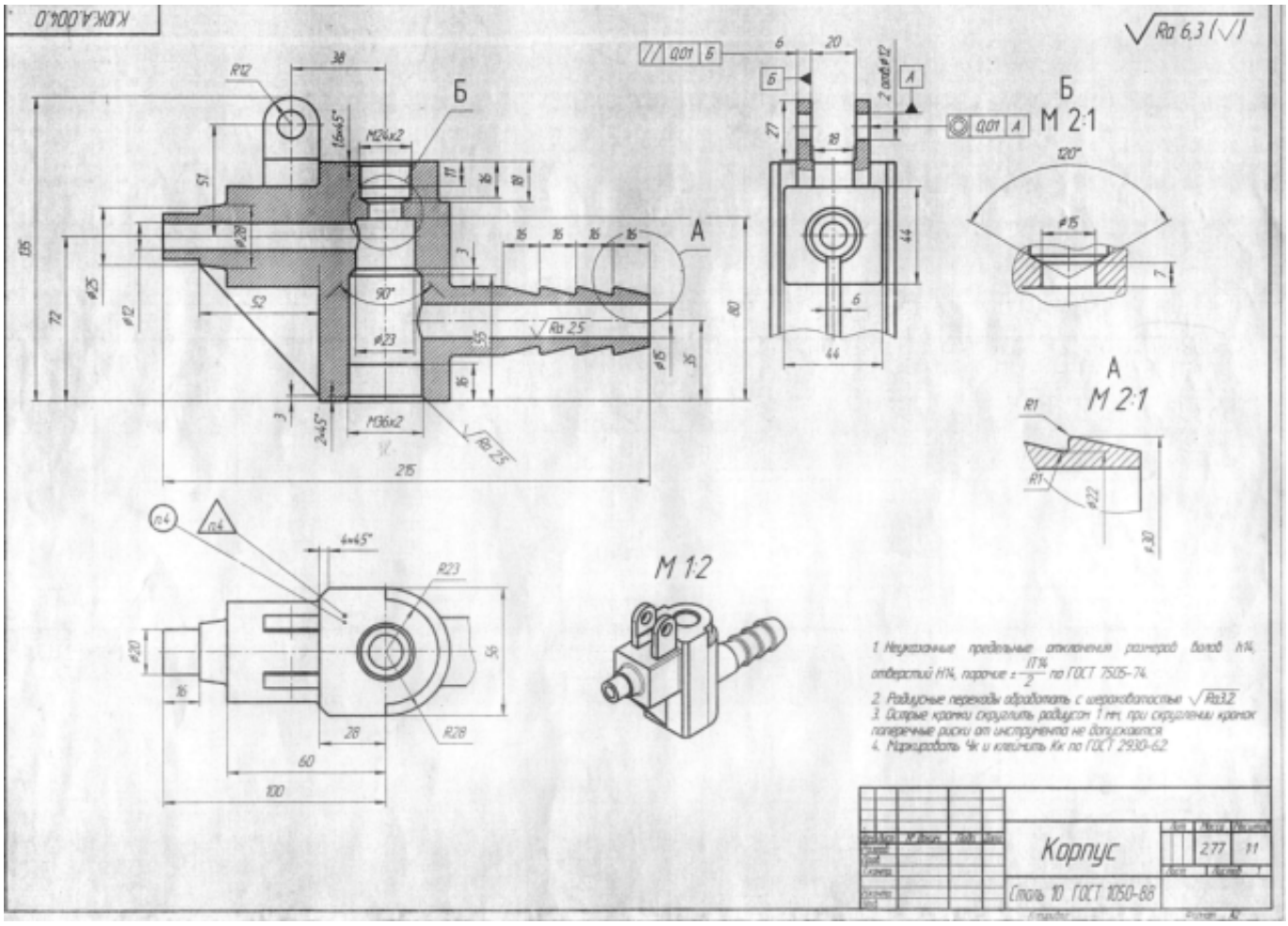

Оценка	Показатели оценки

5	- Соответствие геометрии модели приведенному чертежу; - Наличие цилиндрических отверстий; - Рациональность выбранной последовательности построения; - Назначены свойства модели (наименование, обозначение, материал). - Построен ассоциативный чертеж с выполнением требования ГОСТов 2.305-2008 и 2.307-2011; - Отсутствие нарушенных ассоциативных связей с 3D моделью - Наличие на чертеже тех. требований.
4	- Соответствие геометрии модели приведенному чертежу; - Наличие цилиндрических отверстий; - Рациональность выбранной последовательности построения; - Назначены свойства модели (наименование, обозначение, материал). - Построен ассоциативный чертеж с выполнением требования ГОСТов 2.305-2008 и 2.307-2011; - Отсутствие нарушенных ассоциативных связей с 3D моделью.
3	- Соответствие геометрии модели приведенному чертежу; - Наличие цилиндрических отверстий; - Построен ассоциативный чертеж с выполнением требования ГОСТов 2.305-2008. - Наличие на чертеже тех. требований.

Задание №2

Дан чертеж (по вариантам). Построить деталь А и Б и соединить их в файле сборка. Построить ассоциативный чертеж сборки. Нанести размеры.

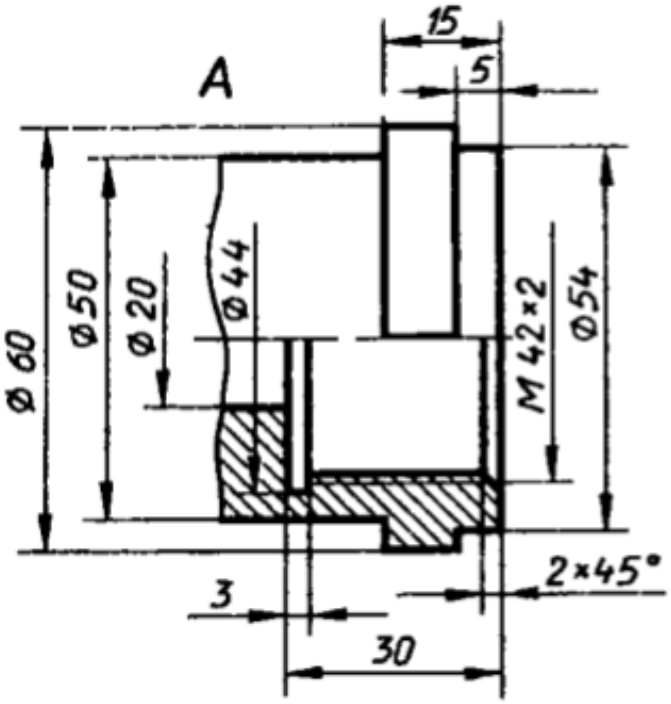

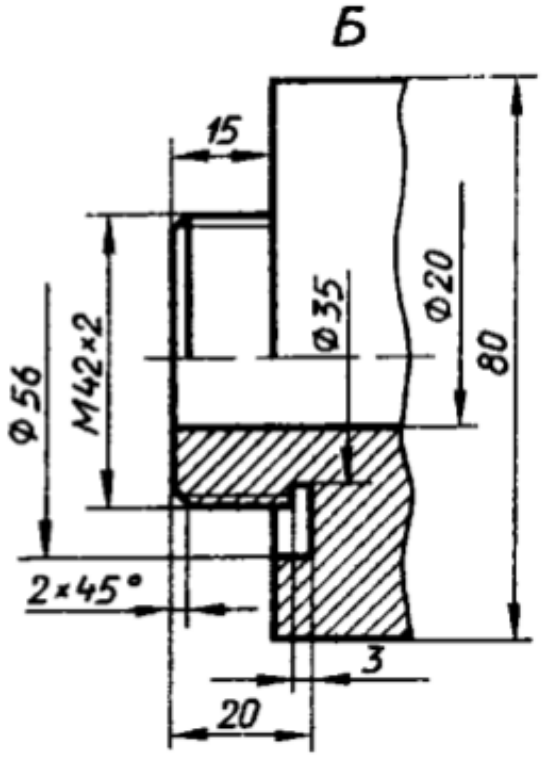

Оценка	Показатели оценки
5	-Построены 3D модели деталей А и Б по представленным размерам; - Рациональность выбранной последовательности построения; - Наличие внутренней и наружной резьбы; - Назначены свойства каждой модели (наименование, обозначение, материал); - Детали собраны в сборку «Соединение резьбой» с наложением необходимых сопряжений; -Создана спецификация; -В спецификации добавлен раздел Документация; - Построен ассоциативный сборочный чертеж с выполнением требования ГОСТов 2-109-73 и 2.307-2011; - Отсутствие нарушенных ассоциативных связей с 3D моделью.

4	-Построены 3D модели деталей А и Б по представленным размерам; - Наличие внутренней и наружной резьбы; - Назначены свойства каждой модели (наименование, обозначение, материал); - Детали собраны в сборку «Соединение резьбой» с наложением необходимых сопряжений; -Создана спецификация; - Построен ассоциативный сборочный чертеж с выполнением требования ГОСТов 2-109-73 и 2.307-2011; - Отсутствие нарушенных ассоциативных связей с 3D моделью.
3	- Построены 3D модели деталей А и Б по представленным размерам; - Наличие внутренней и наружной резьбы; - Назначены свойства каждой модели (наименование, обозначение, материал); - Детали собраны в сборку «Соединение резьбой» с наложением необходимых сопряжений; -Создана спецификация; - Построен ассоциативный сборочный чертеж с выполнением требования ГОСТов 2-109-73 и 2.307-2011.

Задание №3

По представленному чертежу с ошибками построить 3D модель детали «Корпус» и построить ассоциативный чертеж с исправлением допущенных ошибок.

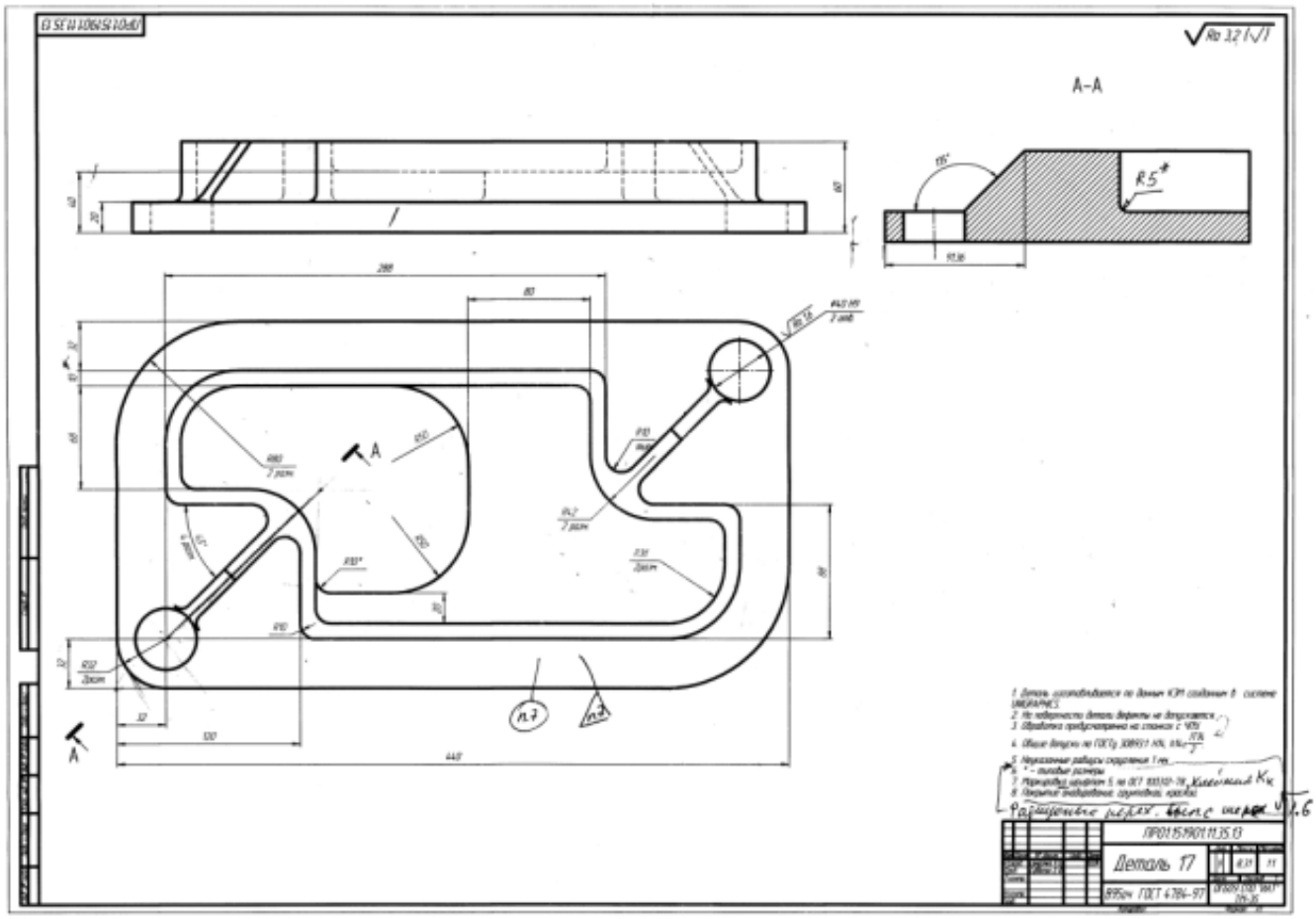

Оценка	Показатели оценки
5	- Соответствие геометрии модели приведенному чертежу; - Наличие сквозных цилиндрических отверстий в основании; - Рациональность выбранной последовательности построения; - Ребра жесткости построены инструментом Ребро жесткости; - Назначены свойства модели (наименование, обозначение, материал). - Построен ассоциативный чертеж с выполнением требования ГОСТов 2.305-2008 и 2.307-2011; - Отсутствие нарушенных ассоциативных связей с 3D моделью; - Наличие на чертеже тех. требований; -Заполнена основная надпись.

4	- Соответствие геометрии модели приведенному чертежу; - Наличие сквозных цилиндрических отверстий в основании; - Ребра жесткости построены инструментом Ребро жесткости; - Назначены свойства модели (наименование, обозначение, материал). - Построен ассоциативный чертеж с выполнением требования ГОСТов 2.305-2008 и 2.307-2011; - Отсутствие нарушенных ассоциативных связей с 3D моделью; -Заполнена основная надпись.
3	- Соответствие геометрии модели приведенному чертежу; - Наличие сквозных цилиндрических отверстий в основании; - Назначены свойства модели (наименование, обозначение, материал). - Построен ассоциативный чертеж с выполнением требования ГОСТов 2.305-2008 и 2.307-2011; - Отсутствие нарушенных ассоциативных связей с 3D моделью; -Заполнена основная надпись.

Задание №4

Дан чертеж (по вариантам). Построить деталь. Построить ассоциативный чертеж . Нанести размеры.

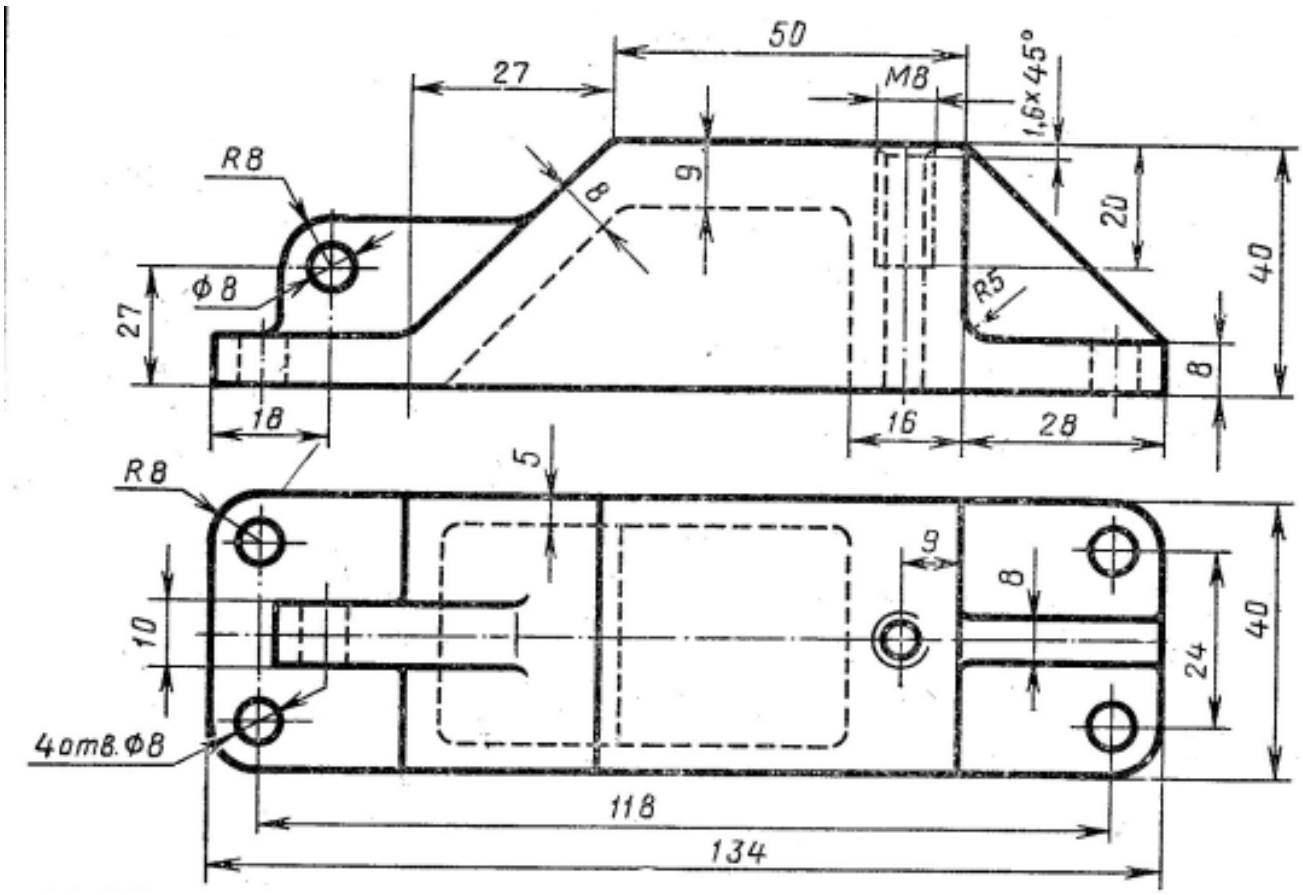

Оценка	Показатели оценки
5	- Построена 3D модель по представленным размерам; - Рациональность выбранной последовательности построения; -Наличие 4-х сквозных цилиндрических отверстий в основании, выполненных командой Отверстие; - Наличие внутренней резьбы; -Ребражесткости построены инструментом Ребро жесткости; - Назначены свойства модели (наименование, обозначение, материал); - Построен ассоциативный сборочный чертеж с выполнением требования ГОСТов 2-109-73 и 2.307-2011; -Заполнена основная надпись; - Отсутствие нарушенных ассоциативных связей с 3D моделью.

4	- Построена 3D модель по представленным размерам; - Рациональность выбранной последовательности построения; -Наличие 4-х сквозных цилиндрических отверстий в основании, выполненных командой Отверстие; - Наличие внутренней резьбы; -Ребражесткости построены инструментом Ребро жесткости; - Построен ассоциативный сборочный чертеж с выполнением требования ГОСТов 2-109-73 и 2.307-2011; -Заполнена основная надпись; - Отсутствие нарушенных ассоциативных связей с 3D моделью.
3	- Построена 3D модель по представленным размерам; -Наличие 4-х сквозных цилиндрических отверстий в основании; - Наличие внутренней резьбы; -Ребражесткости построены инструментом Ребро жесткости; - Построен ассоциативный сборочный чертеж с выполнением требования ГОСТов 2-109-73 и 2.307-2011; -Заполнена основная надпись.

Текущий контроль №2

Форма контроля: Практическая работа (Информационно-аналитический)
Описательная часть: Практическая работа с использованием ИКТ
Задание №1

Даны готовые 3D модели (по вариантам). Собрать из них сборку и построить спецификацию.

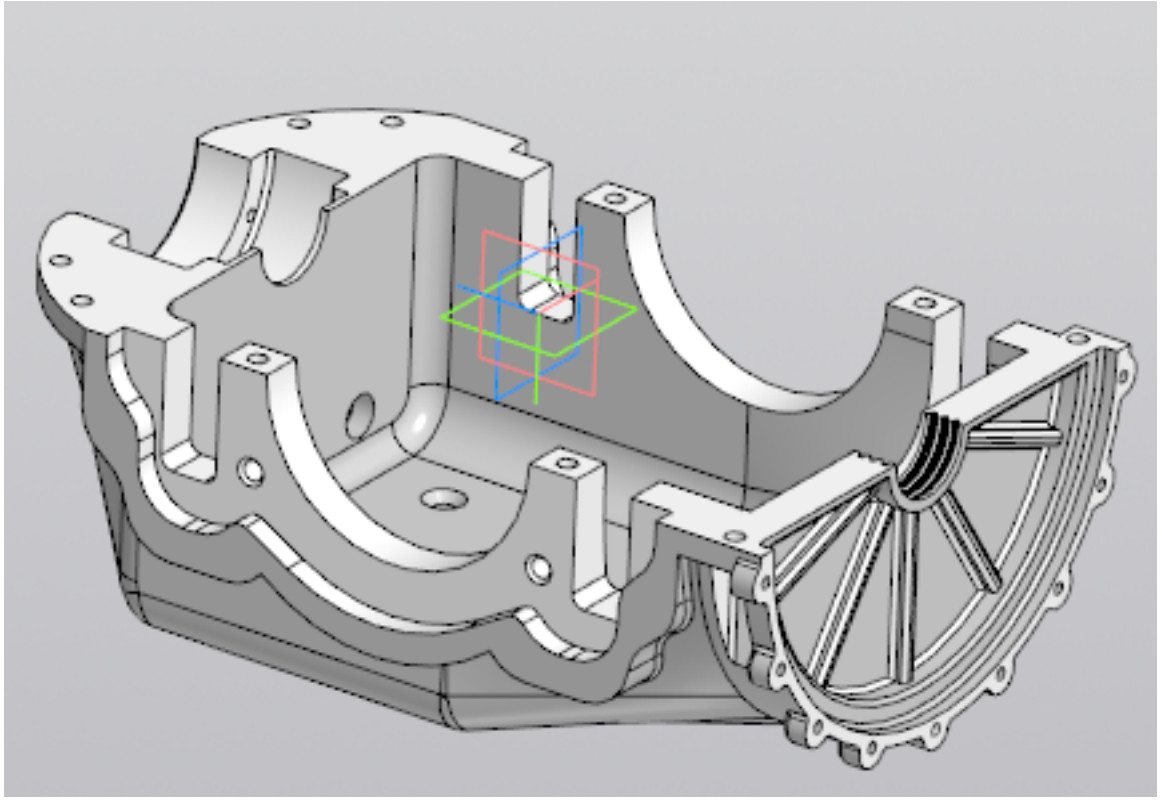

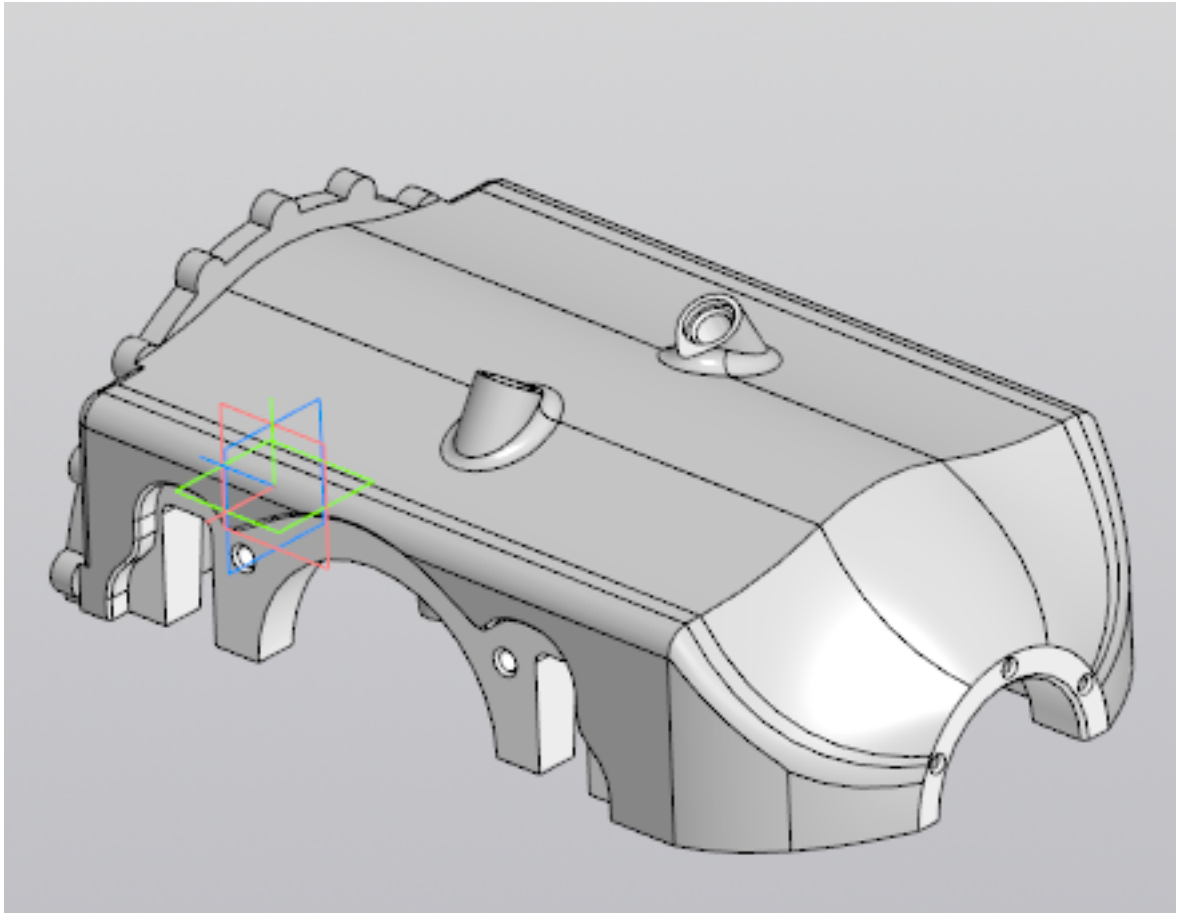

Оценка	Показатели оценки

5	Произведена сборка из выданных деталей, с нанесением необходимых взаимосвязей. Построена спецификация.
4	Произведена сборка из выданных деталей. Построена спецификация.
3	Произведена сборка из выданных деталей, с нанесением необходимых взаимосвязей.

Задание №2

Проверить собранную подсборку «Прижим» и его спецификацию.

Оценка	Показатели оценки
5	Произведена сборка "Прижим", с нанесением необходимых взаимосвязей. Построена спецификация.
4	Произведена сборка "Прижим". Построена спецификация.
3	Произведена сборка "Прижим".

Текущий контроль №3

Форма контроля: Тестирование (Опрос)
Описательная часть: Практическая работа с использованием ИКТ
Задание №1

Пройти тестирование по теме "Приемы работы с чертежом в САПР" (10 вопросов из 20 возможных).

Оценка	Показатели оценки
5	верные ответы на 9-10 вопросов;
4	верные ответы на 7-8 вопросов;
3	верные ответы на 5-6 вопросов.

Задание №2

Дан чертеж. Построить ассоциативный чертеж выданного задания. Нанести размеры, техтребования.

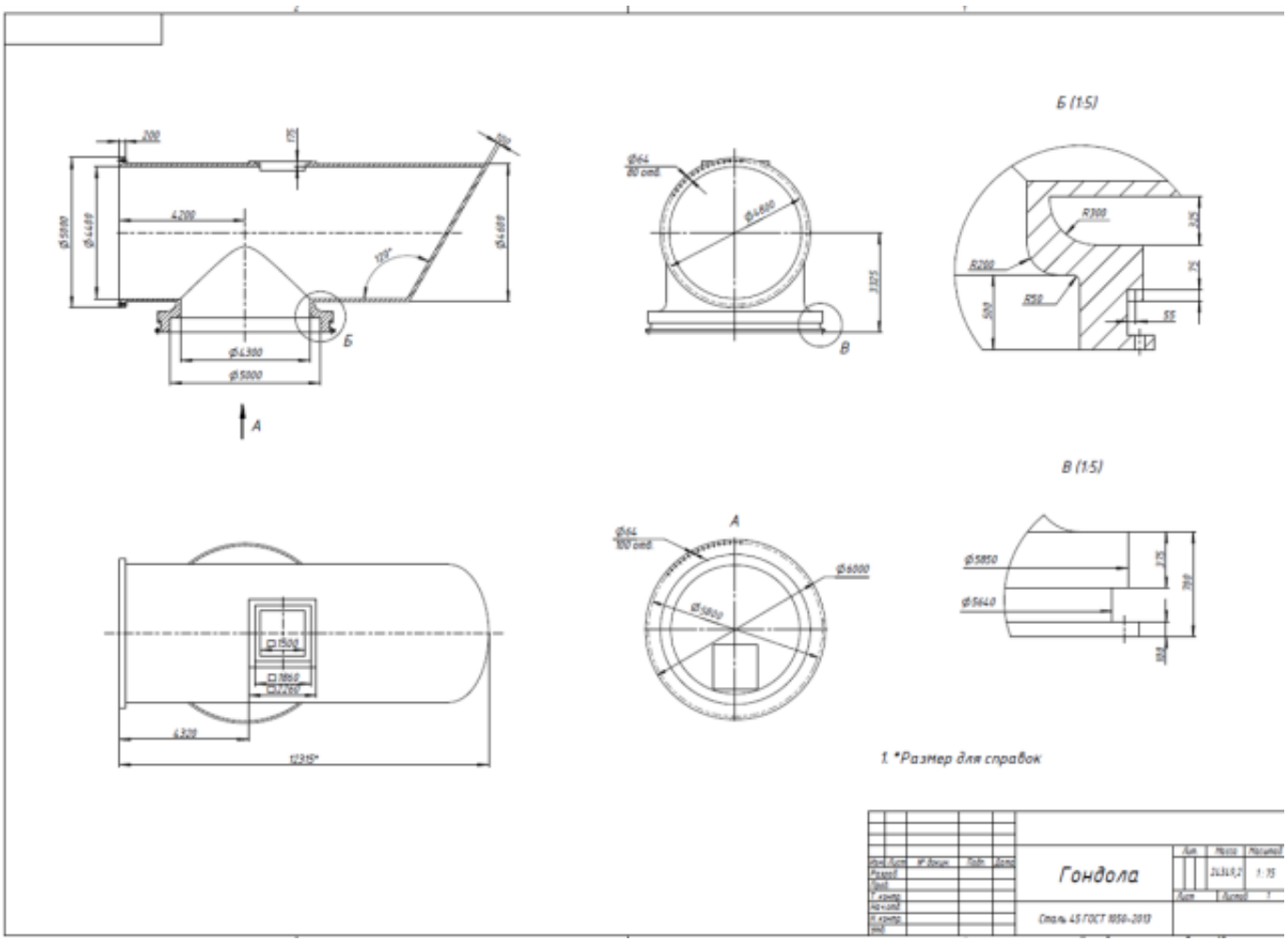

Оценка	Показатели оценки
5	- Соответствие геометрии модели приведенному чертежу; - Наличие цилиндрического отверстия внутри основного тела; -Наличие призматической бобышки с отверстием; -Наличие цилиндрического основания со ступенчатым цилиндрическим отверстием; - Рациональность выбранной последовательности построения; - Назначены свойства модели (наименование, обозначение, материал). - Построен ассоциативный чертеж с выполнением требования ГОСТов 2.305-2008 и 2.307-2011; - Отсутствие нарушенных ассоциативных связей с 3D моделью; - Наличие на чертеже тех. требований; -Заполнена основная надпись.

4	- Соответствие геометрии модели приведенному чертежу; - Наличие цилиндрического отверстия внутри основного тела; -Наличие цилиндрического основания со ступенчатым цилиндрическим отверстием; - Рациональность выбранной последовательности построения; - Назначены свойства модели (наименование, обозначение, материал). - Построен ассоциативный чертеж с выполнением требования ГОСТов 2.305-2008; - Отсутствие нарушенных ассоциативных связей с 3D моделью; - Наличие на чертеже тех. требований; -Заполнена основная надпись.
3	- Соответствие геометрии модели приведенному чертежу; - Наличие цилиндрического отверстия внутри основного тела; - Рациональность выбранной последовательности построения; - Назначены свойства модели (наименование, обозначение, материал). - Построен ассоциативный чертеж с выполнением требования ГОСТов 2.305-2008; - Наличие на чертеже тех. требований; -Заполнена основная надпись.

Текущий контроль №4

Форма контроля: Практическая работа (Информационно-аналитический)
Описательная часть: Практическая работа с использованием ИКТ
Задание №1

Выдана сборка. Построить спецификацию.

Оценка	Показатели оценки
5	Произведена сборка из выданных деталей с нанесением необходимых взаимосвязей. Построена спецификация.
4	Произведена сборка из выданных деталей с нанесением необходимых взаимосвязей. Построена спецификация.
3	Произведена сборка из выданных деталей с нанесением необходимых взаимосвязей.

Текущий контроль №5

Форма контроля: Практическая работа (Информационно-аналитический)
Описательная часть: Практическая работа с использованием ИКТ
Задание №1

Дан чертеж. Построить ассоциативный чертеж выданного задания. Нанести размеры, техтребования.

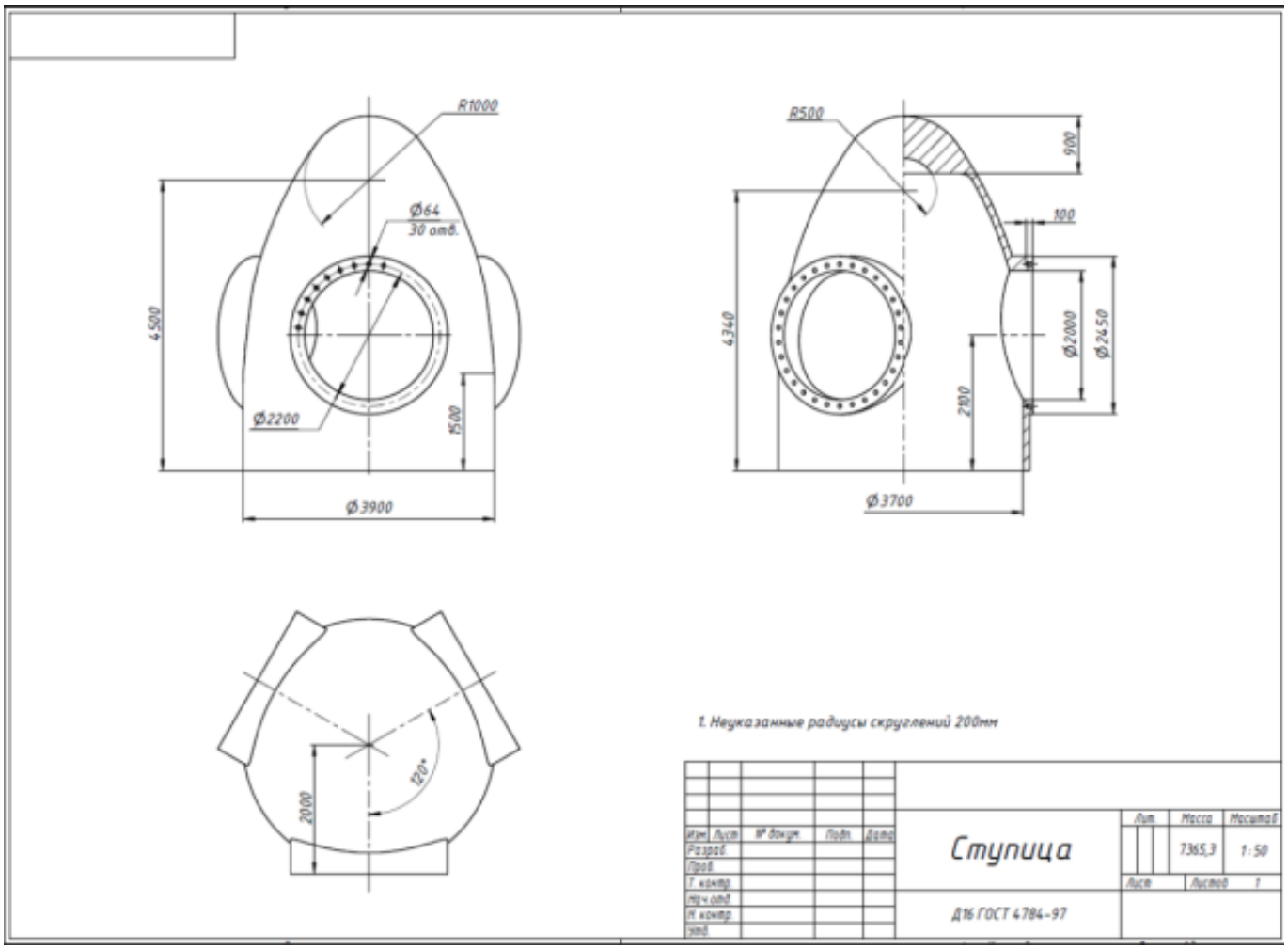

Оценка	Показатели оценки

5	- Соответствие геометрии модели приведенному чертежу; - Наличие цилиндрического отверстия внутри основного тела; -Наличие призматической бобышки с отверстием; -Наличие цилиндрического основания со ступенчатым цилиндрическим отверстием; - Рациональность выбранной последовательности построения; - Назначены свойства модели (наименование, обозначение, материал); - Построен ассоциативный чертеж с выполнением требования ГОСТов 2.305-2008 и 2.307-2011; - Отсутствие нарушенных ассоциативных связей с 3D моделью; - Наличие на чертеже тех. требований; -Заполнена основная надпись.
4	- Соответствие геометрии модели приведенному чертежу; - Наличие цилиндрического отверстия внутри основного тела; -Наличие призматической бобышки с отверстием; -Наличие цилиндрического основания со ступенчатым цилиндрическим отверстием; - Назначены свойства модели (наименование, обозначение, материал); - Построен ассоциативный чертеж с выполнением требования ГОСТов 2.305-2008; - Отсутствие нарушенных ассоциативных связей с 3D моделью; - Наличие на чертеже тех. требований; -Заполнена основная надпись.

3	- Соответствие геометрии модели приведенному чертежу; - Наличие цилиндрического отверстия внутри основного тела; -Наличие призматической бобышки с отверстием; -Наличие цилиндрического основания со ступенчатым цилиндрическим отверстием; - Построен ассоциативный чертеж с выполнением требования ГОСТов 2.305-2008; - Наличие на чертеже тех. требований; -Заполнена основная надпись.

Текущий контроль №6

Форма контроля: Практическая работа (Информационно-аналитический)
Описательная часть: Практическая работа с использованием ИКТ
Задание №1

Дан чертеж. Построить ассоциативный чертеж выданного задания. Нанести размеры, техтребования.

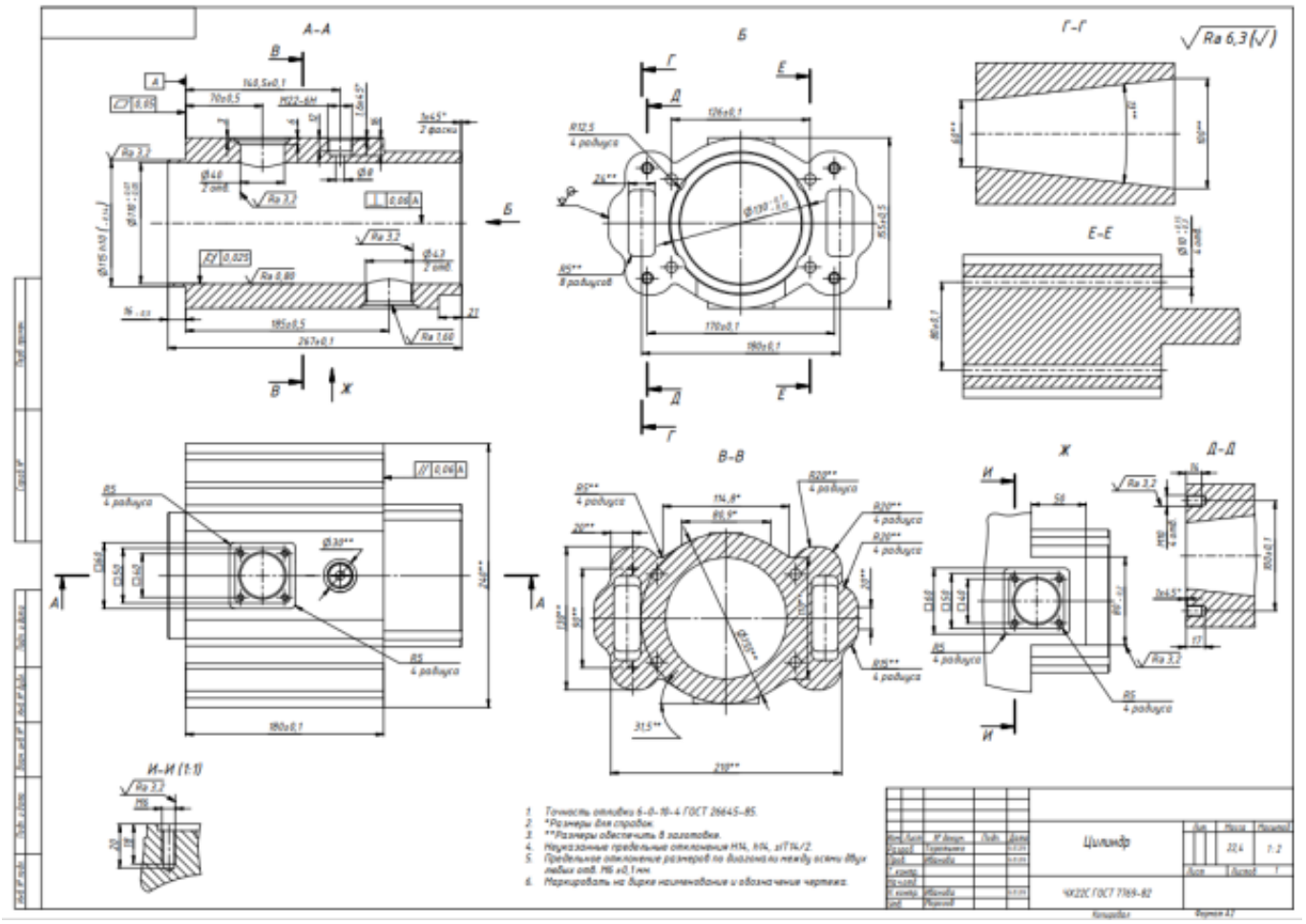

Оценка	Показатели оценки
5	- Соответствие геометрии модели приведенному чертежу; - Наличие сквозного цилиндрического отверстия внутри основного тела; -Наличие призматических бобышек с отверстием; - Рациональность выбранной последовательности построения; - Назначены свойства модели (наименование, обозначение, материал); - Построен ассоциативный чертеж с выполнением требования ГОСТов 2.305-2008 и 2.307-2011; - Отсутствие нарушенных ассоциативных связей с 3D моделью; - Наличие на чертеже тех. требований; -Заполнена основная надпись.

4	- Соответствие геометрии модели приведенному чертежу; - Наличие сквозного цилиндрического отверстия внутри основного тела; -Наличие призматических бобышек с отверстием; - Рациональность выбранной последовательности построения; - Построен ассоциативный чертеж с выполнением требования ГОСТов 2.305-2008; - Отсутствие нарушенных ассоциативных связей с 3D моделью; - Наличие на чертеже тех. требований; -Заполнена основная надпись.
3	- Соответствие геометрии модели приведенному чертежу; - Наличие сквозного цилиндрического отверстия внутри основного тела; -Наличие призматических бобышек с отверстием; - Рациональность выбранной последовательности построения; - Построен ассоциативный чертеж с выполнением требования ГОСТов 2.305-2008; -Заполнена основная надпись.

Текущий контроль №7

Форма контроля: Практическая работа (Информационно-аналитический)
Описательная часть: Практическая работа с использованием ИКТ
Задание №1

Дан чертеж. Построить 3D модель, согласно выданного задания.

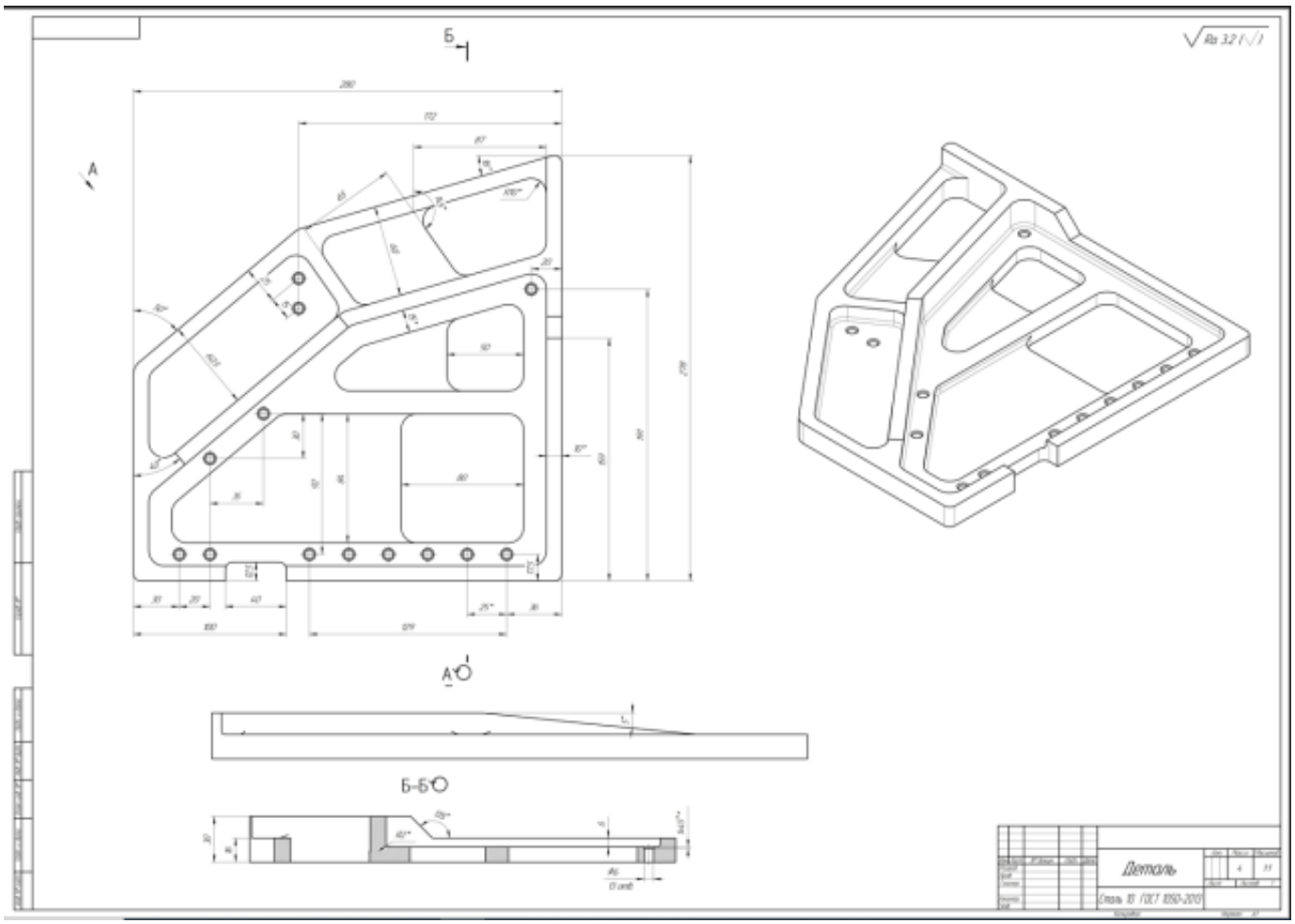

Оценка	Показатели оценки
5	Соответствие геометрии модели приведенному чертежу; - Наличие цилиндрических отверстий; -Отверстия выполнены командой Отверстие; - Рациональность выбранной последовательности построения; - Назначены свойства модели (наименование, обозначение, материал).
4	Соответствие геометрии модели приведенному чертежу; - Наличие цилиндрических отверстий; -Отверстия выполнены командой Отверстие; - Рациональность выбранной последовательности построения.
3	Соответствие геометрии модели приведенному чертежу; - Наличие цилиндрических отверстий; - Рациональность выбранной последовательности построения.