Министерство образования Иркутской области
Государственное бюджетное профессиональное образовательное учреждение Иркутской области
«Иркутский авиационный техникум»

УТВЕРЖДАЮ
Директор
ГБПОУИО «ИАТ»
_____ Якубовский А.Н.
«29» мая 2026 г.

ФОНД ОЦЕНОЧНЫХ СРЕДСТВ ПО ДИСЦИПЛИНЕ

ОП.03 Инженерная графика

специальности

24.02.01 Производство летательных аппаратов

Иркутск, 2026

Рассмотрена
цикловой комиссией
С протокол № 9 от 30.04.2026г.

№	Разработчик ФИО
1	Ларионова Елена Владимировна

1. ОБЩИЕ ПОЛОЖЕНИЯ

1.1. Область применения фонда оценочных средств (ФОС)

ФОС по дисциплине является частью программы подготовки специалистов среднего звена по специальности 24.02.01 Производство летательных аппаратов

1.2. Место дисциплины в структуре ППССЗ:

ОП.00 Общепрофессиональный цикл.

1.3. Цели и задачи дисциплины – требования к результатам освоения дисциплины

Результаты освоения дисциплины	№ результата	Формируемый результат
Знать	1.1	правила оформления чертежей
	1.2	определение термина проецирование; виды, правила и методы проецирования; последовательность проецирования точки и отрезка
	1.3	определение терминов: вид, разрез, сечение; их классификации и обозначение на чертежах
Уметь	2.1	выполнять линии различных типов, надписи шрифтом чертёжным, заполнять графы основной надписи, наносить размеры
	2.2	выполнять геометрические построения (сопряжения, деления окружностей) при выполнении чертежей технических деталей
	2.3	выполнять наглядные изображения и комплексные чертежи проекций точек, отрезков прямой линии и плоскостей
	2.4	выполнять и обозначать на чертежах основные, местные и дополнительные виды
	2.5	выполнять построение комплексных чертежей и аксонометрических проекций плоских фигур, геометрических тел и моделей
	2.6	выполнять и обозначать на чертежах простые и сложные разрезы
	2.7	выполнять и обозначать на чертежах сечения

	2.8	выполнять изображение детали с резьбой; обозначать резьбу на чертеже; выполнять разъёмные и неразъёмные соединения
	2.9	выполнять эскизы деталей и рабочие чертежи по эскизам, чертежи деталей по сборочному чертежу
	2.10	читать сборочный чертеж (чертёж общего вида)

1.4. Формируемые компетенции:

ОК.1 Выбирать способы решения задач профессиональной деятельности применительно к различным контекстам
ОК.2 Использовать современные средства поиска, анализа и интерпретации информации, и информационные технологии для выполнения задач профессиональной деятельности
ОК.3 Планировать и реализовывать собственное профессиональное и личностное развитие, предпринимательскую деятельность в профессиональной сфере, использовать знания по правовой и финансовой грамотности в различных жизненных ситуациях
ПК.3.4 Осуществлять работу с конструкторской документацией на детали, узлы, агрегаты, монтажные схемы подсистем летательных аппаратов
ПК.5.1 Разметка, сборка и установка отдельных узлов и агрегатов летательных аппаратов

2. ФОНД ОЦЕНОЧНЫХ СРЕДСТВ ДИСЦИПЛИНЫ, ИСПОЛЬЗУЕМЫЙ ДЛЯ ТЕКУЩЕГО КОНТРОЛЯ

2.1 Текущий контроль (ТК) № 1 (45 минут)

Тема занятия: 1.3.3.Вычерчивание контура технической детали с применением различных геометрических построений и нанесением размеров на этих деталях.
Метод и форма контроля: Практическая работа (Опрос)
Вид контроля: Практическая работа по индивидуальным заданиям
Дидактическая единица: 1.1 правила оформления чертежей
Занятие(-я):
1.1.1.Введение. Стандарты ЕСКД и ЕСТД. Форматы, основные надписи чертежей по форме. Выполнение рамки и основной надписи.

Задание №1 (5 минут)
Опишите типы линий чертежа, приведите их размеры, укажите их назначение и применение согласно ГОСТ 2.303-68 ЕСКД.

Оценка	*Показатели оценки*
5	Описаны типы линий чертежа, приведены их размеры, указаны их назначение и применение согласно ГОСТ 2.303-68 ЕСКД.
4	Описаны типы линий чертежа согласно ГОСТ 2.303-68 ЕСКД, но допущены ошибки, либо в описании размеров линий, либо в указании назначения и применения каждого типа линий.
3	Описаны типы линий чертежа согласно ГОСТ 2.303-68 ЕСКД, но допущены ошибки как в описании размеров линий, так и в указании их назначения и применения.

Задание №2 (5 минут)
Перечислите размеры основных форматов чертежных листов согласно ГОСТ 2.301-68 ЕСКД.

Оценка	*Показатели оценки*
5	Перечислены все размеры основных форматов (А0; А1; А2; А3; А4) по ГОСТ 2.301-68 ЕСКД
4	Перечислены размеры некоторых основных форматов, не менее четырех по ГОСТ 2.301-68 ЕСКД.
3	Перечислены размеры только 2- 3 основных форматов по ГОСТ 2.301-68 ЕСКД.

Дидактическая единица: 2.1 выполнять линии различных типов, надписи шрифтом чертёжным, заполнять графы основной надписи, наносить размеры
Занятие(-я):

1.2.1.Линии чертежа, масштабы. Вычерчивание линий чертежа.
1.2.2.Шрифты чертежные. Основная надпись на чертежах и схемах. Заполнение основной надписи.
1.2.3.Основная надпись чертежа. Заполнение основной надписи.
1.2.4.Основные правила нанесения размеров на чертеже согласно стандартов ЕСКД. Нанесение размеров на чертежах деталей несложной конфигурации.

Задание №1 (15 минут)

Вычертите контур технической детали с соблюдением типов линий согласно ГОСТ 2.303-68, нанести размеры. Заполните графы основной надписи чертежным шрифтом в соответствии с ГОСТ 2.304-81. Один вариант из 30

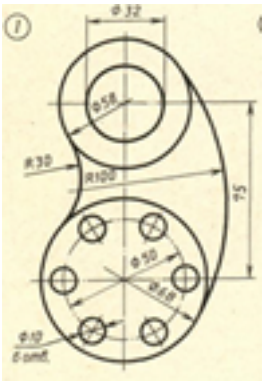

Оценка	*Показатели оценки*

5	1. Оформлен чертеж в соответствии с требованиями ГОСТ 2.109-73: • формат чертежного листа оформлен согласно ГОСТ 2.301-68; • выбран и соблюдается масштаб на изображениях по ГОСТ 2.302-68; • линии различных типов на чертеже выполнены согласно ГОСТ 2.303-68; • выполнена компоновка чертежа (равномерное расположение изображения на чертеже); • заполнена основная надпись (форма 1) и дополнительная графа по ГОСТ 2.104-2006. 2. Нанесены размеры на чертеже согласно ГОСТ 2.307-2011: • размерные и выносные линии расположены согласно стандарту; • размерные числа расположены согласно стандарту; • нанесены знаки: диаметра, радиуса и т.п.; • нанесены размеры на все конструктивные элементы детали и размеры, определяющие их расположение; • нанесены габаритные размеры. 3. Шрифт чертежный выполнен согласно ГОСТ 2.304-81.
4	1. Допущены незначительные неточности в построение и оформление чертежа. 2. Нанесены размеры на чертеже с незначительным отклонением от стандарта ГОСТ 2.307-2011. 3. Шрифт чертежный выполнен с незначительным отклонением от стандарта ГОСТ 2.304-81.
3	1. Допущены неточности в оформление чертежа. 2. Нанесены размеры на чертеже с незначительным отклонением от стандарта ГОСТ 2.307-2011. 3. Шрифт чертежный выполнен небрежно.

Дидактическая единица: 2.2 выполнять геометрические построения (сопряжения, деления окружностей) при выполнении чертежей технических деталей

Занятие(-я):

1.3.1.Деление окружностей на равные части.

1.3.2.Сопряжения. Внешнее и внутреннее касание дуг. Построение сопряжений двух прямых дугой окружности заданного радиуса, дуг с дугами и дуги с прямой.

Задание №1 (20 минут)

Вычертите контур технической детали с применением различных геометрических построений, нанесите размеры. Один вариант из 30.

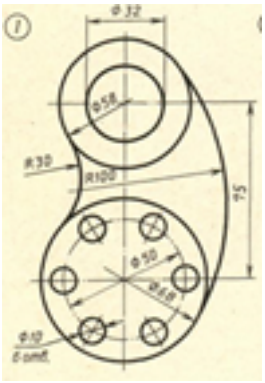

Оценка	*Показатели оценки*
5	1. Проведен анализ изображения и формы детали с целью выявления необходимых геометрических построений, определены типы касания. 2. Построено изображение контура технической детали согласно выданному заданию: • выполнены деления углов, окружностей на равные части согласно правилам геометрических построений, вспомогательные построения тонкими линиями отмечены на чертеже; • построены сопряжения согласно технике выполнения сопряжений, вспомогательные построения при нахождении центра дуги сопряжения и точек касания тонкими линиями отмечены на чертеже.
4	1. Проведен анализ изображения и формы детали с целью выявления необходимых геометрических построений, определены типы касания. 2. Допущены незначительные неточности в построение чертежа.

3	1. Проведен анализ изображения и формы детали с целью выявления необходимых геометрических построений без должного внимания, что привело к 2-3 ошибкам на изображении контура детали, вспомогательные построения тонкими линиями не отмечены на чертеже. 2. Допущены неточности в оформление чертежа. 3. Нанесены размеры на чертеже с незначительным отклонением от стандарта ГОСТ 2.307-2011.

2.2 Текущий контроль (ТК) № 2 (45 минут)

Тема занятия: 2.4.3.Построение третьей проекции модели по двум заданным и её аксонометрической проекции по вариантам.
Метод и форма контроля: Практическая работа (Опрос)
Вид контроля: Практическая работа по индивидуальным заданиям
Дидактическая единица: 1.2 определение термина проецирование; виды, правила и методы проецирования; последовательность проецирования точки и отрезка
Занятие(-я):
2.1.1.Понятие о проецировании. Виды проецирования. Правила проецирования. Понятие метода проецирования. Существующие методы проецирования. Проецирование точки на три плоскости проекций.
Задание №1 (10 минут)
1. Сформулируйте определение комплексного чертежа.

2. Сформулируйте определение плоскостям проекций; назовите оси, принадлежащие плоскостям проекций.

3. По указанным координатам точки A (x, y, z) (по вариантам) покажите на комплексном и пространственном чертежах положение точки и ее проекций.

Оценка	***Показатели оценки***
5	Дано определение проекций, названы оси, принадлежащие плоскостям проекций. По указанным координатам точки показано на комплексном и пространственном чертежах положение точки и ее проекций.
4	Дано определение проекций, названы оси, принадлежащие плоскостям проекций. По указанным координатам точки показано на пространственном чертеже положение точки, но с ошибками построены ее проекции.

3	Дано определение проекций, названы оси, принадлежащие плоскостям проекций, но ни на комплексном, ни на пространственном чертежах не показано положение точки и ее проекций, либо указано с ошибками.

Дидактическая единица: 2.3 выполнять наглядные изображения и комплексные чертежи проекций точек, отрезков прямой линии и плоскостей

Занятие(-я):

2.1.2.Построение наглядных изображений и комплексных чертежей точек.

2.1.3.Проецирование отрезка прямой линии.

2.1.4.Построение наглядных изображений и комплексных чертежей отрезков прямой линии.

Задание №1 (15 минут)

На выданном преподавателем комплексном чертеже и аксонометрической проекции геометрического тела постройте недостающие проекции 2-х точек, расположенных на поверхности данного геометрического тела и их аксонометрические проекции.

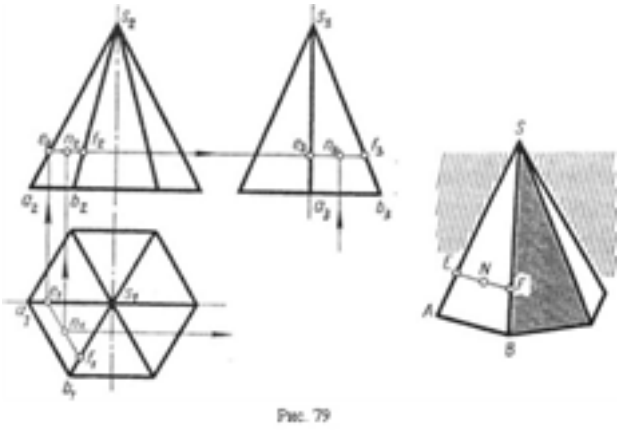

Рис. 79

Оценка	*Показатели оценки*

5	1. Построены недостающие горизонтальные и фронтальные проекции 2-х точек, расположенных на поверхности геометрического тела, согласно правилам начертательной геометрии, основанных на аксиомах евклидова пространства, устанавливающих зависимость и отношения между элементами пространства. Проведены линии проекционной связи 2. При построении недостающих проекций точек применены 2 способа решения задачи (нахождение недостающих проекций точек при помощи: образующей поверхности и линии, параллельной основанию поверхности). 3. Проекции точек на чертеже обозначены согласно правилам начертательной геометрии. 4. Построены аксонометрические проекции 2-х точек, расположенных на поверхностях тел по координатам комплексного чертежа согласно ГОСТ 2.317-69.
4	1. Построены недостающие горизонтальные и фронтальные проекции 2-х точек, расположенных на поверхности геометрического тела, согласно правилам начертательной геометрии, основанных на аксиомах евклидова пространства, устанавливающих зависимость и отношения между элементами пространства. Проведены линии проекционной связи. 2. При построении недостающих проекций точек применен один способ решения задачи. 3. Проекции точек на чертеже обозначены согласно правилам начертательной геометрии. 4. При построении аксонометрических проекций 2-х точек, расположенных на поверхностях тел по координатам комплексного чертежа допущены неточности в определении координат точки.

3	1. Построены недостающие горизонтальные и фронтальные проекции 2-х точек, расположенных на поверхности геометрического тела, согласно правилам начертательной геометрии. Проведены линии проекционной связи. 2. При построении недостающих проекций точек применены один способ решения задачи. 3. Проекции точек на чертеже не обозначены согласно правилам начертательной геометрии. 4. При построении аксонометрической проекции одной точки, расположенной на поверхности тела по координатам комплексного чертежа допущены ошибки в определении координат точки.

Дидактическая единица: 2.5 выполнять построение комплексных чертежей и аксонометрических проекций плоских фигур, геометрических тел и моделей
Занятие(-я):
2.2.1.Виды аксонометрических проекций, расположение осей и коэффициенты искажения.
2.2.2.Построение изометрических и диметрических проекций плоских фигур.
2.3.1.Проецирование геометрических тел. Точки на поверхности геометрических тел. Комплексный чертеж и пространственное изображение геометрических тел.
2.3.2.Проецирование геометрических тел (призмы, пирамиды, цилиндра, конуса) на три плоскости проекции. Построение проекций геометрических тел и точек на их поверхностях.
2.3.3.Построение комплексных чертежей, аксонометрических проекций геометрических тел и проекций точек, лежащих на их поверхности по вариантам.
2.4.1.Построение комплексного чертежа модели по наглядному изображению.
2.4.2.Построение третьей проекции детали по двум заданным.
Задание №1 (20 минут)
Постройте изометрическую (или диметрическую) проекцию плоской фигуры в соответствии с выданным заданием:

Вариант 1. Построить иземотрические проекции (фронтальную, горизонтальную) шестиугольника, вписанного в окружность диаметром 60 мм.

Вариант 2. Построить иземотрические проекции (горизонтальную, профильную) пятиугольника, вписанного в окружность диаметром 60 мм.

Вариант 3. Построить иземотрические проекции (фронтальную, горизонтальную) круга, вписанного в окружность диаметром 60 мм.

Вариант 4. Построить диметрические проекции (фронтальную, профильную) ромба, вписанного в окружность диаметром 60 мм.

Вариант 5. Построить диметрические проекции (горизонтальную, профильную) квадрата, вписанного в окружность диаметром 60 мм.

Вариант 6. Построить иземотрические проекции (горизонтальную, профильную) шестиугольника, вписанного в окружность диаметром 60 мм.

Вариант 7. Построить иземотрические проекции (фронтальную, профильную) пятиугольника, вписанного в окружность диаметром 60 мм.

Вариант 8. Построить иземотрические проекции (горизонтальную, профильную) круга, вписанного в окружность диаметром 60 мм.

Вариант 9. Построить диметрические проекции (фронтальную, горизонтальную) ромба, вписанного в окружность диаметром 60 мм.

Вариант 10. Построить диметрические проекции (горизонтальную, профильную) квадрата, вписанного в окружность диаметром 60 мм.

Оценка	***Показатели оценки***
5	Обе проекции выполнены без ошибок.
4	Обе проекции выполнены с допущением ошибок.
3	Выполнена только одна проекция.

2.3 Текущий контроль (ТК) № 3 (45 минут)

Тема занятия: 3.1.7.Построение сечений вала по наглядному изображению (по вариантам).
Метод и форма контроля: Практическая работа (Опрос)
Вид контроля: Практическая работа по индивидуальным заданиям
Дидактическая единица: 1.3 определение терминов: вид, разрез, сечение; их классификации и обозначение на чертежах
Занятие(-я):
3.1.1.Виды. Назначение, классификация, расположение и обозначение.
3.1.3.Разрезы. Назначение, классификация и обозначение. Особенности применения метода разрезов. Условности и упрощения на чертежах деталей.
3.1.6.Сечение. Классификация, расположение и обозначение сечений.
Задание №1 (5 минут)
Ответьте на следующие вопросы:

1. Перечислите основные виды, применяемые на чертеже (согласно ГОСТ 2.305-2008 ЕСКД "Изображения - виды, разрезы, сечения").

2. Как располагаются основные виды на чертеже?

3. Дайте определение местному виду. Как он располагается и обозначается на

чертеже?

4. Дайте определение дополнительному виду. Как он располагается и обозначается на чертеже?

5. Дайте определение разрезу. В каких случаях и как обозначаются на чертеже простые разрезы?

6. Разрезы через тонкие стенки, ребра, спицы и мелкие выступы. Как они изображаются?

7. Местный разрез: его назначение и изображение.

8. Дайте определение сложному разрезу.

9. Расположение и обозначение ломаного и ступенчатого разрезов.

10. Дайте определение сечению. Описать расположение и обозначение сечений.

Оценка	***Показатели оценки***
5	Даны полные ответы на 8-9 вопросов.
4	Даны полные ответы на 6-7 вопросов, затруднения вызвали 3-4 вопроса, на них в ответах допущены неточности.
3	Даны ответы на 5 вопросов.

Дидактическая единица: 2.4 выполнять и обозначать на чертежах основные, местные и дополнительные виды

Занятие(-я):

3.1.2.Построение трех видов деталей по двум заданным согласно варианту.

Задание №1 (10 минут)

Согласно предложенному варианту постройте три вида по двум заданным изображениям.

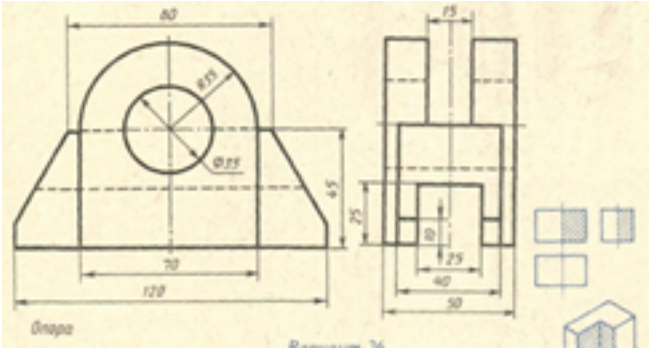

Оценка	***Показатели оценки***

5	1. Проведен анализ изображения и формы детали с целью выявления необходимых геометрических построений. 2. Оформлен чертеж в соответствии с требованиями ГОСТ 2.109-73: • формат чертежного листа оформлен согласно ГОСТ 2.301-68; • выбран и соблюдается масштаб на изображениях по ГОСТ 2.302-68; • линии различных типов на чертеже выполнены согласно ГОСТ 2.303-68; • выполнена компоновка чертежа (равномерное расположение изображения на чертеже); • заполнена основная надпись (форма 1) и дополнительная графа по ГОСТ 2.104-2006.
4	1. Проведен анализ изображения и формы детали с целью выявления необходимых геометрических построений, определены типы касания. 2. Допущены незначительные неточности в построение и оформление чертежа.
3	1. Проведен анализ изображения и формы детали с целью выявления необходимых геометрических построений без должного внимания, что привело к 2-3 ошибкам на изображении контура детали, вспомогательные построения тонкими линиями не отмечены на чертеже. 2. Допущены неточности в оформление чертежа.

Дидактическая единица: 2.6 выполнять и обозначать на чертежах простые и сложные разрезы

Занятие(-я):

3.1.4.Выполнение чертежа детали с вертикальными разрезами.

3.1.5.Построение сложных разрезов согласно варианта.

Задание №1 (15 минут)

На ранее выполненном чертеже постройте вертикальные простые разрезы и изометрическую проекцию модели с вырезом передней четверти. Один вариант из 30.

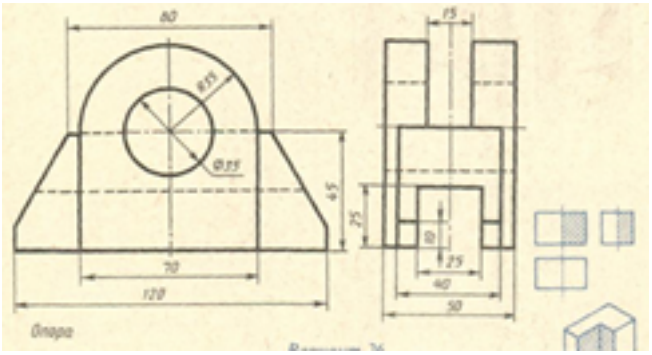

Оценка	*Показатели оценки*
5	1. Вертикальные разрезы построены согласно ГОСТ 2.305-2008: ◦ сформирован фронтальный разрез; ◦ сформирован профильный разрез; ◦ учтены особенности применения метода разрезов; ◦ применены местные разрезы (при необходимости). 2. Линии штриховки в разрезах нанесены согласно ГОСТ 2.306-68. 3. Размеры нанесены согласно ГОСТ 2.307-68. 4. Линии различных типов на чертеже выполнены согласно ГОСТ 2.303-68 ЕСКД. 5. Шрифт размерных чисел (h=3,5 или 5) выполнен согласно ГОСТ 2.304-81. 6. Изометрическая проекция детали с вырезом четверти построена согласно ГОСТ 2.317-2011: ◦ построены аксонометрические оси; ◦ учтены коэффициенты искажения по осям; ◦ построение плоских фигур выполнено согласно стандарту; ◦ выполнен вырез одной четверти детали. 7. Линии штриховки сечений в изометрической проекции нанесены по ГОСТ 2.317-2011. 8. Чертеж оформлен в соответствии с требованиями ГОСТ 2.109-73.

4	1. Вертикальные разрезы построены согласно ГОСТ 2.305-2008, допущены незначительные неточности при построении особенностей метода разрезов. 2. Линии штриховки в разрезах нанесены согласно ГОСТ 2.306-68. 3. При нанесении размеров допущено 1-2 ошибки, недостает 1-2 размера. 4. Линии различных типов на чертеже выполнены согласно ГОСТ 2.303-68 ЕСКД. 5. Шрифт чертежный выполнен с незначительным отклонением от стандарта ГОСТ 2.304-81. 6. Изометрическая проекция детали с вырезом четверти построена с незначительными неточностями. 7. Линии штриховки сечений в изометрической проекции нанесены с незначительным отклонением от ГОСТ 2.317-2011. 8. Чертеж оформлен в соответствии с требованиями ГОСТ 2.109-73.
3	1. В построении вертикальных разрезов допущены 2-3 ошибки. 2. Линии штриховки в разрезах нанесены с незначительным отклонением от стандарта ГОСТ 2.306-68. 3. При нанесении размеров допущено 3-4 ошибки (отклонение от стандарта ГОСТ 2.307-68), недостает 3-4 размера. 4. Линии различных типов на чертеже выполнены с незначительным отклонением от стандарта ГОСТ 2.303-68. 5. Шрифт чертежный выполнен небрежно. 6. Изометрическая проекция детали построена согласно ГОСТ 2.317-2011, без выреза одной четверти или при построении изометрической проекции детали с вырезом четверти допущены 1-2 ошибки. 7. Линии штриховки сечений в изометрической проекции нанесены с отклонением от стандарта. 8. При оформлении чертежа допущены 1-2 ошибки.

Дидактическая единица: 2.7 выполнять и обозначать на чертежах сечения
Занятие(-я):
3.1.6.Сечение. Классификация, расположение и обозначение сечений.

Задание №1 (15 минут)

- На формате А3 постройте главное изображение детали ***Вал*** (из задания);
- Выберите размеры шпоночного паза согласно ГОСТ 23360-78, размеры фаски по ГОСТ 10948-64;
- Постройте два вынесенных сечения с различными обозначениями секущей плоскости для данного типа изображения;
- Постройте одно наложенное сечение;
- Нанесите размеры согласно правилам нанесения размеров (ГОСТ 2.307-2011);
- Заполните основную надпись.
-

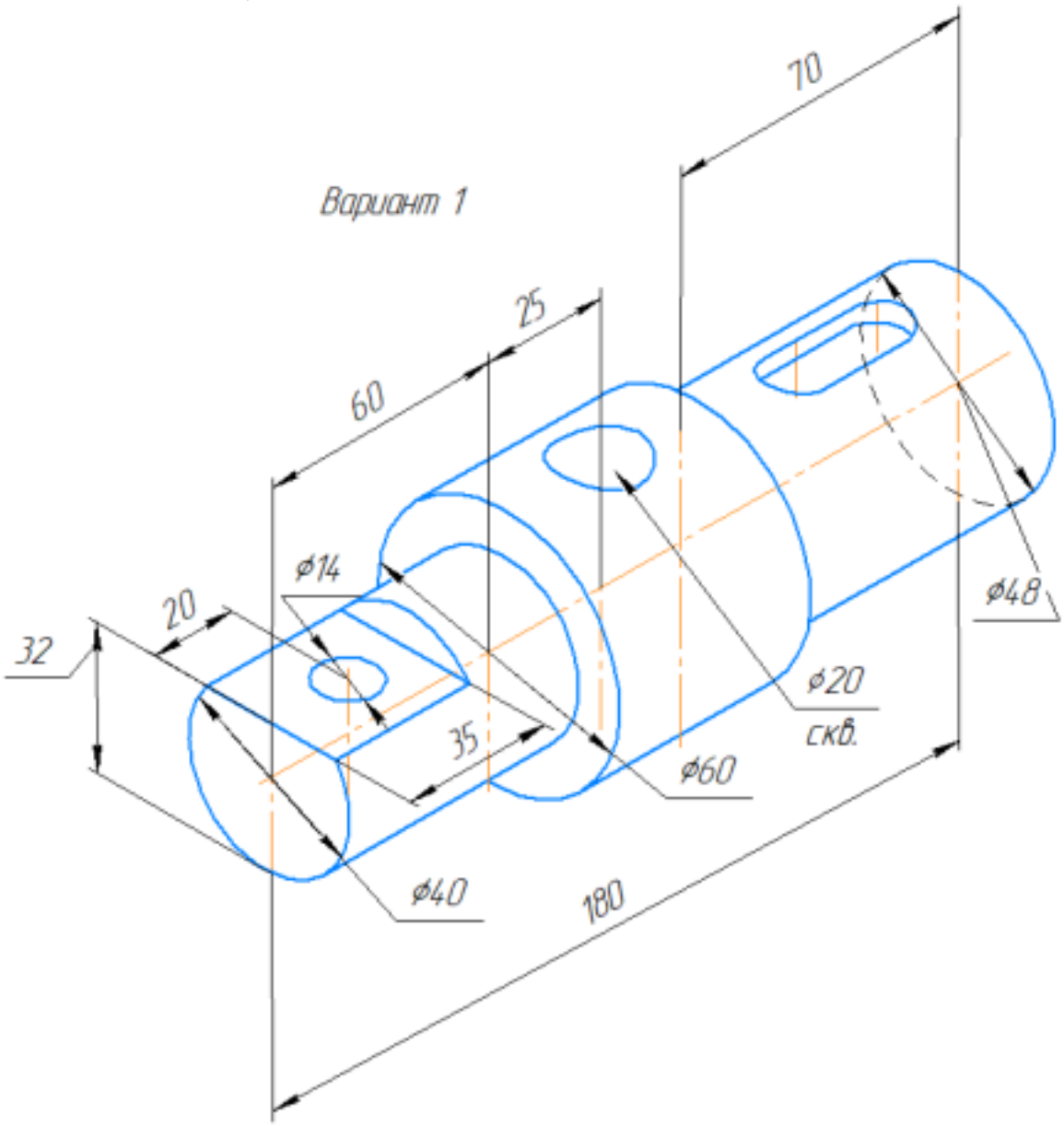

Оценка	*Показатели оценки*

5	1. Главное изображение детали типа Вал построено согласно ГОСТ 2.305- 2008; 2. Размеры шпоночного паза выбраны согласно ГОСТ 23360-78, размеры фаски по ГОСТ 10948-64 3. Линии штриховки сечений нанесены согласно ГОСТ 2.306-68. 4. Размеры нанесены согласно ГОСТ 2.307-68. 5. Линии различных типов на чертеже выполнены согласно ГОСТ 2.303-68 ЕСКД. 6. Шрифт размерных чисел (h=3,5 или 5) выполнен согласно ГОСТ 2.304-81. 7. Чертеж оформлен в соответствии с требованиями ГОСТ 2.109-73.
4	1. Главное изображение детали типа Вал построено согласно ГОСТ 2.305- 2008, допущены незначительные неточности при построении. 2. Размеры шпоночного паза выбраны согласно ГОСТ 23360-78, размеры фаски по ГОСТ 10948-64 3. Линии штриховки сечений нанесены согласно ГОСТ 2.306-68. 4. При нанесении размеров допущено 1-2 ошибки, недостает 1-2 размера. 5. Линии различных типов на чертеже выполнены согласно ГОСТ 2.303-68 ЕСКД. 6. Шрифт чертежный выполнен с незначительным отклонением от стандарта ГОСТ 2.304-81. 7. Чертеж оформлен в соответствии с требованиями ГОСТ 2.109-73.
3	1. В построении главного изображения детали допущены 2-3 ошибки. 2. Линии штриховки сечений нанесены с незначительным отклонением от стандарта ГОСТ 2.306-68. 3. При нанесении размеров допущено 3-4 ошибки (отклонение от стандарта ГОСТ 2.307-68), недостает 3-4 размера. 4. Линии различных типов на чертеже выполнены с незначительным отклонением от стандарта ГОСТ 2.303-68. 5. Шрифт чертежный выполнен небрежно. 6. При оформлении чертежа допущены 1-2 ошибки.

2.4 Текущий контроль (ТК) № 4 (45 минут)

Тема занятия: 3.3.5.Выполнение чертежа соединения клёпкой.
Метод и форма контроля: Практическая работа (Опрос)
Вид контроля: Практическая работа по индивидуальным заданиям
Дидактическая единица: 2.8 выполнять изображение детали с резьбой; обозначать резьбу на чертеже; выполнять разъёмные и неразъёмные соединения
Занятие(-я):
3.2.1.Понятие о резьбе. Виды резьб, применяемые в машиностроении. Изображение и обозначение резьбы на чертежах.
3.2.2.Изображение внутренней и наружной резьбы на чертежах с учетом технологии изготовления.
3.2.3.Выполнение резьбового соединения.
3.3.1.Виды разъемных и неразъёмных соединений. Резьбовые, шпоночные, шлицевые соединения, соединение штифтом. Соединения, получаемые сваркой, клепкой, пайкой, склеиванием. Стандартные крепежные детали и их условные обозначения.
3.3.2.Изображение соединений деталей с помощью крепежных изделий (болтом, шпилькой, винтом). Построение изображения соединения деталей болтом.
3.3.3.Построение изображения соединения деталей болтом.
3.3.4.Заполнение спецификации и основной надписи по форме 2 на болтовое соединение. Нанесение номеров позиций составных частей изделия. Заполнение основной надписи.

Задание №1 (45 минут)

Выполните сборочный чертеж резьбового соединения двух деталей (деталь А ввернуть в деталь Б). Нанесите размеры и номера позиций составных частей на чертеже сборочной единицы (поз.1- деталь А, поз.2- деталь Б).

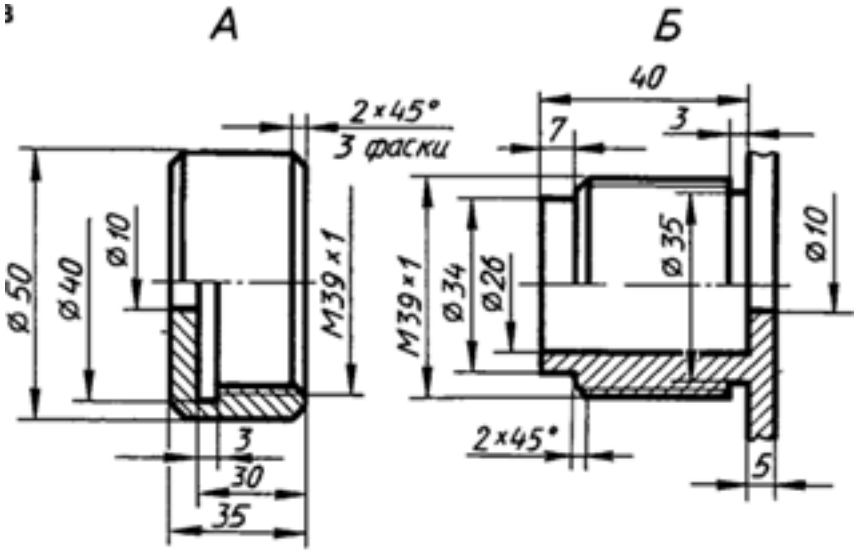

Оценка	*Показатели оценки*

5	1. Построено резьбовое соединение согласно ГОСТ 2.311-68 ЕСКД. 2. Нанесены габаритные, установочные, присоединительные, эксплуатационные размеры на чертеже сборочной единицы согласно ГОСТ 2.109-73. 3. Нанесены номера позиций составных частей согласно ГОСТ 2.106-96, ГОСТ 2.109-73 ЕСКД 4. Размеры нанесены со стороны вида, номера позиций - со стороны разреза. 5. Выносные и размерные линии, размерные числа расположены согласно ГОСТ 2.307-2011. 6. Линии на чертеже выполнены согласно ГОСТ2.303-68. Незначительные недочеты или ошибки при выполнении чертежа исправляются самим же обучающимся.
4	При построении чертежа допущены незначительные неточности или 1-2 ошибки, которые обучающийся исправляет, отвечая на наводящие вопросы преподавателя.
3	При построении чертежа допущены 3-4 ошибки. Затруднения в построении чертежа Допущенные ошибки при ответе обучающийся исправляет с помощью преподавателя.

2.5 Текущий контроль (ТК) № 5 (45 минут)

Тема занятия: 3.6.2.Построение чертежей деталей по сборочному чертежу изделия, аксонометрической проекции одной детали с учётом формы деталей и способов их изготовления.
Метод и форма контроля: Практическая работа (Опрос)
Вид контроля: Практическая работа по индивидуальным заданиям
Дидактическая единица: 2.9 выполнять эскизы деталей и рабочие чертежи по эскизам, чертежи деталей по сборочному чертежу
Занятие(-я):
3.4.1.Этапы выполнения эскизов и рабочих чертежей детали по эскизу. Выполнение эскиза детали с резьбой. Ознакомление с деталью. Выбор главного вида и других изображений.
3.4.2.Выполнение эскизов деталей. Выполнение изображений детали тонкими линиями.
3.4.3.Нанесение размеров на чертежах деталей. Конструкторские и технологические базы. Размерные цепи: последовательная, параллельная,

комбинированная.
3.4.4.Графическое обозначение на чертежах допусков формы, расположения поверхностей и шероховатостей поверхностей. Нанесение на чертежах деталей обозначений шероховатостей поверхностей.
3.4.5.Выполнение эскизов деталей. Обозначение материалов на чертежах.
3.4.6.Составление рабочего чертежа по данным эскиза.
3.5.1.Назначение и содержание сборочного чертежа. Комплект конструкторской документации на сборочную единицу. Последовательность выполнения сборочного чертежа по эскизам. Размеры на сборочном чертеже.
3.5.2.Выполнение сборочного чертежа по эскизам деталей. Нанесение размеров на чертеже: габаритные, установочные, присоединительные и монтажные.
3.5.3.Нанесение номеров позиций составных частей изделия. Заполнение основной надписи.

Задание №1 (15 минут)

Выполните эскиз детали типа крышки с натуры.

Оценка	***Показатели оценки***
5	1. Дан анализ геометрии и размерам детали. 2. Необходимые изображения детали для эскиза выбраны правильно по ГОСТ 2.305- 2008. 3. Изображения детали выполнены по ГОСТ 2.305- 2008 с учетом ее обработки, наглядности и удобства нанесения размеров. 4. Изображение и обозначение резьбы выполнено по ГОСТ 2.311-68. 5. Штриховка в разрезах и сечениях выполнена согласно ГОСТ 2.306-68. 6. Размеры на все конструктивные и технологические элементы детали (фаски, проточки, канавки, отверстия и т.п.) и размеры, определяющие их расположения относительно баз нанесены технически грамотно согласно ГОСТ 2.307-2011. 7. Шероховатость поверхностей детали обозначена по ГОСТ 2.309 – 73. 8. Эскиз оформлен в соответствии с требованиями ГОСТ 2.109-73. Незначительные недочеты или ошибки при выполнении эскиза исправляются самим же обучающимся.

4	1. Дан анализ геометрии и размерам детали. 2. Необходимые изображения детали для эскиза выбраны правильно по ГОСТ 2.305- 2008. 3. При выполнении изображений детали допущено 2-3 ошибки. 4. Изображение и обозначение резьбы выполнено по ГОСТ 2.311-68. 5. Штриховка в разрезах и сечениях выполнена согласно ГОСТ 2.306-68. 6. При нанесении размеров допущено 3-4 ошибки. 7. Шероховатость поверхностей детали обозначена по ГОСТ 2.309 – 73. 8. При оформлении эскиза надписи заполнены небрежно, не заполнена дополнительная графа по ГОСТ 2.104-2006. Допущенные неточности или ошибки при выполнении эскиза обучающийся исправляет, отвечая на наводящие вопросы преподавателя.
3	1. Дан анализ геометрии и размерам детали. 2. Необходимые изображения детали для эскиза выбраны по ГОСТ 2.305- 2008. 3. При выполнении изображений детали допущено 4- 5 ошибок. 4. Изображение и обозначение резьбы выполнены по ГОСТ 2.311-68. 5. Штриховка в разрезах и сечениях выполнена согласно ГОСТ 2.306-68. 6. При нанесении размеров допущено 5-6 ошибок. 7. При обозначении шероховатости поверхностей детали допущено 2 ошибки**.** 8. При оформлении эскиза надписи заполнены небрежно**,** не заполнена дополнительная графа по ГОСТ 2.104-2006, компоновка чертежа выполнена без учета мест для нанесения размеров. Допущенные неточности или ошибки при выполнении эскиза обучающийся исправляет с помощью преподавателя.

Дидактическая единица: 2.10 читать сборочный чертеж (чертёж общего вида)
Занятие(-я):
3.6.1.Чтение сборочного чертежа (чертежа общего вида) по индивидуальным

заданиям.

Задание №1 (30 минут)

Прочитайте предложенный чертеж сборочной единицы в следующем порядке:

1. Ознакомиться с содержанием основной надписи с целью определения наименования изделия, обозначения чертежа, масштаба изображений.
2. Установить назначение изделия, описать принцип работы сборочной единицы.
3. Назвать изображения, представленные на чертеже согласно ГОСТ 2. 305-2008.
4. Изучить спецификацию, перечислить оригинальные и стандартные детали, входящие в состав сборочной единицы.
5. Расшифровать условные обозначения стандартных крепежных изделий согласно стандартам.
6. По номерам позиций чертежа и спецификации последовательно найти на всех изображениях проекции всех деталей и изучить геометрическую форму каждой детали в отдельности. Показать внешний и внутренний контуры указанной детали.
7. Указать габаритные, установочные, присоединительные и иные размеры, нанесенные на чертеже.
8. Установить виды соединений деталей и взаимодействия составных частей в процессе работы.
9. Установить порядок сборки и разборки изделия для замены указанной детали.

50 вариантов заданий. Боголюбов С.К. Чтение и деталирование сборочных чертежей. Альбом. Учеб. Пособие для учащихся машиностроительных техникумов. - 2-е изд., перераб. и доп. - М.: Машиностроение.

Оценка	***Показатели оценки***

5	Количество набранных баллов: от 54 до 60. 1. Прочитана основная надпись по предложенному чертежу сборочной единицы - **1 балл.** 2. Дано описание назначения, устройства и принципа работы изделия - **5 баллов**. 3. Названы изображения (виды, разрезы, сечения) согласно ГОСТ 2. 305-2008 – **16 баллов.** 4. Перечислены оригинальные и стандартные детали, входящие в состав сборочной единицы согласно спецификации **- 2 балла.** 5. Расшифрованы условные обозначения стандартных крепежных изделий согласно стандартам - **7 баллов.** 6. Выявлена и показана геометрическая форма внешнего и внутреннего контуров указанной детали при помощи проекционной связи и штриховки сечений, согласно ГОСТ 2.305-2008 **- 18 баллов.** 7. Указаны на чертеже габаритные, установочные и монтажные размеры детали – **2 балла.** 8. Установлены виды соединений деталей: подвижные, неподвижные, резьбовые и т.п. – **4 балла.** 9. Описана последовательность сборки и разборки изделия для замены указанной детали – **5 баллов.**
4	Количество набранных баллов: от 45 до 53.
3	Количество набранных баллов: от 37 до 44.

3. ФОНД ОЦЕНОЧНЫХ СРЕДСТВ ДИСЦИПЛИНЫ, ИСПОЛЬЗУЕМЫЙ ДЛЯ ПРОМЕЖУТОЧНОЙ АТТЕСТАЦИИ

№ семестра	Вид промежуточной аттестации
4	Дифференцированный зачет

Дифференцированный зачет может быть выставлен автоматически по результатам текущих контролей
Текущий контроль №1
Текущий контроль №2
Текущий контроль №3
Текущий контроль №4
Текущий контроль №5

Метод и форма контроля: Практическая работа (Опрос)
Вид контроля: По выбору выполнить 1 теоретическое задание и 1 практическое задание
Дидактическая единица для контроля:
1.1 правила оформления чертежей
Задание №1 (10 минут)
Перечислите типы и размеры линий чертежа согласно ГОСТ 2.303-68 (не мене 4)

Оценка	*Показатели оценки*
5	Дано описание типов и размеров линий чертежа согласно ГОСТ 2.303-68 ЕСКД (не менее 4).
4	Дано описание типов и размеров линий чертежа согласно ГОСТ 2.303-68 ЕСКД (не менее 3).
3	Дано описание типов и размеров линий чертежа согласно ГОСТ 2.303-68 ЕСКД (не менее 2), в описании допщены ошибки.

Задание №2 (10 минут)
Опишите типы линий чертежа, приведите их размеры, укажите их назначение и применение согласно ГОСТ 2.303-68 ЕСКД.

Оценка	*Показатели оценки*
5	Описаны типы линий чертежа, приведены их размеры, указаны их назначение и применение согласно ГОСТ 2.303-68 ЕСКД.

4	Описаны типы линий чертежа согласно ГОСТ 2.303-68 ЕСКД, но допущены ошибки либо в описании размеров линий, либо в указании назначения и применения каждого типа линий.
3	Описаны типы линий чертежа согласно ГОСТ 2.303-68 ЕСКД, но допущены ошибки как в описании размеров линий, так и в указании их назначения и применения.

Задание №3 (10 минут)
Заполните таблицу, указав применение линий, их начертание и размер.

Наименование	Применение линии	Начертание и размеры (толщина и длина шрихов)
1. Сплошная толстая основная		
2. Сплошная тонкая		
3. Сплошная волнистая		
4. Штриховая		
5. Штрих - пунктирная		
6. Разомкнутая		

Оценка	***Показатели оценки***
5	Информация обо всех типах линий занесена в таблицу верно.
4	Информация о 4-5 типах линий занесена в таблицу верно.
3	Информация о 3 типах линий занесена в таблицу верно.

Задание №4 (10 минут)
Соотнесите обозначение формата чертежа и его размер.

Обозначение формата	Размер формата
1. А0	а) 210 х 297
2. А1	б) 841 х 594
3. А2	в) 420 х 594
4. А3	г) 420 х297
5. А4	д) 148 х 210
6. А5	е) 841 х 1189

Ответ:

1 2 3 4 5 6

Оценка	*Показатели оценки*
5	Соотнесены все обозначения форматов.
4	Соотнесены 5 обозначений форматов.
3	Соотнесены 3-4 обозначений форматов.

Задание №5 (10 минут)
Дайте определение резьбы. Опишите принцип условного изображения и обозначения резьбы на чертежах. Приведите пример с изображением резьбы наружной и внутренней. Приведите пример с изображением резьбы в соединении.

Оценка	*Показатели оценки*
5	Дано определение резьбы. Описан принцип условного изображения и обозначения резьбы на чертежах. Приведен пример с изображением резьбы наружной и внутренней. Приведен пример с изображением резьбы в соединении.
4	Дано определение резьбы. Описан принцип условного изображения и обозначения резьбы на чертежах. Приведен пример с изображением резьбы наружной и внутренней. Но в примере изображения резьбы в соединении допущены ошибки.
3	Дано определение резьбы. Описан принцип условного изображения и обозначения резьбы на чертежах. Но в примерах с изображением резьбы наружной, внутренней и в соединении допущены ошибки.

Задание №6 (10 минут)
Дайте определение неразъемного соединения. Перечислите виды неразъемных соединений (4 - 5 видов). Назовите детали, входящие в состав заклепочного соединения.

Оценка	*Показатели оценки*
5	Дано определение неразъемного соединения. Перечислены виды неразъемных соединений (4 - 5 видов). Названы детали, входящие в состав заклепочного соединения.
4	Дано определение неразъемного соединения. Названы детали, входящие в состав заклепочного соединения, но из всех неразъемных соединений названы 3-4 вида.

3	Названы детали, входящие в состав заклепочного соединения, но определение неразъемного соединения не дано, названы 2-3 вида неразъемных соединений.

Задание №7 (10 минут)

Ответьте на вопросы:

1. Дайте определение понятию сопряжение.
2. Какое сопряжение называется внешним? Опишите последовательность построения внешнего сопряжения прямой с дугой окружности дугой заданного радиуса.
3. Опишите последовательность построения внутреннего сопряжения двух дуг дугой заданного радиуса.

Оценка	***Показатели оценки***
5	Тема вопроса раскрыта достаточно полно, изложена технически грамотно, четко. Демонстрируется полное понимание сути теории. Приведены графические правильно выполненные примеры. Просматривается связь теории с практикой. Незначительные недочеты при ответе исправляются самим же обучающимся.
4	Дан полный ответ. Допускается 1 ошибка или 4 неточности. Допущенные ошибки при ответе обучающийся исправляет, отвечая на наводящие вопросы преподавателя.
3	Тема раскрыта кратко, недостаточно полно. Затруднения в изложении материала, аргументировании. Затруднения в выполнении графических примеров. Допущенные ошибки при ответе обучающийся исправляет с помощью преподавателя.

Задание №8 (10 минут)

Сформулируйте письменные ответы на вопросы.

1. Опишите последовательность деления окружности на 6 частей?
2. Опишите последовательность деления окружности окружности на 7 частей?

Оценка	***Показатели оценки***

5	Тема вопроса раскрыта достаточно полно, изложена технически грамотно, четко. Демонстрируется полное понимание сути теории. Приведены графические правильно выполненные примеры. Просматривается связь теории с практикой. Незначительные недочеты при ответе исправляются самим же обучающимся.
4	Дан полный ответ. Допускается 1 ошибка или 4 неточности. Допущенные ошибки при ответе обучающийся исправляет, отвечая на наводящие вопросы преподавателя.
3	Тема раскрыта кратко, недостаточно полно. Затруднения в изложении материала, аргументировании. Затруднения в выполнении графических примеров. Допущенные ошибки при ответе обучающийся исправляет с помощью преподавателя.

Задание №9 (10 минут)

Ответьте на вопросы:

1. Перечислить 5 основных форматов чертежных листов и их размеры согласно ГОСТ 2.301-68.
2. Перечислить типы и размеры линий чертежа согласно ГОСТ 2.303-68 (не менее 5).
3. Дать определение понятию масштаб. Перечислить масштабы увеличения и уменьшения согласно ГОСТ 2.302-68 (первые пять).
4. Что определяет размер шрифта? Перечислить 5 первых размеров шрифта согласно ГОСТ 2.303-81.
5. Где располагают на чертеже основную надпись, ее форма, размеры и содержание?

Оценка	***Показатели оценки***

5	Даны ответы на любые 5 вопроса из 5. 1. Перечислены основные форматы и их размеры согласно ГОСТ 2.301-68. 2. Дано описание не менее пяти типов и размеров линий чертежа согласно ГОСТ 2.303-68 ЕСКД. 3. Дано формально-логическое определение понятию масштаб и перечислены не менее пяти первых масштабы увеличения и уменьшения согласно ГОСТ 2.302-68. 4. Дано формально-логическое определение размеру шрифта и перечислены не менее пяти первых размеров шрифта по ГОСТ 2.304-81. Дано описание расположения основной надписи на чертеже, ее формы, и размеров согласно ГОСТ 2.104-2006.
4	Даны ответы на любые 4 вопроса из 5. 1. Перечислены основные форматы и их размеры согласно ГОСТ 2.301-68. 2. Дано описание не менее пяти типов и размеров линий чертежа согласно ГОСТ 2.303-68 ЕСКД. 3. Дано формально-логическое определение понятию масштаб и перечислены не менее пяти первых масштабы увеличения и уменьшения согласно ГОСТ 2.302-68. 4. Дано формально-логическое определение размеру шрифта и перечислены не менее пяти первых размеров шрифта по ГОСТ 2.304-81. 5. Дано описание расположения основной надписи на чертеже, ее формы, и размеров согласно ГОСТ 2.104-2006.

3	Даны ответы на любые 3 вопроса из 5. 1. Перечислены основные форматы и их размеры согласно ГОСТ 2.301-68. 2. Дано описание не менее пяти типов и размеров линий чертежа согласно ГОСТ 2.303-68 ЕСКД. 3. Дано формально-логическое определение понятию масштаб и перечислены не менее пяти первых масштабы увеличения и уменьшения согласно ГОСТ 2.302-68. 4. Дано формально-логическое определение размеру шрифта и перечислены не менее пяти первых размеров шрифта по ГОСТ 2.304-81. 5. Дано описание расположения основной надписи на чертеже, ее формы, и размеров согласно ГОСТ 2.104-2006.

Задание №10 (10 минут)

Опишите правила нанесения номеров позиций составных частей на сборочном чертеже. Покажите на примере.

Оценка	***Показатели оценки***
5	Тема вопроса раскрыта достаточно полно, изложена технически грамотно, четко. Демонстрируется полное понимание сути теории. Приведены графические правильно выполненные примеры. Просматривается связь теории с практикой. Незначительные недочеты при ответе исправляются самим же обучающимся.
4	Дан полный ответ. Допускается 1 ошибка или 4 неточности. Допущенные ошибки при ответе обучающийся исправляет, отвечая на наводящие вопросы преподавателя.
3	Тема раскрыта кратко, недостаточно полно. Затруднения в изложении материала, аргументировании. Затруднения в выполнении графических примеров. Допущенные ошибки при ответе обучающийся исправляет с помощью преподавателя.

Задание №11 (10 минут)

Дайте определение документу «спецификация», какие сведения он содержит? Опишите последовательность заполнения граф спецификации согласно ГОСТ 2.106-96.

Оценка	***Показатели оценки***

5	Тема вопроса раскрыта достаточно полно, изложена технически грамотно, четко. Демонстрируется полное понимание сути теории. Приведены графические правильно выполненные примеры. Просматривается связь теории с практикой. Незначительные недочеты при ответе исправляются самим же обучающимся.
4	Дан полный ответ. Допускается 1 ошибка или 4 неточности. Допущенные ошибки при ответе обучающийся исправляет, отвечая на наводящие вопросы преподавателя.
3	Тема раскрыта кратко, недостаточно полно. Затруднения в изложении материала, аргументировании. Затруднения в выполнении графических примеров. Допущенные ошибки при ответе обучающийся исправляет с помощью преподавателя.

Задание №12 (10 минут)

Дайте определение понятию «шероховатость поверхности». Назовите параметры, применяемые при обозначении шероховатости поверхности. Перечислите линии чертежа, на которых располагают знаки шероховатости поверхности. Покажите на примере.

Оценка	***Показатели оценки***
5	Тема вопроса раскрыта достаточно полно, изложена технически грамотно, четко. Демонстрируется полное понимание сути теории. Приведены графические правильно выполненные примеры. Просматривается связь теории с практикой. Незначительные недочеты при ответе исправляются самим же обучающимся.
4	Дан полный ответ. Допускается 1 ошибка или 4 неточности. Допущенные ошибки при ответе обучающийся исправляет, отвечая на наводящие вопросы преподавателя.
3	Тема раскрыта кратко, недостаточно полно. Затруднения в изложении материала, аргументировании. Затруднения в выполнении графических примеров. Допущенные ошибки при ответе обучающийся исправляет с помощью преподавателя.

Задание №13 (10 минут)

Перечислите основные форматы чертежных листов, опишите их размеры и расположение согласно ГОСТ 2.301-68.

Оценка	***Показатели оценки***

5	Тема вопроса раскрыта достаточно полно, изложена технически грамотно, четко. Демонстрируется полное понимание сути теории. Приведены графические правильно выполненные примеры. Просматривается связь теории с практикой. Незначительные недочеты при ответе исправляются самим же обучающимся.
4	Дан полный ответ. Допускается 1 ошибка или 4 неточности. Допущенные ошибки при ответе обучающийся исправляет, отвечая на наводящие вопросы преподавателя.
3	Тема раскрыта кратко, недостаточно полно. Затруднения в изложении материала, аргументировании. Затруднения в выполнении графических примеров. Допущенные ошибки при ответе обучающийся исправляет с помощью преподавателя.

Дидактическая единица для контроля:

2.10 читать сборочный чертеж (чертёж общего вида)

Задание №1 (35 минут)

Прочитайте сборочный чертеж МЧ 00. 01. 00. 00. СБ. в следующем порядке:

1. Прочитать основную надпись. Дать название сборочной единицы, назвать масштаб выполнения чертежа.
2. Описать принцип работы сборочной единицы.
3. Назвать изображения, представленные на чертеже согласно ГОСТ 2. 305-2008.
4. Перечислить оригинальные и стандартные детали, входящие в состав сборочной единицы согласно спецификации.
5. Расшифровать условные обозначения стандартных крепежных изделий согласно стандартам.
6. Найти указанную деталь на всех изображениях чертежа и выявить ее внешнею и геометрическую форму.
7. Показать внутренние контуры этой детали.
8. Указать габаритные, установочные и монтажные размеры указанной детали.
9. Установить виды соединений деталей.
10. Установить последовательность сборки и разборки изделия для замены указанной детали.

Боголюбов С.К. Чтение и деталирование сборочных чертежей. Альбом. Учеб. Пособие для учащихся машиностроительных техникумов. - 2-е изд., перераб. и доп. - М.: Машиностроение,

Оценка	***Показатели оценки***

5	Количество набранных баллов: от 54 до 60 баллов: 1. Прочитана основная надпись по предложенному чертежу сборочной единицы. - **2 балла** 2. Дано описание назначения, устройства и принципа работы сборочной единицы, изложенные в текстовой части на чертеже задания - **5 баллов**. 3. Названы виды, разрезы, сечения, по которым определяются форма и размеры изделия согласно ГОСТ 2. 305-2008 – **15 баллов.** 4. Перечислены оригинальные и стандартные детали, входящие в состав сборочной единицы согласно спецификации **- 2 балла.** 5. Расшифрованы условные обозначения стандартных крепежных изделий согласно стандартам - **7 баллов.** 6. Выявлена геометрическая форма внешнего контура указанной детали при помощи проекционной связи и штриховки сечений, согласно ГОСТ 2.305-68 **- 8 баллов.** 7. Показана геометрическая форма внутреннего контура указанной детали при помощи проекционной связи и штриховки сечений, согласно ГОСТ 2.305-68 – **8 баллов.** 8. Указаны на чертеже габаритные, установочные и монтажные размеры детали – **3 балла.** 9. Установлены виды соединений деталей: подвижные, неподвижные, резьбовые и т.п. - **5 баллов.** 10. Описана последовательность сборки и разборки изделия для замены указанной детали – **5 баллов.**

4	Количество набранных баллов от 45 до 53 баллов: 1. Прочитана основная надпись по предложенному чертежу сборочной единицы. - **2 балла** 2. Дано описание назначения, устройства и принципа работы сборочной единицы, изложенные в текстовой части на чертеже задания - **5 баллов**. 3. Названы виды, разрезы, сечения, по которым определяются форма и размеры изделия согласно ГОСТ 2. 305-2008 – **15 баллов.** 4. Перечислены оригинальные и стандартные детали, входящие в состав сборочной единицы согласно спецификации **- 2 балла.** 5. Расшифрованы условные обозначения стандартных крепежных изделий согласно стандартам - **7 баллов.** 6. Выявлена геометрическая форма внешнего контура указанной детали при помощи проекционной связи и штриховки сечений, согласно ГОСТ 2.305-68 **- 8 баллов.** 7. Показана геометрическая форма внутреннего контура указанной детали при помощи проекционной связи и штриховки сечений, согласно ГОСТ 2.305-68 – **8 баллов.** 8. Указаны на чертеже габаритные, установочные и монтажные размеры детали – **3 балла.** 9. Установлены виды соединений деталей: подвижные, неподвижные, резьбовые и т.п. - **5 баллов.** 10. Описана последовательность сборки и разборки изделия для замены указанной детали – **5 баллов.**

3	Количество набранных баллов от 37 до 44 баллов: 1. Прочитана основная надпись по предложенному чертежу сборочной единицы. - **2 балла** 2. Дано описание назначения, устройства и принципа работы сборочной единицы, изложенные в текстовой части на чертеже задания - **5 баллов**. 3. Названы виды, разрезы, сечения, по которым определяются форма и размеры изделия согласно ГОСТ 2. 305-2008 – **15 баллов.** 4. Перечислены оригинальные и стандартные детали, входящие в состав сборочной единицы согласно спецификации **- 2 балла.** 5. Расшифрованы условные обозначения стандартных крепежных изделий согласно стандартам - **7 баллов.** 6. Выявлена геометрическая форма внешнего контура указанной детали при помощи проекционной связи и штриховки сечений, согласно ГОСТ 2.305-68 **- 8 баллов.** 7. Показана геометрическая форма внутреннего контура указанной детали при помощи проекционной связи и штриховки сечений, согласно ГОСТ 2.305-68 – **8 баллов.** 8. Указаны на чертеже габаритные, установочные и монтажные размеры детали – **3 балла.** 9. Установлены виды соединений деталей: подвижные, неподвижные, резьбовые и т.п. - **5 баллов.** 10. Описана последовательность сборки и разборки изделия для замены указанной детали – **5 баллов.**

Задание №2 (35 минут)

Прочитайте сборочный чертеж МЧ 00. 67. 00. 00. СБ. в следующем порядке:

1. Прочитать основную надпись. Дать название сборочной единицы, назвать масштаб выполнения чертежа.
2. Описать принцип работы сборочной единицы.
3. Назвать изображения, представленные на чертеже согласно ГОСТ 2. 305-2008.
4. Перечислить оригинальные и стандартные детали, входящие в состав сборочной единицы согласно спецификации.
5. Расшифровать условные обозначения стандартных крепежных изделий согласно стандартам.
6. Найти указанную деталь на всех изображениях чертежа и выявить ее внешнею и геометрическую форму.

7. Показать внутренние контуры этой детали.
8. Указать габаритные, установочные и монтажные размеры указанной детали.
9. Установить виды соединений деталей.
10. Установить последовательность сборки и разборки изделия для замены указанной детали.

Боголюбов С.К. Чтение и деталирование сборочных чертежей. Альбом. Учеб. Пособие для учащихся машиностроительных техникумов. - 2-е изд., перераб. и доп. - М.: Машиностроение,

Оценка	***Показатели оценки***
5	Количество набранных баллов: от 54 до 60 баллов: 1. Прочитана основная надпись по предложенному чертежу сборочной единицы. - **2 балла** 2. Дано описание назначения, устройства и принципа работы сборочной единицы, изложенные в текстовой части на чертеже задания - **5 баллов**. 3. Названы виды, разрезы, сечения, по которым определяются форма и размеры изделия согласно ГОСТ 2. 305-2008 – **15 баллов.** 4. Перечислены оригинальные и стандартные детали, входящие в состав сборочной единицы согласно спецификации **- 2 балла.** 5. Расшифрованы условные обозначения стандартных крепежных изделий согласно стандартам - **7 баллов.** 6. Выявлена геометрическая форма внешнего контура указанной детали при помощи проекционной связи и штриховки сечений, согласно ГОСТ 2.305-68 **- 8 баллов.** 7. Показана геометрическая форма внутреннего контура указанной детали при помощи проекционной связи и штриховки сечений, согласно ГОСТ 2.305-68 – **8 баллов.** 8. Указаны на чертеже габаритные, установочные и монтажные размеры детали – **3 балла.** 9. Установлены виды соединений деталей: подвижные, неподвижные, резьбовые и т.п. - **5 баллов.** 10. Описана последовательность сборки и разборки изделия для замены указанной детали – **5 баллов.**

4	Количество набранных баллов от 45 до 53 баллов: 1. Прочитана основная надпись по предложенному чертежу сборочной единицы. - **2 балла** 2. Дано описание назначения, устройства и принципа работы сборочной единицы, изложенные в текстовой части на чертеже задания - **5 баллов**. 3. Названы виды, разрезы, сечения, по которым определяются форма и размеры изделия согласно ГОСТ 2. 305-2008 – **15 баллов.** 4. Перечислены оригинальные и стандартные детали, входящие в состав сборочной единицы согласно спецификации **- 2 балла.** 5. Расшифрованы условные обозначения стандартных крепежных изделий согласно стандартам - **7 баллов.** 6. Выявлена геометрическая форма внешнего контура указанной детали при помощи проекционной связи и штриховки сечений, согласно ГОСТ 2.305-68 **- 8 баллов.** 7. Показана геометрическая форма внутреннего контура указанной детали при помощи проекционной связи и штриховки сечений, согласно ГОСТ 2.305-68 – **8 баллов.** 8. Указаны на чертеже габаритные, установочные и монтажные размеры детали – **3 балла.** 9. Установлены виды соединений деталей: подвижные, неподвижные, резьбовые и т.п. - **5 баллов.** 10. Описана последовательность сборки и разборки изделия для замены указанной детали – **5 баллов.**

3	Количество набранных баллов от 37 до 44 баллов: 1. Прочитана основная надпись по предложенному чертежу сборочной единицы. - **2 балла** 2. Дано описание назначения, устройства и принципа работы сборочной единицы, изложенные в текстовой части на чертеже задания - **5 баллов**. 3. Названы виды, разрезы, сечения, по которым определяются форма и размеры изделия согласно ГОСТ 2. 305-2008 – **15 баллов.** 4. Перечислены оригинальные и стандартные детали, входящие в состав сборочной единицы согласно спецификации **- 2 балла.** 5. Расшифрованы условные обозначения стандартных крепежных изделий согласно стандартам - **7 баллов.** 6. Выявлена геометрическая форма внешнего контура указанной детали при помощи проекционной связи и штриховки сечений, согласно ГОСТ 2.305-68 **- 8 баллов.** 7. Показана геометрическая форма внутреннего контура указанной детали при помощи проекционной связи и штриховки сечений, согласно ГОСТ 2.305-68 – **8 баллов.** 8. Указаны на чертеже габаритные, установочные и монтажные размеры детали – **3 балла.** 9. Установлены виды соединений деталей: подвижные, неподвижные, резьбовые и т.п. - **5 баллов.** 10. Описана последовательность сборки и разборки изделия для замены указанной детали – **5 баллов.**

Задание №3 (35 минут)

Прочитайте сборочный чертеж МЧ 00. 55. 00. 00. СБ. в следующем порядке:

1. Прочитать основную надпись. Дать название сборочной единицы, назвать масштаб выполнения чертежа.
2. Описать принцип работы сборочной единицы.
3. Назвать изображения, представленные на чертеже согласно ГОСТ 2. 305-2008.
4. Перечислить оригинальные и стандартные детали, входящие в состав сборочной единицы согласно спецификации.
5. Расшифровать условные обозначения стандартных крепежных изделий согласно стандартам.
6. Найти указанную деталь на всех изображениях чертежа и выявить ее внешнею и геометрическую форму.

7. Показать внутренние контуры этой детали.
8. Указать габаритные, установочные и монтажные размеры указанной детали.
9. Установить виды соединений деталей.
10. Установить последовательность сборки и разборки изделия для замены указанной детали.

Боголюбов С.К. Чтение и деталирование сборочных чертежей. Альбом. Учеб. Пособие для учащихся машиностроительных техникумов. - 2-е изд., перераб. и доп. - М.: Машиностроение,

Оценка	***Показатели оценки***
5	Количество набранных баллов: от 54 до 60 баллов: 1. Прочитана основная надпись по предложенному чертежу сборочной единицы. - **2 балла** 2. Дано описание назначения, устройства и принципа работы сборочной единицы, изложенные в текстовой части на чертеже задания - **5 баллов**. 3. Названы виды, разрезы, сечения, по которым определяются форма и размеры изделия согласно ГОСТ 2. 305-2008 – **15 баллов.** 4. Перечислены оригинальные и стандартные детали, входящие в состав сборочной единицы согласно спецификации **- 2 балла.** 5. Расшифрованы условные обозначения стандартных крепежных изделий согласно стандартам - **7 баллов.** 6. Выявлена геометрическая форма внешнего контура указанной детали при помощи проекционной связи и штриховки сечений, согласно ГОСТ 2.305-68 **- 8 баллов.** 7. Показана геометрическая форма внутреннего контура указанной детали при помощи проекционной связи и штриховки сечений, согласно ГОСТ 2.305-68 – **8 баллов.** 8. Указаны на чертеже габаритные, установочные и монтажные размеры детали – **3 балла.** 9. Установлены виды соединений деталей: подвижные, неподвижные, резьбовые и т.п. - **5 баллов.** 10. Описана последовательность сборки и разборки изделия для замены указанной детали – **5 баллов.**

4	Количество набранных баллов от 45 до 53 баллов: 1. Прочитана основная надпись по предложенному чертежу сборочной единицы. - **2 балла** 2. Дано описание назначения, устройства и принципа работы сборочной единицы, изложенные в текстовой части на чертеже задания - **5 баллов**. 3. Названы виды, разрезы, сечения, по которым определяются форма и размеры изделия согласно ГОСТ 2. 305-2008 – **15 баллов.** 4. Перечислены оригинальные и стандартные детали, входящие в состав сборочной единицы согласно спецификации **- 2 балла.** 5. Расшифрованы условные обозначения стандартных крепежных изделий согласно стандартам - **7 баллов.** 6. Выявлена геометрическая форма внешнего контура указанной детали при помощи проекционной связи и штриховки сечений, согласно ГОСТ 2.305-68 **- 8 баллов.** 7. Показана геометрическая форма внутреннего контура указанной детали при помощи проекционной связи и штриховки сечений, согласно ГОСТ 2.305-68 – **8 баллов.** 8. Указаны на чертеже габаритные, установочные и монтажные размеры детали – **3 балла.** 9. Установлены виды соединений деталей: подвижные, неподвижные, резьбовые и т.п. - **5 баллов.** 10. Описана последовательность сборки и разборки изделия для замены указанной детали – **5 баллов.**

3	Количество набранных баллов от 37 до 44 баллов: 1. Прочитана основная надпись по предложенному чертежу сборочной единицы. - **2 балла** 2. Дано описание назначения, устройства и принципа работы сборочной единицы, изложенные в текстовой части на чертеже задания - **5 баллов**. 3. Названы виды, разрезы, сечения, по которым определяются форма и размеры изделия согласно ГОСТ 2. 305-2008 – **15 баллов.** 4. Перечислены оригинальные и стандартные детали, входящие в состав сборочной единицы согласно спецификации **- 2 балла.** 5. Расшифрованы условные обозначения стандартных крепежных изделий согласно стандартам - **7 баллов.** 6. Выявлена геометрическая форма внешнего контура указанной детали при помощи проекционной связи и штриховки сечений, согласно ГОСТ 2.305-68 **- 8 баллов.** 7. Показана геометрическая форма внутреннего контура указанной детали при помощи проекционной связи и штриховки сечений, согласно ГОСТ 2.305-68 – **8 баллов.** 8. Указаны на чертеже габаритные, установочные и монтажные размеры детали – **3 балла.** 9. Установлены виды соединений деталей: подвижные, неподвижные, резьбовые и т.п. - **5 баллов.** 10. Описана последовательность сборки и разборки изделия для замены указанной детали – **5 баллов.**

Дидактическая единица для контроля:

2.9 выполнять эскизы деталей и рабочие чертежи по эскизам, чертежи деталей по сборочному чертежу

Задание №1 (35 минут)

Прочитайте сборочный чертеж МЧ 00. 62. 00. 00. СБ. в следующем порядке:

1. Прочитать основную надпись. Дать название сборочной единицы, назвать масштаб выполнения чертежа.
2. Описать принцип работы сборочной единицы.
3. Назвать изображения, представленные на чертеже согласно ГОСТ 2. 305-2008.
4. Перечислить оригинальные и стандартные детали, входящие в состав сборочной единицы согласно спецификации.
5. Расшифровать условные обозначения стандартных крепежных изделий

согласно стандартам.

6. Найти указанную деталь на всех изображениях чертежа и выявить ее внешнею и геометрическую форму.
7. Показать внутренние контуры этой детали.
8. Указать габаритные, установочные и монтажные размеры указанной детали.
9. Установить виды соединений деталей.
10. Установить последовательность сборки и разборки изделия для замены указанной детали.

Боголюбов С.К. Чтение и деталирование сборочных чертежей. Альбом. Учеб. Пособие для учащихся машиностроительных техникумов. - 2-е изд., перераб. и доп. - М.: Машиностроение,

Оценка	***Показатели оценки***
5	Количество набранных баллов: от 54 до 60 баллов: 1. Прочитана основная надпись по предложенному чертежу сборочной единицы. - **2 балла** 2. Дано описание назначения, устройства и принципа работы сборочной единицы, изложенные в текстовой части на чертеже задания - **5 баллов**. 3. Названы виды, разрезы, сечения, по которым определяются форма и размеры изделия согласно ГОСТ 2. 305-2008 – **15 баллов.** 4. Перечислены оригинальные и стандартные детали, входящие в состав сборочной единицы согласно спецификации **- 2 балла.** 5. Расшифрованы условные обозначения стандартных крепежных изделий согласно стандартам - **7 баллов.** 6. Выявлена геометрическая форма внешнего контура указанной детали при помощи проекционной связи и штриховки сечений, согласно ГОСТ 2.305-68 **- 8 баллов.** 7. Показана геометрическая форма внутреннего контура указанной детали при помощи проекционной связи и штриховки сечений, согласно ГОСТ 2.305-68 – **8 баллов.** 8. Указаны на чертеже габаритные, установочные и монтажные размеры детали – **3 балла.** 9. Установлены виды соединений деталей: подвижные, неподвижные, резьбовые и т.п. - **5 баллов.** 10. Описана последовательность сборки и разборки изделия для замены указанной детали – **5 баллов.**

4	Количество набранных баллов от 45 до 53 баллов: 1. Прочитана основная надпись по предложенному чертежу сборочной единицы. - **2 балла** 2. Дано описание назначения, устройства и принципа работы сборочной единицы, изложенные в текстовой части на чертеже задания - **5 баллов**. 3. Названы виды, разрезы, сечения, по которым определяются форма и размеры изделия согласно ГОСТ 2. 305-2008 – **15 баллов.** 4. Перечислены оригинальные и стандартные детали, входящие в состав сборочной единицы согласно спецификации **- 2 балла.** 5. Расшифрованы условные обозначения стандартных крепежных изделий согласно стандартам - **7 баллов.** 6. Выявлена геометрическая форма внешнего контура указанной детали при помощи проекционной связи и штриховки сечений, согласно ГОСТ 2.305-68 **- 8 баллов.** 7. Показана геометрическая форма внутреннего контура указанной детали при помощи проекционной связи и штриховки сечений, согласно ГОСТ 2.305-68 – **8 баллов.** 8. Указаны на чертеже габаритные, установочные и монтажные размеры детали – **3 балла.** 9. Установлены виды соединений деталей: подвижные, неподвижные, резьбовые и т.п. - **5 баллов.** 10. Описана последовательность сборки и разборки изделия для замены указанной детали – **5 баллов.**

3	Количество набранных баллов от 37 до 44 баллов: 1. Прочитана основная надпись по предложенному чертежу сборочной единицы. - **2 балла** 2. Дано описание назначения, устройства и принципа работы сборочной единицы, изложенные в текстовой части на чертеже задания - **5 баллов**. 3. Названы виды, разрезы, сечения, по которым определяются форма и размеры изделия согласно ГОСТ 2. 305-2008 – **15 баллов.** 4. Перечислены оригинальные и стандартные детали, входящие в состав сборочной единицы согласно спецификации **- 2 балла.** 5. Расшифрованы условные обозначения стандартных крепежных изделий согласно стандартам - **7 баллов.** 6. Выявлена геометрическая форма внешнего контура указанной детали при помощи проекционной связи и штриховки сечений, согласно ГОСТ 2.305-68 **- 8 баллов.** 7. Показана геометрическая форма внутреннего контура указанной детали при помощи проекционной связи и штриховки сечений, согласно ГОСТ 2.305-68 – **8 баллов.** 8. Указаны на чертеже габаритные, установочные и монтажные размеры детали – **3 балла.** 9. Установлены виды соединений деталей: подвижные, неподвижные, резьбовые и т.п. - **5 баллов.** 10. Описана последовательность сборки и разборки изделия для замены указанной детали – **5 баллов.**

Задание №2 (35 минут)

Прочитайте сборочный чертеж МЧ 00. 60. 00. 00. СБ. в следующем порядке:

1. Прочитать основную надпись. Дать название сборочной единицы, назвать масштаб выполнения чертежа.
2. Описать принцип работы сборочной единицы.
3. Назвать изображения, представленные на чертеже согласно ГОСТ 2. 305-2008.
4. Перечислить оригинальные и стандартные детали, входящие в состав сборочной единицы согласно спецификации.
5. Расшифровать условные обозначения стандартных крепежных изделий согласно стандартам.
6. Найти указанную деталь на всех изображениях чертежа и выявить ее внешнею и геометрическую форму.

7. Показать внутренние контуры этой детали.
8. Указать габаритные, установочные и монтажные размеры указанной детали.
9. Установить виды соединений деталей.
10. Установить последовательность сборки и разборки изделия для замены указанной детали.

Боголюбов С.К. Чтение и деталирование сборочных чертежей. Альбом. Учеб. Пособие для учащихся машиностроительных техникумов. - 2-е изд., перераб. и доп. - М.: Машиностроение,

Оценка	***Показатели оценки***
5	Количество набранных баллов: от 54 до 60 баллов: 1. Прочитана основная надпись по предложенному чертежу сборочной единицы. - **2 балла** 2. Дано описание назначения, устройства и принципа работы сборочной единицы, изложенные в текстовой части на чертеже задания - **5 баллов**. 3. Названы виды, разрезы, сечения, по которым определяются форма и размеры изделия согласно ГОСТ 2. 305-2008 – **15 баллов.** 4. Перечислены оригинальные и стандартные детали, входящие в состав сборочной единицы согласно спецификации **- 2 балла.** 5. Расшифрованы условные обозначения стандартных крепежных изделий согласно стандартам - **7 баллов.** 6. Выявлена геометрическая форма внешнего контура указанной детали при помощи проекционной связи и штриховки сечений, согласно ГОСТ 2.305-68 **- 8 баллов.** 7. Показана геометрическая форма внутреннего контура указанной детали при помощи проекционной связи и штриховки сечений, согласно ГОСТ 2.305-68 – **8 баллов.** 8. Указаны на чертеже габаритные, установочные и монтажные размеры детали – **3 балла.** 9. Установлены виды соединений деталей: подвижные, неподвижные, резьбовые и т.п. - **5 баллов.** 10. Описана последовательность сборки и разборки изделия для замены указанной детали – **5 баллов.**

4	Количество набранных баллов от 45 до 53 баллов: 1. Прочитана основная надпись по предложенному чертежу сборочной единицы. - **2 балла** 2. Дано описание назначения, устройства и принципа работы сборочной единицы, изложенные в текстовой части на чертеже задания - **5 баллов**. 3. Названы виды, разрезы, сечения, по которым определяются форма и размеры изделия согласно ГОСТ 2. 305-2008 – **15 баллов.** 4. Перечислены оригинальные и стандартные детали, входящие в состав сборочной единицы согласно спецификации **- 2 балла.** 5. Расшифрованы условные обозначения стандартных крепежных изделий согласно стандартам - **7 баллов.** 6. Выявлена геометрическая форма внешнего контура указанной детали при помощи проекционной связи и штриховки сечений, согласно ГОСТ 2.305-68 **- 8 баллов.** 7. Показана геометрическая форма внутреннего контура указанной детали при помощи проекционной связи и штриховки сечений, согласно ГОСТ 2.305-68 – **8 баллов.** 8. Указаны на чертеже габаритные, установочные и монтажные размеры детали – **3 балла.** 9. Установлены виды соединений деталей: подвижные, неподвижные, резьбовые и т.п. - **5 баллов.** 10. Описана последовательность сборки и разборки изделия для замены указанной детали – **5 баллов.**

3	Количество набранных баллов от 37 до 44 баллов: 1. Прочитана основная надпись по предложенному чертежу сборочной единицы. - **2 балла** 2. Дано описание назначения, устройства и принципа работы сборочной единицы, изложенные в текстовой части на чертеже задания - **5 баллов**. 3. Названы виды, разрезы, сечения, по которым определяются форма и размеры изделия согласно ГОСТ 2. 305-2008 – **15 баллов.** 4. Перечислены оригинальные и стандартные детали, входящие в состав сборочной единицы согласно спецификации **- 2 балла.** 5. Расшифрованы условные обозначения стандартных крепежных изделий согласно стандартам - **7 баллов.** 6. Выявлена геометрическая форма внешнего контура указанной детали при помощи проекционной связи и штриховки сечений, согласно ГОСТ 2.305-68 **- 8 баллов.** 7. Показана геометрическая форма внутреннего контура указанной детали при помощи проекционной связи и штриховки сечений, согласно ГОСТ 2.305-68 – **8 баллов.** 8. Указаны на чертеже габаритные, установочные и монтажные размеры детали – **3 балла.** 9. Установлены виды соединений деталей: подвижные, неподвижные, резьбовые и т.п. - **5 баллов.** 10. Описана последовательность сборки и разборки изделия для замены указанной детали – **5 баллов.**

Задание №3 (35 минут)

Прочитайте сборочный чертеж МЧ 00. 54. 00. 00. СБ. в следующем порядке:

1. Прочитать основную надпись. Дать название сборочной единицы, назвать масштаб выполнения чертежа.
2. Описать принцип работы сборочной единицы.
3. Назвать изображения, представленные на чертеже согласно ГОСТ 2. 305-2008.
4. Перечислить оригинальные и стандартные детали, входящие в состав сборочной единицы согласно спецификации.
5. Расшифровать условные обозначения стандартных крепежных изделий согласно стандартам.
6. Найти указанную деталь на всех изображениях чертежа и выявить ее внешнею и геометрическую форму.

7. Показать внутренние контуры этой детали.
8. Указать габаритные, установочные и монтажные размеры указанной детали.
9. Установить виды соединений деталей.
10. Установить последовательность сборки и разборки изделия для замены указанной детали.

Боголюбов С.К. Чтение и деталирование сборочных чертежей. Альбом. Учеб. Пособие для учащихся машиностроительных техникумов. - 2-е изд., перераб. и доп. - М.: Машиностроение,

Оценка	***Показатели оценки***
5	Количество набранных баллов: от 54 до 60 баллов: 1. Прочитана основная надпись по предложенному чертежу сборочной единицы. - **2 балла** 2. Дано описание назначения, устройства и принципа работы сборочной единицы, изложенные в текстовой части на чертеже задания - **5 баллов**. 3. Названы виды, разрезы, сечения, по которым определяются форма и размеры изделия согласно ГОСТ 2. 305-2008 – **15 баллов.** 4. Перечислены оригинальные и стандартные детали, входящие в состав сборочной единицы согласно спецификации **- 2 балла.** 5. Расшифрованы условные обозначения стандартных крепежных изделий согласно стандартам - **7 баллов.** 6. Выявлена геометрическая форма внешнего контура указанной детали при помощи проекционной связи и штриховки сечений, согласно ГОСТ 2.305-68 **- 8 баллов.** 7. Показана геометрическая форма внутреннего контура указанной детали при помощи проекционной связи и штриховки сечений, согласно ГОСТ 2.305-68 – **8 баллов.** 8. Указаны на чертеже габаритные, установочные и монтажные размеры детали – **3 балла.** 9. Установлены виды соединений деталей: подвижные, неподвижные, резьбовые и т.п. - **5 баллов.** 10. Описана последовательность сборки и разборки изделия для замены указанной детали – **5 баллов.**

4	Количество набранных баллов от 45 до 53 баллов: 1. Прочитана основная надпись по предложенному чертежу сборочной единицы. - **2 балла** 2. Дано описание назначения, устройства и принципа работы сборочной единицы, изложенные в текстовой части на чертеже задания - **5 баллов**. 3. Названы виды, разрезы, сечения, по которым определяются форма и размеры изделия согласно ГОСТ 2. 305-2008 – **15 баллов.** 4. Перечислены оригинальные и стандартные детали, входящие в состав сборочной единицы согласно спецификации **- 2 балла.** 5. Расшифрованы условные обозначения стандартных крепежных изделий согласно стандартам - **7 баллов.** 6. Выявлена геометрическая форма внешнего контура указанной детали при помощи проекционной связи и штриховки сечений, согласно ГОСТ 2.305-68 **- 8 баллов.** 7. Показана геометрическая форма внутреннего контура указанной детали при помощи проекционной связи и штриховки сечений, согласно ГОСТ 2.305-68 – **8 баллов.** 8. Указаны на чертеже габаритные, установочные и монтажные размеры детали – **3 балла.** 9. Установлены виды соединений деталей: подвижные, неподвижные, резьбовые и т.п. - **5 баллов.** 10. Описана последовательность сборки и разборки изделия для замены указанной детали – **5 баллов.**

3	Количество набранных баллов от 37 до 44 баллов: 1. Прочитана основная надпись по предложенному чертежу сборочной единицы. - **2 балла** 2. Дано описание назначения, устройства и принципа работы сборочной единицы, изложенные в текстовой части на чертеже задания - **5 баллов**. 3. Названы виды, разрезы, сечения, по которым определяются форма и размеры изделия согласно ГОСТ 2. 305-2008 – **15 баллов.** 4. Перечислены оригинальные и стандартные детали, входящие в состав сборочной единицы согласно спецификации **- 2 балла.** 5. Расшифрованы условные обозначения стандартных крепежных изделий согласно стандартам - **7 баллов.** 6. Выявлена геометрическая форма внешнего контура указанной детали при помощи проекционной связи и штриховки сечений, согласно ГОСТ 2.305-68 **- 8 баллов.** 7. Показана геометрическая форма внутреннего контура указанной детали при помощи проекционной связи и штриховки сечений, согласно ГОСТ 2.305-68 – **8 баллов.** 8. Указаны на чертеже габаритные, установочные и монтажные размеры детали – **3 балла.** 9. Установлены виды соединений деталей: подвижные, неподвижные, резьбовые и т.п. - **5 баллов.** 10. Описана последовательность сборки и разборки изделия для замены указанной детали – **5 баллов.**

Задание №4 (35 минут)

Прочитайте сборочный чертеж МЧ 00. 78. 00. 00. СБ. в следующем порядке:

1. Прочитать основную надпись. Дать название сборочной единицы, назвать масштаб выполнения чертежа.
2. Описать принцип работы сборочной единицы.
3. Назвать изображения, представленные на чертеже согласно ГОСТ 2. 305-2008.
4. Перечислить оригинальные и стандартные детали, входящие в состав сборочной единицы согласно спецификации.
5. Расшифровать условные обозначения стандартных крепежных изделий согласно стандартам.
6. Найти указанную деталь на всех изображениях чертежа и выявить ее внешнею и геометрическую форму.

7. Показать внутренние контуры этой детали.
8. Указать габаритные, установочные и монтажные размеры указанной детали.
9. Установить виды соединений деталей.
10. Установить последовательность сборки и разборки изделия для замены указанной детали.

Боголюбов С.К. Чтение и деталирование сборочных чертежей. Альбом. Учеб. Пособие для учащихся машиностроительных техникумов. - 2-е изд., перераб. и доп. - М.: Машиностроение,

Оценка	***Показатели оценки***
5	Количество набранных баллов: от 54 до 60 баллов: 1. Прочитана основная надпись по предложенному чертежу сборочной единицы. - **2 балла** 2. Дано описание назначения, устройства и принципа работы сборочной единицы, изложенные в текстовой части на чертеже задания - **5 баллов**. 3. Названы виды, разрезы, сечения, по которым определяются форма и размеры изделия согласно ГОСТ 2. 305-2008 – **15 баллов.** 4. Перечислены оригинальные и стандартные детали, входящие в состав сборочной единицы согласно спецификации **- 2 балла.** 5. Расшифрованы условные обозначения стандартных крепежных изделий согласно стандартам - **7 баллов.** 6. Выявлена геометрическая форма внешнего контура указанной детали при помощи проекционной связи и штриховки сечений, согласно ГОСТ 2.305-68 **- 8 баллов.** 7. Показана геометрическая форма внутреннего контура указанной детали при помощи проекционной связи и штриховки сечений, согласно ГОСТ 2.305-68 – **8 баллов.** 8. Указаны на чертеже габаритные, установочные и монтажные размеры детали – **3 балла.** 9. Установлены виды соединений деталей: подвижные, неподвижные, резьбовые и т.п. - **5 баллов.** 10. Описана последовательность сборки и разборки изделия для замены указанной детали – **5 баллов.**

4	Количество набранных баллов от 45 до 53 баллов: 1. Прочитана основная надпись по предложенному чертежу сборочной единицы. - **2 балла** 2. Дано описание назначения, устройства и принципа работы сборочной единицы, изложенные в текстовой части на чертеже задания - **5 баллов**. 3. Названы виды, разрезы, сечения, по которым определяются форма и размеры изделия согласно ГОСТ 2. 305-2008 – **15 баллов.** 4. Перечислены оригинальные и стандартные детали, входящие в состав сборочной единицы согласно спецификации **- 2 балла.** 5. Расшифрованы условные обозначения стандартных крепежных изделий согласно стандартам - **7 баллов.** 6. Выявлена геометрическая форма внешнего контура указанной детали при помощи проекционной связи и штриховки сечений, согласно ГОСТ 2.305-68 **- 8 баллов.** 7. Показана геометрическая форма внутреннего контура указанной детали при помощи проекционной связи и штриховки сечений, согласно ГОСТ 2.305-68 – **8 баллов.** 8. Указаны на чертеже габаритные, установочные и монтажные размеры детали – **3 балла.** 9. Установлены виды соединений деталей: подвижные, неподвижные, резьбовые и т.п. - **5 баллов.** 10. Описана последовательность сборки и разборки изделия для замены указанной детали – **5 баллов.**

3	Количество набранных баллов от 37 до 44 баллов: 1. Прочитана основная надпись по предложенному чертежу сборочной единицы. - **2 балла** 2. Дано описание назначения, устройства и принципа работы сборочной единицы, изложенные в текстовой части на чертеже задания - **5 баллов**. 3. Названы виды, разрезы, сечения, по которым определяются форма и размеры изделия согласно ГОСТ 2. 305-2008 – **15 баллов.** 4. Перечислены оригинальные и стандартные детали, входящие в состав сборочной единицы согласно спецификации **- 2 балла.** 5. Расшифрованы условные обозначения стандартных крепежных изделий согласно стандартам - **7 баллов.** 6. Выявлена геометрическая форма внешнего контура указанной детали при помощи проекционной связи и штриховки сечений, согласно ГОСТ 2.305-68 **- 8 баллов.** 7. Показана геометрическая форма внутреннего контура указанной детали при помощи проекционной связи и штриховки сечений, согласно ГОСТ 2.305-68 – **8 баллов.** 8. Указаны на чертеже габаритные, установочные и монтажные размеры детали – **3 балла.** 9. Установлены виды соединений деталей: подвижные, неподвижные, резьбовые и т.п. - **5 баллов.** 10. Описана последовательность сборки и разборки изделия для замены указанной детали – **5 баллов.**

Дидактическая единица для контроля:

2.8 выполнять изображение детали с резьбой; обозначать резьбу на чертеже; выполнять разъёмные и неразъёмные соединения

Задание №1 (35 минут)

Прочитайте сборочный чертеж МЧ 00. 77. 00. 00. СБ. в следующем порядке:

1. Прочитать основную надпись. Дать название сборочной единицы, назвать масштаб выполнения чертежа.
2. Описать принцип работы сборочной единицы.
3. Назвать изображения, представленные на чертеже согласно ГОСТ 2. 305-2008.
4. Перечислить оригинальные и стандартные детали, входящие в состав сборочной единицы согласно спецификации.
5. Расшифровать условные обозначения стандартных крепежных изделий

согласно стандартам.

6. Найти указанную деталь на всех изображениях чертежа и выявить ее внешнею и геометрическую форму.
7. Показать внутренние контуры этой детали.
8. Указать габаритные, установочные и монтажные размеры указанной детали.
9. Установить виды соединений деталей.
10. Установить последовательность сборки и разборки изделия для замены указанной детали.

Боголюбов С.К. Чтение и деталирование сборочных чертежей. Альбом. Учеб. Пособие для учащихся машиностроительных техникумов. - 2-е изд., перераб. и доп. - М.: Машиностроение,

Оценка	***Показатели оценки***
5	Количество набранных баллов: от 54 до 60 баллов: 1. Прочитана основная надпись по предложенному чертежу сборочной единицы. - **2 балла** 2. Дано описание назначения, устройства и принципа работы сборочной единицы, изложенные в текстовой части на чертеже задания - **5 баллов**. 3. Названы виды, разрезы, сечения, по которым определяются форма и размеры изделия согласно ГОСТ 2. 305-2008 – **15 баллов.** 4. Перечислены оригинальные и стандартные детали, входящие в состав сборочной единицы согласно спецификации **- 2 балла.** 5. Расшифрованы условные обозначения стандартных крепежных изделий согласно стандартам - **7 баллов.** 6. Выявлена геометрическая форма внешнего контура указанной детали при помощи проекционной связи и штриховки сечений, согласно ГОСТ 2.305-68 **- 8 баллов.** 7. Показана геометрическая форма внутреннего контура указанной детали при помощи проекционной связи и штриховки сечений, согласно ГОСТ 2.305-68 – **8 баллов.** 8. Указаны на чертеже габаритные, установочные и монтажные размеры детали – **3 балла.** 9. Установлены виды соединений деталей: подвижные, неподвижные, резьбовые и т.п. - **5 баллов.** 10. Описана последовательность сборки и разборки изделия для замены указанной детали – **5 баллов.**

4	Количество набранных баллов от 45 до 53 баллов: 1. Прочитана основная надпись по предложенному чертежу сборочной единицы. - **2 балла** 2. Дано описание назначения, устройства и принципа работы сборочной единицы, изложенные в текстовой части на чертеже задания - **5 баллов**. 3. Названы виды, разрезы, сечения, по которым определяются форма и размеры изделия согласно ГОСТ 2. 305-2008 – **15 баллов.** 4. Перечислены оригинальные и стандартные детали, входящие в состав сборочной единицы согласно спецификации **- 2 балла.** 5. Расшифрованы условные обозначения стандартных крепежных изделий согласно стандартам - **7 баллов.** 6. Выявлена геометрическая форма внешнего контура указанной детали при помощи проекционной связи и штриховки сечений, согласно ГОСТ 2.305-68 **- 8 баллов.** 7. Показана геометрическая форма внутреннего контура указанной детали при помощи проекционной связи и штриховки сечений, согласно ГОСТ 2.305-68 – **8 баллов.** 8. Указаны на чертеже габаритные, установочные и монтажные размеры детали – **3 балла.** 9. Установлены виды соединений деталей: подвижные, неподвижные, резьбовые и т.п. - **5 баллов.** 10. Описана последовательность сборки и разборки изделия для замены указанной детали – **5 баллов.**

3	Количество набранных баллов от 37 до 44 баллов: 1. Прочитана основная надпись по предложенному чертежу сборочной единицы. - **2 балла** 2. Дано описание назначения, устройства и принципа работы сборочной единицы, изложенные в текстовой части на чертеже задания - **5 баллов**. 3. Названы виды, разрезы, сечения, по которым определяются форма и размеры изделия согласно ГОСТ 2. 305-2008 – **15 баллов.** 4. Перечислены оригинальные и стандартные детали, входящие в состав сборочной единицы согласно спецификации **- 2 балла.** 5. Расшифрованы условные обозначения стандартных крепежных изделий согласно стандартам - **7 баллов.** 6. Выявлена геометрическая форма внешнего контура указанной детали при помощи проекционной связи и штриховки сечений, согласно ГОСТ 2.305-68 **- 8 баллов.** 7. Показана геометрическая форма внутреннего контура указанной детали при помощи проекционной связи и штриховки сечений, согласно ГОСТ 2.305-68 – **8 баллов.** 8. Указаны на чертеже габаритные, установочные и монтажные размеры детали – **3 балла.** 9. Установлены виды соединений деталей: подвижные, неподвижные, резьбовые и т.п. - **5 баллов.** 10. Описана последовательность сборки и разборки изделия для замены указанной детали – **5 баллов.**

Задание №2 (35 минут)

Прочитайте сборочный чертеж МЧ 00. 53. 00. 00. СБ. в следующем порядке:

1. Прочитать основную надпись. Дать название сборочной единицы, назвать масштаб выполнения чертежа.
2. Описать принцип работы сборочной единицы.
3. Назвать изображения, представленные на чертеже согласно ГОСТ 2. 305-2008.
4. Перечислить оригинальные и стандартные детали, входящие в состав сборочной единицы согласно спецификации.
5. Расшифровать условные обозначения стандартных крепежных изделий согласно стандартам.
6. Найти указанную деталь на всех изображениях чертежа и выявить ее внешнею и геометрическую форму.

7. Показать внутренние контуры этой детали.
8. Указать габаритные, установочные и монтажные размеры указанной детали.
9. Установить виды соединений деталей.
10. Установить последовательность сборки и разборки изделия для замены указанной детали.

Боголюбов С.К. Чтение и деталирование сборочных чертежей. Альбом. Учеб. Пособие для учащихся машиностроительных техникумов. - 2-е изд., перераб. и доп. - М.: Машиностроение,

Оценка	***Показатели оценки***
5	Количество набранных баллов: от 54 до 60 баллов: 1. Прочитана основная надпись по предложенному чертежу сборочной единицы. - **2 балла** 2. Дано описание назначения, устройства и принципа работы сборочной единицы, изложенные в текстовой части на чертеже задания - **5 баллов**. 3. Названы виды, разрезы, сечения, по которым определяются форма и размеры изделия согласно ГОСТ 2. 305-2008 – **15 баллов.** 4. Перечислены оригинальные и стандартные детали, входящие в состав сборочной единицы согласно спецификации **- 2 балла.** 5. Расшифрованы условные обозначения стандартных крепежных изделий согласно стандартам - **7 баллов.** 6. Выявлена геометрическая форма внешнего контура указанной детали при помощи проекционной связи и штриховки сечений, согласно ГОСТ 2.305-68 **- 8 баллов.** 7. Показана геометрическая форма внутреннего контура указанной детали при помощи проекционной связи и штриховки сечений, согласно ГОСТ 2.305-68 – **8 баллов.** 8. Указаны на чертеже габаритные, установочные и монтажные размеры детали – **3 балла.** 9. Установлены виды соединений деталей: подвижные, неподвижные, резьбовые и т.п. - **5 баллов.** 10. Описана последовательность сборки и разборки изделия для замены указанной детали – **5 баллов.**

4	Количество набранных баллов от 45 до 53 баллов: 1. Прочитана основная надпись по предложенному чертежу сборочной единицы. - **2 балла** 2. Дано описание назначения, устройства и принципа работы сборочной единицы, изложенные в текстовой части на чертеже задания - **5 баллов**. 3. Названы виды, разрезы, сечения, по которым определяются форма и размеры изделия согласно ГОСТ 2. 305-2008 – **15 баллов.** 4. Перечислены оригинальные и стандартные детали, входящие в состав сборочной единицы согласно спецификации **- 2 балла.** 5. Расшифрованы условные обозначения стандартных крепежных изделий согласно стандартам - **7 баллов.** 6. Выявлена геометрическая форма внешнего контура указанной детали при помощи проекционной связи и штриховки сечений, согласно ГОСТ 2.305-68 **- 8 баллов.** 7. Показана геометрическая форма внутреннего контура указанной детали при помощи проекционной связи и штриховки сечений, согласно ГОСТ 2.305-68 – **8 баллов.** 8. Указаны на чертеже габаритные, установочные и монтажные размеры детали – **3 балла.** 9. Установлены виды соединений деталей: подвижные, неподвижные, резьбовые и т.п. - **5 баллов.** 10. Описана последовательность сборки и разборки изделия для замены указанной детали – **5 баллов.**

3	Количество набранных баллов от 37 до 44 баллов: 1. Прочитана основная надпись по предложенному чертежу сборочной единицы. - **2 балла** 2. Дано описание назначения, устройства и принципа работы сборочной единицы, изложенные в текстовой части на чертеже задания - **5 баллов**. 3. Названы виды, разрезы, сечения, по которым определяются форма и размеры изделия согласно ГОСТ 2. 305-2008 – **15 баллов.** 4. Перечислены оригинальные и стандартные детали, входящие в состав сборочной единицы согласно спецификации **- 2 балла.** 5. Расшифрованы условные обозначения стандартных крепежных изделий согласно стандартам - **7 баллов.** 6. Выявлена геометрическая форма внешнего контура указанной детали при помощи проекционной связи и штриховки сечений, согласно ГОСТ 2.305-68 **- 8 баллов.** 7. Показана геометрическая форма внутреннего контура указанной детали при помощи проекционной связи и штриховки сечений, согласно ГОСТ 2.305-68 – **8 баллов.** 8. Указаны на чертеже габаритные, установочные и монтажные размеры детали – **3 балла.** 9. Установлены виды соединений деталей: подвижные, неподвижные, резьбовые и т.п. - **5 баллов.** 10. Описана последовательность сборки и разборки изделия для замены указанной детали – **5 баллов.**

Задание №3 (35 минут)

Прочитайте сборочный чертеж МЧ 00. 08. 00. 00. СБ. в следующем порядке:

1. Прочитать основную надпись. Дать название сборочной единицы, назвать масштаб выполнения чертежа.
2. Описать принцип работы сборочной единицы.
3. Назвать изображения, представленные на чертеже согласно ГОСТ 2. 305-2008.
4. Перечислить оригинальные и стандартные детали, входящие в состав сборочной единицы согласно спецификации.
5. Расшифровать условные обозначения стандартных крепежных изделий согласно стандартам.
6. Найти указанную деталь на всех изображениях чертежа и выявить ее внешнею и геометрическую форму.

7. Показать внутренние контуры этой детали.
8. Указать габаритные, установочные и монтажные размеры указанной детали.
9. Установить виды соединений деталей.
10. Установить последовательность сборки и разборки изделия для замены указанной детали.

Боголюбов С.К. Чтение и деталирование сборочных чертежей. Альбом. Учеб. Пособие для учащихся машиностроительных техникумов. - 2-е изд., перераб. и доп. - М.: Машиностроение,

Оценка	***Показатели оценки***
5	Количество набранных баллов: от 54 до 60 баллов: 1. Прочитана основная надпись по предложенному чертежу сборочной единицы. - **2 балла** 2. Дано описание назначения, устройства и принципа работы сборочной единицы, изложенные в текстовой части на чертеже задания - **5 баллов**. 3. Названы виды, разрезы, сечения, по которым определяются форма и размеры изделия согласно ГОСТ 2. 305-2008 – **15 баллов.** 4. Перечислены оригинальные и стандартные детали, входящие в состав сборочной единицы согласно спецификации **- 2 балла.** 5. Расшифрованы условные обозначения стандартных крепежных изделий согласно стандартам - **7 баллов.** 6. Выявлена геометрическая форма внешнего контура указанной детали при помощи проекционной связи и штриховки сечений, согласно ГОСТ 2.305-68 **- 8 баллов.** 7. Показана геометрическая форма внутреннего контура указанной детали при помощи проекционной связи и штриховки сечений, согласно ГОСТ 2.305-68 – **8 баллов.** 8. Указаны на чертеже габаритные, установочные и монтажные размеры детали – **3 балла.** 9. Установлены виды соединений деталей: подвижные, неподвижные, резьбовые и т.п. - **5 баллов.** 10. Описана последовательность сборки и разборки изделия для замены указанной детали – **5 баллов.**

4	Количество набранных баллов от 45 до 53 баллов: 1. Прочитана основная надпись по предложенному чертежу сборочной единицы. - **2 балла** 2. Дано описание назначения, устройства и принципа работы сборочной единицы, изложенные в текстовой части на чертеже задания - **5 баллов**. 3. Названы виды, разрезы, сечения, по которым определяются форма и размеры изделия согласно ГОСТ 2. 305-2008 – **15 баллов.** 4. Перечислены оригинальные и стандартные детали, входящие в состав сборочной единицы согласно спецификации **- 2 балла.** 5. Расшифрованы условные обозначения стандартных крепежных изделий согласно стандартам - **7 баллов.** 6. Выявлена геометрическая форма внешнего контура указанной детали при помощи проекционной связи и штриховки сечений, согласно ГОСТ 2.305-68 **- 8 баллов.** 7. Показана геометрическая форма внутреннего контура указанной детали при помощи проекционной связи и штриховки сечений, согласно ГОСТ 2.305-68 – **8 баллов.** 8. Указаны на чертеже габаритные, установочные и монтажные размеры детали – **3 балла.** 9. Установлены виды соединений деталей: подвижные, неподвижные, резьбовые и т.п. - **5 баллов.** 10. Описана последовательность сборки и разборки изделия для замены указанной детали – **5 баллов.**

3	Количество набранных баллов от 37 до 44 баллов: 1. Прочитана основная надпись по предложенному чертежу сборочной единицы. - **2 балла** 2. Дано описание назначения, устройства и принципа работы сборочной единицы, изложенные в текстовой части на чертеже задания - **5 баллов**. 3. Названы виды, разрезы, сечения, по которым определяются форма и размеры изделия согласно ГОСТ 2. 305-2008 – **15 баллов.** 4. Перечислены оригинальные и стандартные детали, входящие в состав сборочной единицы согласно спецификации **- 2 балла.** 5. Расшифрованы условные обозначения стандартных крепежных изделий согласно стандартам - **7 баллов.** 6. Выявлена геометрическая форма внешнего контура указанной детали при помощи проекционной связи и штриховки сечений, согласно ГОСТ 2.305-68 **- 8 баллов.** 7. Показана геометрическая форма внутреннего контура указанной детали при помощи проекционной связи и штриховки сечений, согласно ГОСТ 2.305-68 – **8 баллов.** 8. Указаны на чертеже габаритные, установочные и монтажные размеры детали – **3 балла.** 9. Установлены виды соединений деталей: подвижные, неподвижные, резьбовые и т.п. - **5 баллов.** 10. Описана последовательность сборки и разборки изделия для замены указанной детали – **5 баллов.**

Дидактическая единица для контроля:

2.7 выполнять и обозначать на чертежах сечения

Задание №1 (35 минут)

Прочитайте предложенный чертеж сборочной единицы МЧ 00. 10. 00. 00. СБ в следующем порядке:

1. Прочитать основную надпись. Дать название сборочной единицы, назвать масштаб выполнения чертежа.
2. Описать принцип работы сборочной единицы.
3. Назвать изображения, представленные на чертеже согласно ГОСТ 2. 305-2008.
4. Перечислить оригинальные и стандартные детали, входящие в состав сборочной единицы согласно спецификации.
5. Расшифровать условные обозначения стандартных крепежных изделий

согласно стандартам.

6. Найти указанную деталь на всех изображениях чертежа и выявить ее внешнею и геометрическую форму.
7. Показать внутренние контуры этой детали.
8. Указать габаритные, установочные и монтажные размеры указанной детали.
9. Установить виды соединений деталей.
10. Установить последовательность сборки и разборки изделия для замены указанной детали.
11. Боголюбов С.К. Чтение и деталирование сборочных чертежей. Альбом. Учеб. Пособие для учащихся машиностроительных техникумов. - 2-е изд., перераб. и доп. - М.: Машиностроение,

Оценка	***Показатели оценки***
5	1. Количество набранных баллов: от 54 до 60 баллов: 2. Прочитана основная надпись по предложенному чертежу сборочной единицы. - **2 балла** 3. Дано описание назначения, устройства и принципа работы сборочной единицы, изложенные в текстовой части на чертеже задания - **5 баллов**. 4. Названы виды, разрезы, сечения, по которым определяются форма и размеры изделия согласно ГОСТ 2. 305-2008 – **15 баллов.** 5. Перечислены оригинальные и стандартные детали, входящие в состав сборочной единицы согласно спецификации **- 2 балла.** 6. Расшифрованы условные обозначения стандартных крепежных изделий согласно стандартам - **7 баллов.** 7. Выявлена геометрическая форма внешнего контура указанной детали при помощи проекционной связи и штриховки сечений, согласно ГОСТ 2.305-68 **- 8 баллов.** 8. Показана геометрическая форма внутреннего контура указанной детали при помощи проекционной связи и штриховки сечений, согласно ГОСТ 2.305-68 – **8 баллов.** 9. Указаны на чертеже габаритные, установочные и монтажные размеры детали – **3 балла.** 10. Установлены виды соединений деталей: подвижные, неподвижные, резьбовые и т.п. - **5 баллов.** 11. Описана последовательность сборки и разборки изделия для замены указанной детали – **5 баллов.**

4	1. Количество набранных баллов от 45 до 53 баллов: 2. Прочитана основная надпись по предложенному чертежу сборочной единицы. - **2 балла** 3. Дано описание назначения, устройства и принципа работы сборочной единицы, изложенные в текстовой части на чертеже задания - **5 баллов**. 4. Названы виды, разрезы, сечения, по которым определяются форма и размеры изделия согласно ГОСТ 2. 305-2008 – **15 баллов.** 5. Перечислены оригинальные и стандартные детали, входящие в состав сборочной единицы согласно спецификации **- 2 балла.** 6. Расшифрованы условные обозначения стандартных крепежных изделий согласно стандартам - **7 баллов.** 7. Выявлена геометрическая форма внешнего контура указанной детали при помощи проекционной связи и штриховки сечений, согласно ГОСТ 2.305-68 **- 8 баллов.** 8. Показана геометрическая форма внутреннего контура указанной детали при помощи проекционной связи и штриховки сечений, согласно ГОСТ 2.305-68 – **8 баллов.** 9. Указаны на чертеже габаритные, установочные и монтажные размеры детали – **3 балла.** 10. Установлены виды соединений деталей: подвижные, неподвижные, резьбовые и т.п. - **5 баллов.** 11. Описана последовательность сборки и разборки изделия для замены указанной детали – **5 баллов.**

3	1. Количество набранных баллов от 37 до 44 баллов: 2. Прочитана основная надпись по предложенному чертежу сборочной единицы. - **2 балла** 3. Дано описание назначения, устройства и принципа работы сборочной единицы, изложенные в текстовой части на чертеже задания - **5 баллов**. 4. Названы виды, разрезы, сечения, по которым определяются форма и размеры изделия согласно ГОСТ 2. 305-2008 – **15 баллов.** 5. Перечислены оригинальные и стандартные детали, входящие в состав сборочной единицы согласно спецификации **- 2 балла.** 6. Расшифрованы условные обозначения стандартных крепежных изделий согласно стандартам - **7 баллов.** 7. Выявлена геометрическая форма внешнего контура указанной детали при помощи проекционной связи и штриховки сечений, согласно ГОСТ 2.305-68 **- 8 баллов.** 8. Показана геометрическая форма внутреннего контура указанной детали при помощи проекционной связи и штриховки сечений, согласно ГОСТ 2.305-68 – **8 баллов.** 9. Указаны на чертеже габаритные, установочные и монтажные размеры детали – **3 балла.** 10. Установлены виды соединений деталей: подвижные, неподвижные, резьбовые и т.п. - **5 баллов.** 11. Описана последовательность сборки и разборки изделия для замены указанной детали – **5 баллов.**

Задание №2 (35 минут)

Прочитайте сборочный чертеж МЧ 00. 39. 00. 00. СБ. в следующем порядке:

1. Прочитать основную надпись. Дать название сборочной единицы, назвать масштаб выполнения чертежа.
2. Описать принцип работы сборочной единицы.
3. Назвать изображения, представленные на чертеже согласно ГОСТ 2. 305-2008.
4. Перечислить оригинальные и стандартные детали, входящие в состав сборочной единицы согласно спецификации.
5. Расшифровать условные обозначения стандартных крепежных изделий согласно стандартам.
6. Найти указанную деталь на всех изображениях чертежа и выявить ее внешнею и геометрическую форму.

7. Показать внутренние контуры этой детали.
8. Указать габаритные, установочные и монтажные размеры указанной детали.
9. Установить виды соединений деталей.
10. Установить последовательность сборки и разборки изделия для замены указанной детали.

Боголюбов С.К. Чтение и деталирование сборочных чертежей. Альбом. Учеб. Пособие для учащихся машиностроительных техникумов. - 2-е изд., перераб. и доп. - М.: Машиностроение,

Оценка	***Показатели оценки***
5	Количество набранных баллов: от 54 до 60 баллов: 1. Прочитана основная надпись по предложенному чертежу сборочной единицы. - **2 балла** 2. Дано описание назначения, устройства и принципа работы сборочной единицы, изложенные в текстовой части на чертеже задания - **5 баллов**. 3. Названы виды, разрезы, сечения, по которым определяются форма и размеры изделия согласно ГОСТ 2. 305-2008 – **15 баллов.** 4. Перечислены оригинальные и стандартные детали, входящие в состав сборочной единицы согласно спецификации **- 2 балла.** 5. Расшифрованы условные обозначения стандартных крепежных изделий согласно стандартам - **7 баллов.** 6. Выявлена геометрическая форма внешнего контура указанной детали при помощи проекционной связи и штриховки сечений, согласно ГОСТ 2.305-68 **- 8 баллов.** 7. Показана геометрическая форма внутреннего контура указанной детали при помощи проекционной связи и штриховки сечений, согласно ГОСТ 2.305-68 – **8 баллов.** 8. Указаны на чертеже габаритные, установочные и монтажные размеры детали – **3 балла.** 9. Установлены виды соединений деталей: подвижные, неподвижные, резьбовые и т.п. - **5 баллов.** 10. Описана последовательность сборки и разборки изделия для замены указанной детали – **5 баллов.**

4	Количество набранных баллов от 45 до 53 баллов: 1. Прочитана основная надпись по предложенному чертежу сборочной единицы. - **2 балла** 2. Дано описание назначения, устройства и принципа работы сборочной единицы, изложенные в текстовой части на чертеже задания - **5 баллов**. 3. Названы виды, разрезы, сечения, по которым определяются форма и размеры изделия согласно ГОСТ 2. 305-2008 – **15 баллов.** 4. Перечислены оригинальные и стандартные детали, входящие в состав сборочной единицы согласно спецификации **- 2 балла.** 5. Расшифрованы условные обозначения стандартных крепежных изделий согласно стандартам - **7 баллов.** 6. Выявлена геометрическая форма внешнего контура указанной детали при помощи проекционной связи и штриховки сечений, согласно ГОСТ 2.305-68 **- 8 баллов.** 7. Показана геометрическая форма внутреннего контура указанной детали при помощи проекционной связи и штриховки сечений, согласно ГОСТ 2.305-68 – **8 баллов.** 8. Указаны на чертеже габаритные, установочные и монтажные размеры детали – **3 балла.** 9. Установлены виды соединений деталей: подвижные, неподвижные, резьбовые и т.п. - **5 баллов.** 10. Описана последовательность сборки и разборки изделия для замены указанной детали – **5 баллов.**

3	Количество набранных баллов от 37 до 44 баллов: 1. Прочитана основная надпись по предложенному чертежу сборочной единицы. - **2 балла** 2. Дано описание назначения, устройства и принципа работы сборочной единицы, изложенные в текстовой части на чертеже задания - **5 баллов**. 3. Названы виды, разрезы, сечения, по которым определяются форма и размеры изделия согласно ГОСТ 2. 305-2008 – **15 баллов.** 4. Перечислены оригинальные и стандартные детали, входящие в состав сборочной единицы согласно спецификации **- 2 балла.** 5. Расшифрованы условные обозначения стандартных крепежных изделий согласно стандартам - **7 баллов.** 6. Выявлена геометрическая форма внешнего контура указанной детали при помощи проекционной связи и штриховки сечений, согласно ГОСТ 2.305-68 **- 8 баллов.** 7. Показана геометрическая форма внутреннего контура указанной детали при помощи проекционной связи и штриховки сечений, согласно ГОСТ 2.305-68 – **8 баллов.** 8. Указаны на чертеже габаритные, установочные и монтажные размеры детали – **3 балла.** 9. Установлены виды соединений деталей: подвижные, неподвижные, резьбовые и т.п. - **5 баллов.** 10. Описана последовательность сборки и разборки изделия для замены указанной детали – **5 баллов.**

Задание №3 (35 минут)

Прочитайте сборочный чертеж МЧ 00. 46. 00. 00. СБ. в следующем порядке:

1. Прочитать основную надпись. Дать название сборочной единицы, назвать масштаб выполнения чертежа.
2. Описать принцип работы сборочной единицы.
3. Назвать изображения, представленные на чертеже согласно ГОСТ 2. 305-2008.
4. Перечислить оригинальные и стандартные детали, входящие в состав сборочной единицы согласно спецификации.
5. Расшифровать условные обозначения стандартных крепежных изделий согласно стандартам.
6. Найти указанную деталь на всех изображениях чертежа и выявить ее внешнею и геометрическую форму.

7. Показать внутренние контуры этой детали.
8. Указать габаритные, установочные и монтажные размеры указанной детали.
9. Установить виды соединений деталей.
10. Установить последовательность сборки и разборки изделия для замены указанной детали.

Боголюбов С.К. Чтение и деталирование сборочных чертежей. Альбом. Учеб. Пособие для учащихся машиностроительных техникумов. - 2-е изд., перераб. и доп. - М.: Машиностроение,

Оценка	***Показатели оценки***
5	Количество набранных баллов: от 54 до 60 баллов: 1. Прочитана основная надпись по предложенному чертежу сборочной единицы. - **2 балла** 2. Дано описание назначения, устройства и принципа работы сборочной единицы, изложенные в текстовой части на чертеже задания - **5 баллов**. 3. Названы виды, разрезы, сечения, по которым определяются форма и размеры изделия согласно ГОСТ 2. 305-2008 – **15 баллов.** 4. Перечислены оригинальные и стандартные детали, входящие в состав сборочной единицы согласно спецификации **- 2 балла.** 5. Расшифрованы условные обозначения стандартных крепежных изделий согласно стандартам - **7 баллов.** 6. Выявлена геометрическая форма внешнего контура указанной детали при помощи проекционной связи и штриховки сечений, согласно ГОСТ 2.305-68 **- 8 баллов.** 7. Показана геометрическая форма внутреннего контура указанной детали при помощи проекционной связи и штриховки сечений, согласно ГОСТ 2.305-68 – **8 баллов.** 8. Указаны на чертеже габаритные, установочные и монтажные размеры детали – **3 балла.** 9. Установлены виды соединений деталей: подвижные, неподвижные, резьбовые и т.п. - **5 баллов.** 10. Описана последовательность сборки и разборки изделия для замены указанной детали – **5 баллов.**

4	Количество набранных баллов от 45 до 53 баллов: 1. Прочитана основная надпись по предложенному чертежу сборочной единицы. - **2 балла** 2. Дано описание назначения, устройства и принципа работы сборочной единицы, изложенные в текстовой части на чертеже задания - **5 баллов**. 3. Названы виды, разрезы, сечения, по которым определяются форма и размеры изделия согласно ГОСТ 2. 305-2008 – **15 баллов.** 4. Перечислены оригинальные и стандартные детали, входящие в состав сборочной единицы согласно спецификации **- 2 балла.** 5. Расшифрованы условные обозначения стандартных крепежных изделий согласно стандартам - **7 баллов.** 6. Выявлена геометрическая форма внешнего контура указанной детали при помощи проекционной связи и штриховки сечений, согласно ГОСТ 2.305-68 **- 8 баллов.** 7. Показана геометрическая форма внутреннего контура указанной детали при помощи проекционной связи и штриховки сечений, согласно ГОСТ 2.305-68 – **8 баллов.** 8. Указаны на чертеже габаритные, установочные и монтажные размеры детали – **3 балла.** 9. Установлены виды соединений деталей: подвижные, неподвижные, резьбовые и т.п. - **5 баллов.** 10. Описана последовательность сборки и разборки изделия для замены указанной детали – **5 баллов.**

3	Количество набранных баллов от 37 до 44 баллов: 1. Прочитана основная надпись по предложенному чертежу сборочной единицы. - **2 балла** 2. Дано описание назначения, устройства и принципа работы сборочной единицы, изложенные в текстовой части на чертеже задания - **5 баллов**. 3. Названы виды, разрезы, сечения, по которым определяются форма и размеры изделия согласно ГОСТ 2. 305-2008 – **15 баллов.** 4. Перечислены оригинальные и стандартные детали, входящие в состав сборочной единицы согласно спецификации **- 2 балла.** 5. Расшифрованы условные обозначения стандартных крепежных изделий согласно стандартам - **7 баллов.** 6. Выявлена геометрическая форма внешнего контура указанной детали при помощи проекционной связи и штриховки сечений, согласно ГОСТ 2.305-68 **- 8 баллов.** 7. Показана геометрическая форма внутреннего контура указанной детали при помощи проекционной связи и штриховки сечений, согласно ГОСТ 2.305-68 – **8 баллов.** 8. Указаны на чертеже габаритные, установочные и монтажные размеры детали – **3 балла.** 9. Установлены виды соединений деталей: подвижные, неподвижные, резьбовые и т.п. - **5 баллов.** 10. Описана последовательность сборки и разборки изделия для замены указанной детали – **5 баллов.**

Дидактическая единица для контроля:

1.2 определение термина проецирование; виды, правила и методы проецирования; последовательность проецирования точки и отрезка

Задание №1 (10 минут)

1. Перечислите методы проецирования в зависимости от направления проецирующего луча. Назовите метод, применяемый для построения чертежей. Воспроизведите расположение осей и плоскостей проекций при прямоугольном проецировании, дать им названия.
2. Опишите расположение осей в прямоугольной изометрической проекции, назовите коэффициенты искажения по осям. Опишите построение изометрической проекции на примере шестигранника.

Оценка	***Показатели оценки***

5	Тема вопроса раскрыта достаточно полно, изложена технически грамотно, четко. Демонстрируется полное понимание сути теории. Приведены графические правильно выполненные примеры. Просматривается связь теории с практикой. Незначительные недочеты при ответе исправляются самим же обучающимся.
4	Дан полный ответ. Допускается 1 ошибка или 4 неточности. Допущенные ошибки при ответе обучающийся исправляет, отвечая на наводящие вопросы преподавателя.
3	Тема раскрыта кратко, недостаточно полно. Затруднения в изложении материала, аргументировании. Затруднения в выполнении графических примеров. Допущенные ошибки при ответе обучающийся исправляет с помощью преподавателя.

Задание №2 (10 минут)

Ответьте на вопросы теста. К каждому заданию дано несколько ответов, из которых один верный. В таблицу результатов записать номер выбранного вами ответа. Каждый правильный ответ дает 1 балл. Максимальное количество баллов **25**

1. Проецирование называется прямоугольным, если:

а) проецирующие лучи исходят из одной точки S;

б) все проецирующие лучи параллельны заданному направлению S;

в) все проецирующие лучи располагаются перпендикулярно плоскости проекций;

г) все проецирующие лучи располагаются под углом к плоскости проекций.

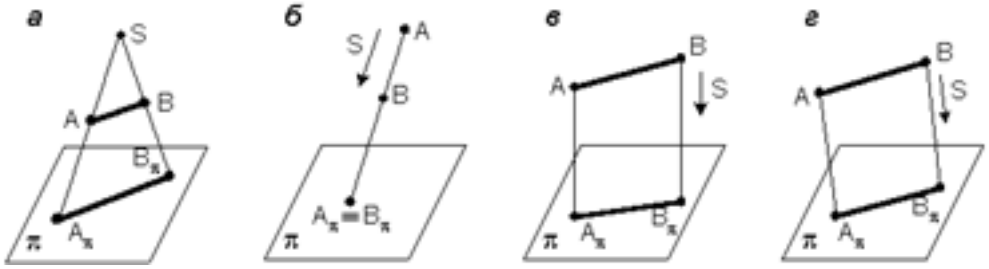

2. Как переводится слово «ортогональный»?

а) перпендикулярный;

б) параллельный;

в) косоугольный.

3. На каком из чертежей построена ортогональная проекция отрезка АВ?

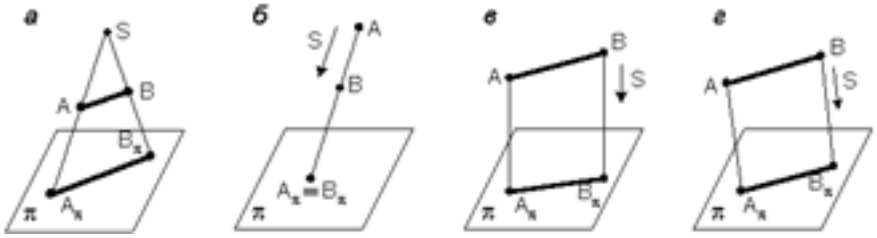

4. Вид проецирования, применяемый при построении плоских изображений пространственных предметов (машиностроительных чертежей)...

а) центральное;

б) параллельное косоугольное;

в) параллельное прямоугольное.

5. Плоскость, на которой получают изображение геометрического объекта, называют...

а) плоскостью изображений;

б) плоскостью проекций;

в) плоскостью отображений;

г) плоскостью чертежа.

6. Проекция точки – это…

а) любая точка пространства;

б)точка пересечения проецирующего луча с плоскостью проекций;

в) точка пересечения осей координат;

г) точка пересечения проецирующего луча с осью координат.

7. Положение точки в пространстве однозначно определяется как минимум …

а) одной проекцией;

б) двумя проекциями;

в) тремя проекциями;

г) проекции не могут однозначно определить положение точки в пространстве.

8. Проекция точки определяется соответствующими координатами X, Y, Z. Горизонтальная проекция точки определяется ...

а) X, Y;

б) X, Z;

в) Y, Z.

9. Проекция точки определяется соответствующими координатами X, Y, Z. Профильная проекция точки определяется ...

а) Y, Z;

б) X, Y;

в) X, Z.

10. Даны проекции точек:

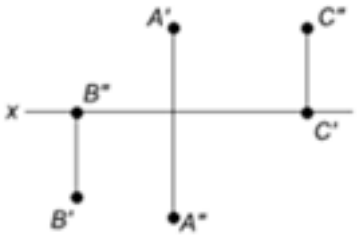

Фронтальной плоскости проекций принадлежит точка…

а) A;

б) B;

в) C.

11. Даны проекции точек:



Горизонтальной плоскости проекций принадлежит точка…

а) A;

б) B;

в) C.

12. Линия, соединяющая на чертеже проекции точки и перпендикулярная к оси проекций, называется…

а) линией уровня;

б) постоянной прямой чертежа;

в) линией проекционной связи;

г) связующей прямой.

13. Из заданных точек: A (12,15,15); B (12,6,12); C (9,9,4); D (6,5,5) - от горизонтальной плоскости проекций дальше всех удалена точка ...

а) A;

б) B;

в) C;

г) D.

14. Из заданных точек: A (12,15,15); B (12,6,12); C (9,9,4); D (6,5,5) - ближе всех к профильной плоскости проекций точка ...

а) A;

б) B;

в) C;

г) D.

15. Из заданных точек: A (12,15,15); B (12,6,12); C (9,9,4); D (6,5,5) - самая низкая точка…

а) A;

б) B;

в) C;

г) D.

16. Проекция точки на плоскость проекций H называется…

а) фронтальной;

б) горизонтальной;

в) профильной.

17. Проекция точки на плоскость проекций V называется…

а) фронтальной;

б) горизонтальной;

в) профильной.

18. Точка принадлежит горизонтальной плоскости проекций при условии:

а) X = 0;

б) Y = 0;

в) Z = 0.

19. Точка принадлежит координатной оси, если …

а) одна из координат равна нулю;

б) координаты точки равны;

в) две координаты точки равны нулю.

20. От какой плоскости проекций точка А (10,30,5) удалена дальше?

а) от H;

б) от V;

в) от W.

21. Чертеж, на котором ни одна из проекций не даст истинной длины отрезка АВ:

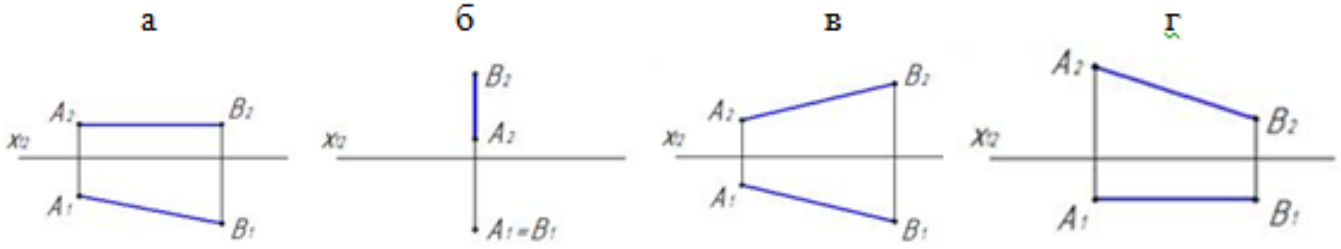

22. На каком чертеже проекции фронтально – проецирующей прямой?

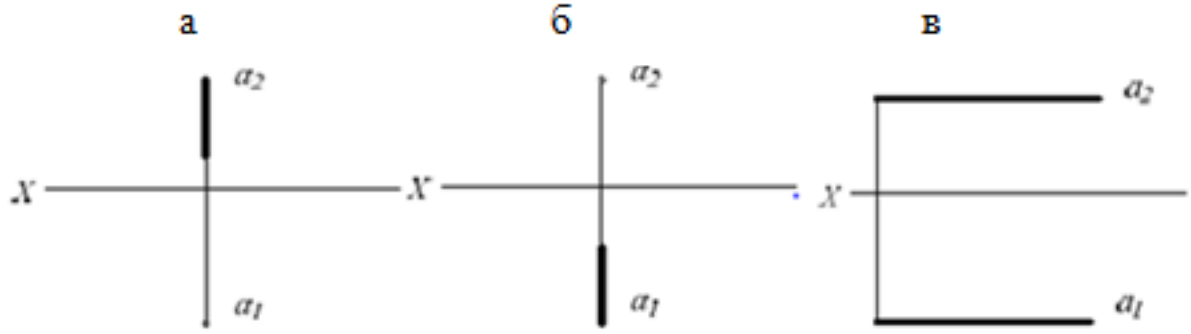

23. Поверхности пирамиды, изображенной на чертеже, не принадлежит точка …

а) A;

б) B;

в) C;

г) D.

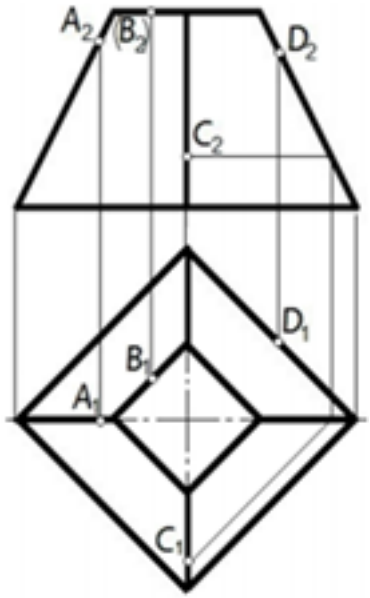

24. Отрезок прямой линии AB, принадлежащий заданной поверхности, показан на чертеже...

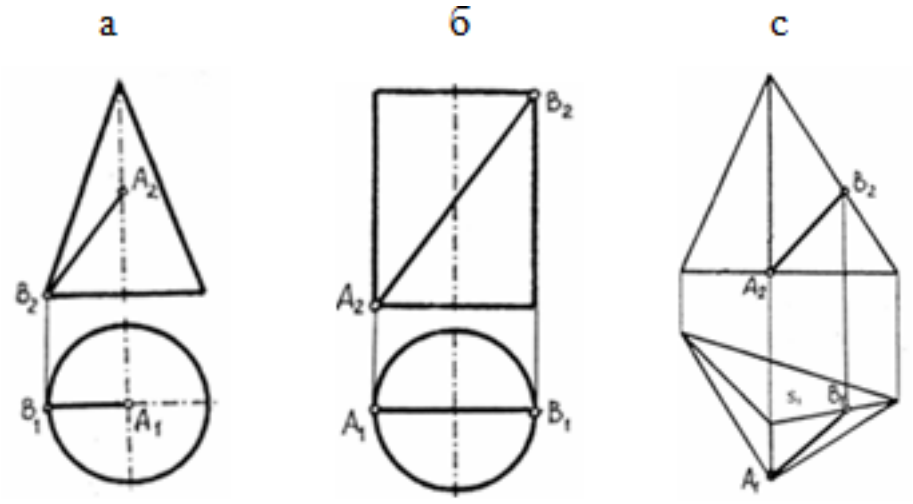

25. Отрезок прямой линии AB, принадлежащий заданной поверхности, показан на чертеже…

а б с

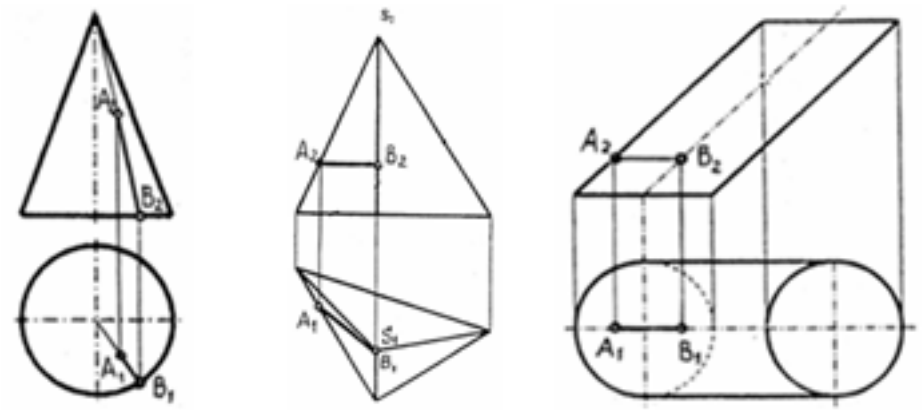

Оценка	*Показатели оценки*
5	Набрано 23 – 25 баллов.
4	Набрано 18 – 22 балла.
3	Набрано 13 – 17 баллов.

Задание №3 (10 минут)

Ответьте на вопросы теста. К каждому заданию дано несколько ответов, из которых один верный. В таблицу результатов запишите номер выбранного вами ответа. Каждый правильный ответ дает 1 балл. Максимальное количество баллов **6.**

1. Аксонометрические проекции предметов используют:

а) для наглядного изображения изделий;

б) для чтения чертежа деталей;

в) для выполнения чертежей изделий;

д) для выполнения эскизов изделий;

е) для определения размеров изделий.

2. Аксонометрическую проекцию можно получить методом:

а) прямоугольного проецирования;

б) косоугольного проецирования;

в) прямоугольного и косоугольного проецирования;

д) центрального проецирования;

е) параллельного проецирования.

3. Во фронтальной диметрической проекции углы между осями координат равны:

а) 120º

б) 135º

в) 90º, 135º, 135º

д) 90º

е) 45º

4. В прямоугольной изометрической проекции угля между осями равны:

а) 120º

б) 135º

в) 90º, 135º, 135º

д) 90º

е) 45º

5. Коэффициент искажения во фронтальной диметрической проекции равен:

а) 2 по оси X

б) 1/2 по оси X

в) 1/2 по оси Y

д) 2 по оси Y

е) 2 по оси Z

6. **5. Коэффициент искажения в прямоугольной изометрической проекции равен:**

а) 2 по оси X

б) 1/2 по оси X

в) 1/2 по оси Y

д) 2 по оси Y

е) 2 по оси Z

Оценка	***Показатели оценки***
5	Набрано 6 баллов.
4	Набрано 4-5 баллов.
3	Набрано 3 балла.

Задание №4 (10 минут)
Перечислить методы проецирования в зависимости от направления проецирующего луча. Назвать метод, применяемый для построения чертежей. Воспроизвести расположение осей и плоскостей проекций при прямоугольном проецировании, дать им названия.

Оценка	***Показатели оценки***
5	Тема вопроса раскрыта достаточно полно, изложена технически грамотно, четко. Демонстрируется полное понимание сути теории. Приведены графические правильно выполненные примеры. Просматривается связь теории с практикой. Незначительные недочеты при ответе исправляются самим же обучающимся.
4	Дан полный ответ. Допускается 1 ошибка или 4 неточности. Допущенные ошибки при ответе обучающийся исправляет, отвечая на наводящие вопросы преподавателя.
3	Тема раскрыта кратко, недостаточно полно. Затруднения в изложении материала, аргументировании. Затруднения в выполнении графических примеров. Допущенные ошибки при ответе обучающийся исправляет с помощью преподавателя.

Задание №5 (10 минут)
Опишите расположение осей в прямоугольной изометрической проекции, назовите коэффициенты искажения по осям. Опишите построение изометрической проекции на примере шестигранника.

Оценка	***Показатели оценки***

5	Тема вопроса раскрыта достаточно полно, изложена технически грамотно, четко. Демонстрируется полное понимание сути теории. Приведены графические правильно выполненные примеры. Просматривается связь теории с практикой. Незначительные недочеты при ответе исправляются самим же обучающимся.
4	Дан полный ответ. Допускается 1 ошибка или 4 неточности. Допущенные ошибки при ответе обучающийся исправляет, отвечая на наводящие вопросы преподавателя.
3	Тема раскрыта кратко, недостаточно полно. Затруднения в изложении материала, аргументировании. Затруднения в выполнении графических примеров. Допущенные ошибки при ответе обучающийся исправляет с помощью преподавателя.

Дидактическая единица для контроля:

2.6 выполнять и обозначать на чертежах простые и сложные разрезы

Задание №1 (35 минут)

Прочитайте предложенный чертеж сборочной единицы МЧ 00. 15. 00. 00. СБ. в следующем порядке:

1. Прочитать основную надпись. Дать название сборочной единицы, назвать масштаб выполнения чертежа.
2. Описать принцип работы сборочной единицы.
3. Назвать изображения, представленные на чертеже согласно ГОСТ 2. 305-2008.
4. Перечислить оригинальные и стандартные детали, входящие в состав сборочной единицы согласно спецификации.
5. Расшифровать условные обозначения стандартных крепежных изделий согласно стандартам.
6. Найти указанную деталь на всех изображениях чертежа и выявить ее внешнею и геометрическую форму.
7. Показать внутренние контуры этой детали.
8. Указать габаритные, установочные и монтажные размеры указанной детали.
9. Установить виды соединений деталей.
10. Установить последовательность сборки и разборки изделия для замены указанной детали.

Боголюбов С.К. Чтение и деталирование сборочных чертежей. Альбом. Учеб. Пособие для учащихся машиностроительных техникумов. - 2-е изд., перераб. и доп. - М.: Машиностроение.

Оценка	***Показатели оценки***

5	1. Количество набранных баллов: от 54 до 60 баллов: 2. Прочитана основная надпись по предложенному чертежу сборочной единицы. - **2 балла** 3. Дано описание назначения, устройства и принципа работы сборочной единицы, изложенные в текстовой части на чертеже задания - **5 баллов**. 4. Названы виды, разрезы, сечения, по которым определяются форма и размеры изделия согласно ГОСТ 2. 305-2008 – **15 баллов.** 5. Перечислены оригинальные и стандартные детали, входящие в состав сборочной единицы согласно спецификации **- 2 балла.** 6. Расшифрованы условные обозначения стандартных крепежных изделий согласно стандартам - **7 баллов.** 7. Выявлена геометрическая форма внешнего контура указанной детали при помощи проекционной связи и штриховки сечений, согласно ГОСТ 2.305-68 **- 8 баллов.** 8. Показана геометрическая форма внутреннего контура указанной детали при помощи проекционной связи и штриховки сечений, согласно ГОСТ 2.305-68 – **8 баллов.** 9. Указаны на чертеже габаритные, установочные и монтажные размеры детали – **3 балла.** 10. Установлены виды соединений деталей: подвижные, неподвижные, резьбовые и т.п. - **5 баллов.** 11. Описана последовательность сборки и разборки изделия для замены указанной детали – **5 баллов.**

4	1. Количество набранных баллов от 45 до 53 баллов: 2. Прочитана основная надпись по предложенному чертежу сборочной единицы. - **2 балла** 3. Дано описание назначения, устройства и принципа работы сборочной единицы, изложенные в текстовой части на чертеже задания - **5 баллов**. 4. Названы виды, разрезы, сечения, по которым определяются форма и размеры изделия согласно ГОСТ 2. 305-2008 – **15 баллов.** 5. Перечислены оригинальные и стандартные детали, входящие в состав сборочной единицы согласно спецификации **- 2 балла.** 6. Расшифрованы условные обозначения стандартных крепежных изделий согласно стандартам - **7 баллов.** 7. Выявлена геометрическая форма внешнего контура указанной детали при помощи проекционной связи и штриховки сечений, согласно ГОСТ 2.305-68 **- 8 баллов.** 8. Показана геометрическая форма внутреннего контура указанной детали при помощи проекционной связи и штриховки сечений, согласно ГОСТ 2.305-68 – **8 баллов.** 9. Указаны на чертеже габаритные, установочные и монтажные размеры детали – **3 балла.** 10. Установлены виды соединений деталей: подвижные, неподвижные, резьбовые и т.п. - **5 баллов.** 11. Описана последовательность сборки и разборки изделия для замены указанной детали – **5 баллов.**

3	1. Количество набранных баллов от 37 до 44 баллов: 2. Прочитана основная надпись по предложенному чертежу сборочной единицы. - **2 балла** 3. Дано описание назначения, устройства и принципа работы сборочной единицы, изложенные в текстовой части на чертеже задания - **5 баллов**. 4. Названы виды, разрезы, сечения, по которым определяются форма и размеры изделия согласно ГОСТ 2. 305-2008 – **15 баллов.** 5. Перечислены оригинальные и стандартные детали, входящие в состав сборочной единицы согласно спецификации **- 2 балла.** 6. Расшифрованы условные обозначения стандартных крепежных изделий согласно стандартам - **7 баллов.** 7. Выявлена геометрическая форма внешнего контура указанной детали при помощи проекционной связи и штриховки сечений, согласно ГОСТ 2.305-68 **- 8 баллов.** 8. Показана геометрическая форма внутреннего контура указанной детали при помощи проекционной связи и штриховки сечений, согласно ГОСТ 2.305-68 – **8 баллов.** 9. Указаны на чертеже габаритные, установочные и монтажные размеры детали – **3 балла.** 10. Установлены виды соединений деталей: подвижные, неподвижные, резьбовые и т.п. - **5 баллов.** 11. Описана последовательность сборки и разборки изделия для замены указанной детали – **5 баллов.**

Задание №2 (35 минут)

Прочитайте предложенный чертеж сборочной единицы МЧ 00. 02. 00. 00. СБ. в следующем порядке:

1. Прочитать основную надпись. Дать название сборочной единицы, назвать масштаб выполнения чертежа.
2. Описать принцип работы сборочной единицы.
3. Назвать изображения, представленные на чертеже согласно ГОСТ 2. 305-2008.
4. Перечислить оригинальные и стандартные детали, входящие в состав сборочной единицы согласно спецификации.
5. Расшифровать условные обозначения стандартных крепежных изделий согласно стандартам.
6. Найти указанную деталь на всех изображениях чертежа и выявить ее

внешнею и геометрическую форму.

7. Показать внутренние контуры этой детали.
8. Указать габаритные, установочные и монтажные размеры указанной детали.
9. Установить виды соединений деталей.
10. Установить последовательность сборки и разборки изделия для замены указанной детали.

Боголюбов С.К. Чтение и деталирование сборочных чертежей. Альбом. Учеб. Пособие для учащихся машиностроительных техникумов. - 2-е изд., перераб. и доп. - М.: Машиностроение,

Оценка	***Показатели оценки***
5	Количество набранных баллов: от 54 до 60 баллов: 1. Прочитана основная надпись по предложенному чертежу сборочной единицы. - **2 балла** 2. Дано описание назначения, устройства и принципа работы сборочной единицы, изложенные в текстовой части на чертеже задания - **5 баллов**. 3. Названы виды, разрезы, сечения, по которым определяются форма и размеры изделия согласно ГОСТ 2. 305-2008 – **15 баллов.** 4. Перечислены оригинальные и стандартные детали, входящие в состав сборочной единицы согласно спецификации **- 2 балла.** 5. Расшифрованы условные обозначения стандартных крепежных изделий согласно стандартам - **7 баллов.** 6. Выявлена геометрическая форма внешнего контура указанной детали при помощи проекционной связи и штриховки сечений, согласно ГОСТ 2.305-68 **- 8 баллов.** 7. Показана геометрическая форма внутреннего контура указанной детали при помощи проекционной связи и штриховки сечений, согласно ГОСТ 2.305-68 – **8 баллов.** 8. Указаны на чертеже габаритные, установочные и монтажные размеры детали – **3 балла.** 9. Установлены виды соединений деталей: подвижные, неподвижные, резьбовые и т.п. - **5 баллов.** 10. Описана последовательность сборки и разборки изделия для замены указанной детали – **5 баллов.**

4	Количество набранных баллов от 45 до 53 баллов: 1. Прочитана основная надпись по предложенному чертежу сборочной единицы. - **2 балла** 2. Дано описание назначения, устройства и принципа работы сборочной единицы, изложенные в текстовой части на чертеже задания - **5 баллов**. 3. Названы виды, разрезы, сечения, по которым определяются форма и размеры изделия согласно ГОСТ 2. 305-2008 – **15 баллов.** 4. Перечислены оригинальные и стандартные детали, входящие в состав сборочной единицы согласно спецификации **- 2 балла.** 5. Расшифрованы условные обозначения стандартных крепежных изделий согласно стандартам - **7 баллов.** 6. Выявлена геометрическая форма внешнего контура указанной детали при помощи проекционной связи и штриховки сечений, согласно ГОСТ 2.305-68 **- 8 баллов.** 7. Показана геометрическая форма внутреннего контура указанной детали при помощи проекционной связи и штриховки сечений, согласно ГОСТ 2.305-68 – **8 баллов.** 8. Указаны на чертеже габаритные, установочные и монтажные размеры детали – **3 балла.** 9. Установлены виды соединений деталей: подвижные, неподвижные, резьбовые и т.п. - **5 баллов.** 10. Описана последовательность сборки и разборки изделия для замены указанной детали – **5 баллов.**

3	Количество набранных баллов от 37 до 44 баллов: 1. Прочитана основная надпись по предложенному чертежу сборочной единицы. - **2 балла** 2. Дано описание назначения, устройства и принципа работы сборочной единицы, изложенные в текстовой части на чертеже задания - **5 баллов**. 3. Названы виды, разрезы, сечения, по которым определяются форма и размеры изделия согласно ГОСТ 2. 305-2008 – **15 баллов.** 4. Перечислены оригинальные и стандартные детали, входящие в состав сборочной единицы согласно спецификации **- 2 балла.** 5. Расшифрованы условные обозначения стандартных крепежных изделий согласно стандартам - **7 баллов.** 6. Выявлена геометрическая форма внешнего контура указанной детали при помощи проекционной связи и штриховки сечений, согласно ГОСТ 2.305-68 **- 8 баллов.** 7. Показана геометрическая форма внутреннего контура указанной детали при помощи проекционной связи и штриховки сечений, согласно ГОСТ 2.305-68 – **8 баллов.** 8. Указаны на чертеже габаритные, установочные и монтажные размеры детали – **3 балла.** 9. Установлены виды соединений деталей: подвижные, неподвижные, резьбовые и т.п. - **5 баллов.** 10. Описана последовательность сборки и разборки изделия для замены указанной детали – **5 баллов.**

Задание №3 (35 минут)

Прочитайте сборочный чертеж МЧ 00. 33. 00. 00. СБ. в следующем порядке:

1. Прочитать основную надпись. Дать название сборочной единицы, назвать масштаб выполнения чертежа.
2. Описать принцип работы сборочной единицы.
3. Назвать изображения, представленные на чертеже согласно ГОСТ 2. 305-2008.
4. Перечислить оригинальные и стандартные детали, входящие в состав сборочной единицы согласно спецификации.
5. Расшифровать условные обозначения стандартных крепежных изделий согласно стандартам.
6. Найти указанную деталь на всех изображениях чертежа и выявить ее внешнею и геометрическую форму.

7. Показать внутренние контуры этой детали.
8. Указать габаритные, установочные и монтажные размеры указанной детали.
9. Установить виды соединений деталей.
10. Установить последовательность сборки и разборки изделия для замены указанной детали.

Боголюбов С.К. Чтение и деталирование сборочных чертежей. Альбом. Учеб. Пособие для учащихся машиностроительных техникумов. - 2-е изд., перераб. и доп. - М.: Машиностроение,

Оценка	***Показатели оценки***
5	Количество набранных баллов: от 54 до 60 баллов: 1. Прочитана основная надпись по предложенному чертежу сборочной единицы. - **2 балла** 2. Дано описание назначения, устройства и принципа работы сборочной единицы, изложенные в текстовой части на чертеже задания - **5 баллов**. 3. Названы виды, разрезы, сечения, по которым определяются форма и размеры изделия согласно ГОСТ 2. 305-2008 – **15 баллов.** 4. Перечислены оригинальные и стандартные детали, входящие в состав сборочной единицы согласно спецификации **- 2 балла.** 5. Расшифрованы условные обозначения стандартных крепежных изделий согласно стандартам - **7 баллов.** 6. Выявлена геометрическая форма внешнего контура указанной детали при помощи проекционной связи и штриховки сечений, согласно ГОСТ 2.305-68 **- 8 баллов.** 7. Показана геометрическая форма внутреннего контура указанной детали при помощи проекционной связи и штриховки сечений, согласно ГОСТ 2.305-68 – **8 баллов.** 8. Указаны на чертеже габаритные, установочные и монтажные размеры детали – **3 балла.** 9. Установлены виды соединений деталей: подвижные, неподвижные, резьбовые и т.п. - **5 баллов.** 10. Описана последовательность сборки и разборки изделия для замены указанной детали – **5 баллов.**

4	Количество набранных баллов от 45 до 53 баллов: 1. Прочитана основная надпись по предложенному чертежу сборочной единицы. - **2 балла** 2. Дано описание назначения, устройства и принципа работы сборочной единицы, изложенные в текстовой части на чертеже задания - **5 баллов**. 3. Названы виды, разрезы, сечения, по которым определяются форма и размеры изделия согласно ГОСТ 2. 305-2008 – **15 баллов.** 4. Перечислены оригинальные и стандартные детали, входящие в состав сборочной единицы согласно спецификации **- 2 балла.** 5. Расшифрованы условные обозначения стандартных крепежных изделий согласно стандартам - **7 баллов.** 6. Выявлена геометрическая форма внешнего контура указанной детали при помощи проекционной связи и штриховки сечений, согласно ГОСТ 2.305-68 **- 8 баллов.** 7. Показана геометрическая форма внутреннего контура указанной детали при помощи проекционной связи и штриховки сечений, согласно ГОСТ 2.305-68 – **8 баллов.** 8. Указаны на чертеже габаритные, установочные и монтажные размеры детали – **3 балла.** 9. Установлены виды соединений деталей: подвижные, неподвижные, резьбовые и т.п. - **5 баллов.** 10. Описана последовательность сборки и разборки изделия для замены указанной детали – **5 баллов.**

3	Количество набранных баллов от 37 до 44 баллов: 1. Прочитана основная надпись по предложенному чертежу сборочной единицы. - **2 балла** 2. Дано описание назначения, устройства и принципа работы сборочной единицы, изложенные в текстовой части на чертеже задания - **5 баллов**. 3. Названы виды, разрезы, сечения, по которым определяются форма и размеры изделия согласно ГОСТ 2. 305-2008 – **15 баллов.** 4. Перечислены оригинальные и стандартные детали, входящие в состав сборочной единицы согласно спецификации **- 2 балла.** 5. Расшифрованы условные обозначения стандартных крепежных изделий согласно стандартам - **7 баллов.** 6. Выявлена геометрическая форма внешнего контура указанной детали при помощи проекционной связи и штриховки сечений, согласно ГОСТ 2.305-68 **- 8 баллов.** 7. Показана геометрическая форма внутреннего контура указанной детали при помощи проекционной связи и штриховки сечений, согласно ГОСТ 2.305-68 – **8 баллов.** 8. Указаны на чертеже габаритные, установочные и монтажные размеры детали – **3 балла.** 9. Установлены виды соединений деталей: подвижные, неподвижные, резьбовые и т.п. - **5 баллов.** 10. Описана последовательность сборки и разборки изделия для замены указанной детали – **5 баллов.**

Задание №4 (35 минут)

Прочитайте сборочный чертеж МЧ 00. 44. 00. 00. СБ. в следующем порядке:

1. Прочитать основную надпись. Дать название сборочной единицы, назвать масштаб выполнения чертежа.
2. Описать принцип работы сборочной единицы.
3. Назвать изображения, представленные на чертеже согласно ГОСТ 2. 305-2008.
4. Перечислить оригинальные и стандартные детали, входящие в состав сборочной единицы согласно спецификации.
5. Расшифровать условные обозначения стандартных крепежных изделий согласно стандартам.
6. Найти указанную деталь на всех изображениях чертежа и выявить ее внешнею и геометрическую форму.

7. Показать внутренние контуры этой детали.
8. Указать габаритные, установочные и монтажные размеры указанной детали.
9. Установить виды соединений деталей.
10. Установить последовательность сборки и разборки изделия для замены указанной детали.

Боголюбов С.К. Чтение и деталирование сборочных чертежей. Альбом. Учеб. Пособие для учащихся машиностроительных техникумов. - 2-е изд., перераб. и доп. - М.: Машиностроение,

Оценка	***Показатели оценки***
5	Количество набранных баллов: от 54 до 60 баллов: 1. Прочитана основная надпись по предложенному чертежу сборочной единицы. - **2 балла.** 2. Дано описание назначения, устройства и принципа работы сборочной единицы, изложенные в текстовой части на чертеже задания - **5 баллов**. 3. Названы виды, разрезы, сечения, по которым определяются форма и размеры изделия согласно ГОСТ 2. 305-2008 – **15 баллов.** 4. Перечислены оригинальные и стандартные детали, входящие в состав сборочной единицы согласно спецификации **- 2 балла.** 5. Расшифрованы условные обозначения стандартных крепежных изделий согласно стандартам - **7 баллов.** 6. Выявлена геометрическая форма внешнего контура указанной детали при помощи проекционной связи и штриховки сечений, согласно ГОСТ 2.305-68 **- 8 баллов.** 7. Показана геометрическая форма внутреннего контура указанной детали при помощи проекционной связи и штриховки сечений, согласно ГОСТ 2.305-68 – **8 баллов.** 8. Указаны на чертеже габаритные, установочные и монтажные размеры детали – **3 балла.** 9. Установлены виды соединений деталей: подвижные, неподвижные, резьбовые и т.п. - **5 баллов.** 10. Описана последовательность сборки и разборки изделия для замены указанной детали – **5 баллов.**

4	Количество набранных баллов от 45 до 53 баллов: 1. Прочитана основная надпись по предложенному чертежу сборочной единицы. - **2 балла** 2. Дано описание назначения, устройства и принципа работы сборочной единицы, изложенные в текстовой части на чертеже задания - **5 баллов**. 3. Названы виды, разрезы, сечения, по которым определяются форма и размеры изделия согласно ГОСТ 2. 305-2008 – **15 баллов.** 4. Перечислены оригинальные и стандартные детали, входящие в состав сборочной единицы согласно спецификации **- 2 балла.** 5. Расшифрованы условные обозначения стандартных крепежных изделий согласно стандартам - **7 баллов.** 6. Выявлена геометрическая форма внешнего контура указанной детали при помощи проекционной связи и штриховки сечений, согласно ГОСТ 2.305-68 **- 8 баллов.** 7. Показана геометрическая форма внутреннего контура указанной детали при помощи проекционной связи и штриховки сечений, согласно ГОСТ 2.305-68 – **8 баллов.** 8. Указаны на чертеже габаритные, установочные и монтажные размеры детали – **3 балла.** 9. Установлены виды соединений деталей: подвижные, неподвижные, резьбовые и т.п. - **5 баллов.** 10. Описана последовательность сборки и разборки изделия для замены указанной детали – **5 баллов.**

3	Количество набранных баллов от 37 до 44 баллов: 1. Прочитана основная надпись по предложенному чертежу сборочной единицы. - **2 балла** 2. Дано описание назначения, устройства и принципа работы сборочной единицы, изложенные в текстовой части на чертеже задания - **5 баллов**. 3. Названы виды, разрезы, сечения, по которым определяются форма и размеры изделия согласно ГОСТ 2. 305-2008 – **15 баллов.** 4. Перечислены оригинальные и стандартные детали, входящие в состав сборочной единицы согласно спецификации **- 2 балла.** 5. Расшифрованы условные обозначения стандартных крепежных изделий согласно стандартам - **7 баллов.** 6. Выявлена геометрическая форма внешнего контура указанной детали при помощи проекционной связи и штриховки сечений, согласно ГОСТ 2.305-68 **- 8 баллов.** 7. Показана геометрическая форма внутреннего контура указанной детали при помощи проекционной связи и штриховки сечений, согласно ГОСТ 2.305-68 – **8 баллов.** 8. Указаны на чертеже габаритные, установочные и монтажные размеры детали – **3 балла.** 9. Установлены виды соединений деталей: подвижные, неподвижные, резьбовые и т.п. - **5 баллов.** 10. Описана последовательность сборки и разборки изделия для замены указанной детали – **5 баллов.**

Дидактическая единица для контроля:

2.1 выполнять линии различных типов, надписи шрифтом чертёжным, заполнять графы основной надписи, наносить размеры

Задание №1 (35 минут)

Прочитайте сборочный чертеж МЧ 00. 18. 00. 00. СБ. в следующем порядке:

1. Прочитать основную надпись. Дать название сборочной единицы, назвать масштаб выполнения чертежа.
2. Описать принцип работы сборочной единицы.
3. Назвать изображения, представленные на чертеже согласно ГОСТ 2. 305-2008.
4. Перечислить оригинальные и стандартные детали, входящие в состав сборочной единицы согласно спецификации.
5. Расшифровать условные обозначения стандартных крепежных изделий

согласно стандартам.

6. Найти указанную деталь на всех изображениях чертежа и выявить ее внешнею и геометрическую форму.
7. Показать внутренние контуры этой детали.
8. Указать габаритные, установочные и монтажные размеры указанной детали.
9. Установить виды соединений деталей.
10. Установить последовательность сборки и разборки изделия для замены указанной детали.

Боголюбов С.К. Чтение и деталирование сборочных чертежей. Альбом. Учеб. Пособие для учащихся машиностроительных техникумов. - 2-е изд., перераб. и доп. - М.: Машиностроение,

Оценка	***Показатели оценки***
5	Количество набранных баллов: от 54 до 60 баллов: 1. Прочитана основная надпись по предложенному чертежу сборочной единицы. - **2 балла** 2. Дано описание назначения, устройства и принципа работы сборочной единицы, изложенные в текстовой части на чертеже задания - **5 баллов**. 3. Названы виды, разрезы, сечения, по которым определяются форма и размеры изделия согласно ГОСТ 2. 305-2008 – **15 баллов.** 4. Перечислены оригинальные и стандартные детали, входящие в состав сборочной единицы согласно спецификации **- 2 балла.** 5. Расшифрованы условные обозначения стандартных крепежных изделий согласно стандартам - **7 баллов.** 6. Выявлена геометрическая форма внешнего контура указанной детали при помощи проекционной связи и штриховки сечений, согласно ГОСТ 2.305-68 **- 8 баллов.** 7. Показана геометрическая форма внутреннего контура указанной детали при помощи проекционной связи и штриховки сечений, согласно ГОСТ 2.305-68 – **8 баллов.** 8. Указаны на чертеже габаритные, установочные и монтажные размеры детали – **3 балла.** 9. Установлены виды соединений деталей: подвижные, неподвижные, резьбовые и т.п. - **5 баллов.** 10. Описана последовательность сборки и разборки изделия для замены указанной детали – **5 баллов.**

4	Количество набранных баллов от 45 до 53 баллов: 1. Прочитана основная надпись по предложенному чертежу сборочной единицы. - **2 балла** 2. Дано описание назначения, устройства и принципа работы сборочной единицы, изложенные в текстовой части на чертеже задания - **5 баллов**. 3. Названы виды, разрезы, сечения, по которым определяются форма и размеры изделия согласно ГОСТ 2. 305-2008 – **15 баллов.** 4. Перечислены оригинальные и стандартные детали, входящие в состав сборочной единицы согласно спецификации **- 2 балла.** 5. Расшифрованы условные обозначения стандартных крепежных изделий согласно стандартам - **7 баллов.** 6. Выявлена геометрическая форма внешнего контура указанной детали при помощи проекционной связи и штриховки сечений, согласно ГОСТ 2.305-68 **- 8 баллов.** 7. Показана геометрическая форма внутреннего контура указанной детали при помощи проекционной связи и штриховки сечений, согласно ГОСТ 2.305-68 – **8 баллов.** 8. Указаны на чертеже габаритные, установочные и монтажные размеры детали – **3 балла.** 9. Установлены виды соединений деталей: подвижные, неподвижные, резьбовые и т.п. - **5 баллов.** 10. Описана последовательность сборки и разборки изделия для замены указанной детали – **5 баллов.**

3	Количество набранных баллов от 37 до 44 баллов: 1. Прочитана основная надпись по предложенному чертежу сборочной единицы. - **2 балла** 2. Дано описание назначения, устройства и принципа работы сборочной единицы, изложенные в текстовой части на чертеже задания - **5 баллов**. 3. Названы виды, разрезы, сечения, по которым определяются форма и размеры изделия согласно ГОСТ 2. 305-2008 – **15 баллов.** 4. Перечислены оригинальные и стандартные детали, входящие в состав сборочной единицы согласно спецификации **- 2 балла.** 5. Расшифрованы условные обозначения стандартных крепежных изделий согласно стандартам - **7 баллов.** 6. Выявлена геометрическая форма внешнего контура указанной детали при помощи проекционной связи и штриховки сечений, согласно ГОСТ 2.305-68 **- 8 баллов.** 7. Показана геометрическая форма внутреннего контура указанной детали при помощи проекционной связи и штриховки сечений, согласно ГОСТ 2.305-68 – **8 баллов.** 8. Указаны на чертеже габаритные, установочные и монтажные размеры детали – **3 балла.** 9. Установлены виды соединений деталей: подвижные, неподвижные, резьбовые и т.п. - **5 баллов.** 10. Описана последовательность сборки и разборки изделия для замены указанной детали – **5 баллов.**

Задание №2 (35 минут)

Прочитайте сборочный чертеж МЧ 00. 25. 00. 00. СБ. в следующем порядке:

1. Прочитать основную надпись. Дать название сборочной единицы, назвать масштаб выполнения чертежа.
2. Описать принцип работы сборочной единицы.
3. Назвать изображения, представленные на чертеже согласно ГОСТ 2. 305-2008.
4. Перечислить оригинальные и стандартные детали, входящие в состав сборочной единицы согласно спецификации.
5. Расшифровать условные обозначения стандартных крепежных изделий согласно стандартам.
6. Найти указанную деталь на всех изображениях чертежа и выявить ее внешнею и геометрическую форму.

7. Показать внутренние контуры этой детали.
8. Указать габаритные, установочные и монтажные размеры указанной детали.
9. Установить виды соединений деталей.
10. Установить последовательность сборки и разборки изделия для замены указанной детали.

Боголюбов С.К. Чтение и деталирование сборочных чертежей. Альбом. Учеб. Пособие для учащихся машиностроительных техникумов. - 2-е изд., перераб. и доп. - М.: Машиностроение,

Оценка	***Показатели оценки***
5	Количество набранных баллов: от 54 до 60 баллов: 1. Прочитана основная надпись по предложенному чертежу сборочной единицы. - **2 балла** 2. Дано описание назначения, устройства и принципа работы сборочной единицы, изложенные в текстовой части на чертеже задания - **5 баллов**. 3. Названы виды, разрезы, сечения, по которым определяются форма и размеры изделия согласно ГОСТ 2. 305-2008 – **15 баллов.** 4. Перечислены оригинальные и стандартные детали, входящие в состав сборочной единицы согласно спецификации **- 2 балла.** 5. Расшифрованы условные обозначения стандартных крепежных изделий согласно стандартам - **7 баллов.** 6. Выявлена геометрическая форма внешнего контура указанной детали при помощи проекционной связи и штриховки сечений, согласно ГОСТ 2.305-68 **- 8 баллов.** 7. Показана геометрическая форма внутреннего контура указанной детали при помощи проекционной связи и штриховки сечений, согласно ГОСТ 2.305-68 – **8 баллов.** 8. Указаны на чертеже габаритные, установочные и монтажные размеры детали – **3 балла.** 9. Установлены виды соединений деталей: подвижные, неподвижные, резьбовые и т.п. - **5 баллов.** 10. Описана последовательность сборки и разборки изделия для замены указанной детали – **5 баллов.**

4	Количество набранных баллов от 45 до 53 баллов: 1. Прочитана основная надпись по предложенному чертежу сборочной единицы. - **2 балла** 2. Дано описание назначения, устройства и принципа работы сборочной единицы, изложенные в текстовой части на чертеже задания - **5 баллов**. 3. Названы виды, разрезы, сечения, по которым определяются форма и размеры изделия согласно ГОСТ 2. 305-2008 – **15 баллов.** 4. Перечислены оригинальные и стандартные детали, входящие в состав сборочной единицы согласно спецификации **- 2 балла.** 5. Расшифрованы условные обозначения стандартных крепежных изделий согласно стандартам - **7 баллов.** 6. Выявлена геометрическая форма внешнего контура указанной детали при помощи проекционной связи и штриховки сечений, согласно ГОСТ 2.305-68 **- 8 баллов.** 7. Показана геометрическая форма внутреннего контура указанной детали при помощи проекционной связи и штриховки сечений, согласно ГОСТ 2.305-68 – **8 баллов.** 8. Указаны на чертеже габаритные, установочные и монтажные размеры детали – **3 балла.** 9. Установлены виды соединений деталей: подвижные, неподвижные, резьбовые и т.п. - **5 баллов.** 10. Описана последовательность сборки и разборки изделия для замены указанной детали – **5 баллов.**

3	Количество набранных баллов от 37 до 44 баллов: 1. Прочитана основная надпись по предложенному чертежу сборочной единицы. - **2 балла** 2. Дано описание назначения, устройства и принципа работы сборочной единицы, изложенные в текстовой части на чертеже задания - **5 баллов**. 3. Названы виды, разрезы, сечения, по которым определяются форма и размеры изделия согласно ГОСТ 2. 305-2008 – **15 баллов.** 4. Перечислены оригинальные и стандартные детали, входящие в состав сборочной единицы согласно спецификации **- 2 балла.** 5. Расшифрованы условные обозначения стандартных крепежных изделий согласно стандартам - **7 баллов.** 6. Выявлена геометрическая форма внешнего контура указанной детали при помощи проекционной связи и штриховки сечений, согласно ГОСТ 2.305-68 **- 8 баллов.** 7. Показана геометрическая форма внутреннего контура указанной детали при помощи проекционной связи и штриховки сечений, согласно ГОСТ 2.305-68 – **8 баллов.** 8. Указаны на чертеже габаритные, установочные и монтажные размеры детали – **3 балла.** 9. Установлены виды соединений деталей: подвижные, неподвижные, резьбовые и т.п. - **5 баллов.** 10. Описана последовательность сборки и разборки изделия для замены указанной детали – **5 баллов.**

Дидактическая единица для контроля:

1.3 определение терминов: вид, разрез, сечение; их классификации и обозначение на чертежах

Задание №1 (10 минут)

Ответьте на вопросы:

1. Дать определение изображению вид.

2. Перечислить названия основных видов и описать расположение их на чертеже.

3. Описать в каких случаях и как подписывают виды на чертеже. Привести графические примеры.

Оценка	***Показатели оценки***

5	Тема вопроса раскрыта достаточно полно согласно стандартам ЕСКД, изложена технически грамотно, четко. Демонстрируется полное понимание сути теории, владение понятиями и терминологией. Просматривается связь теории с практикой. Незначительные недочеты при ответе исправляются самим же обучающимся.
4	При ответе допущены незначительные неточности или ответ не достаточно полный. Даны формально-логические определения. Приведены графические примеры с 1-2 ошибками. Допущенные ошибки при ответе обучающийся исправляет, отвечая на наводящие вопросы преподавателя.
3	Тема раскрыта кратко, недостаточно полно. Затруднения в изложении материала, аргументировании. Затруднения в описании построений сопряжения. Допущенные ошибки при ответе обучающийся исправляет с помощью преподавателя.

Задание №2 (10 минут)
Ответьте на вопросы:

1. Дайте определение изображению разрез. Перечислите простые разрезы в зависимости от расположения секущей плоскости относительно горизонтальной плоскости проекций. В каких случаях простые разрезы на чертеже не обозначают?

2. Перечислите особенности выполнения разрезов симметричных деталей. Случаи совмещения на одном изображении половины вида и половины разреза, части вида и части разреза, линии разделяющие их. Приведите графические примеры.

Оценка	***Показатели оценки***
5	Тема вопроса раскрыта достаточно полно согласно стандартам ЕСКД, изложена технически грамотно, четко. Демонстрируется полное понимание сути теории, владение понятиями и терминологией. Приведены графические правильно выполненные примеры. Просматривается связь теории с практикой. Незначительные недочеты при ответе исправляются самим же обучающимся.
4	При ответе допущены незначительные неточности или ответ не достаточно полный. Даны формально-логические определения. Приведены графические примеры с 1-2 ошибками. Допущенные ошибки при ответе обучающийся исправляет, отвечая на наводящие вопросы преподавателя.

3	Тема раскрыта кратко, недостаточно полно. Затруднения в изложении материала, аргументировании. Затруднения в выполнении графических примеров. Допущенные ошибки при ответе обучающийся исправляет с помощью преподавателя.

Задание №3 (10 минут)
Ответьте на вопросы:

1. Опишите обозначение разрезов на чертежах. Покажите на графическом примере.

2. Дайте определение изображению сложный разрез. Перечислите названия сложных разрезов в зависимости от взаимного расположения секущих плоскостей. Опишите их обозначение. Приведите графические примеры.

Оценка	***Показатели оценки***
5	Тема вопроса раскрыта достаточно полно согласно стандартам ЕСКД, изложена технически грамотно, четко. Демонстрируется полное понимание сути теории, владение понятиями и терминологией. Приведены графические правильно выполненные примеры. Просматривается связь теории с практикой. Незначительные недочеты при ответе исправляются самим же обучающимся.
4	При ответе допущены незначительные неточности или ответ не достаточно полный. Даны формально-логические определения. Приведены графические примеры с 1-2 ошибками. Допущенные ошибки при ответе обучающийся исправляет, отвечая на наводящие вопросы преподавателя.
3	Тема раскрыта кратко, недостаточно полно. Затруднения в изложении материала, аргументировании. Затруднения в выполнении графических примеров. Допущенные ошибки при ответе обучающийся исправляет с помощью преподавателя.

Задание №4 (10 минут)
Ответьте на следующие вопросы:

1. Перечислите основные виды, применяемые на чертеже (согласно ГОСТ 2.305-2008 ЕСКД "Изображения - виды, разрезы, сечения").

2. Как располагаются основные виды на чертеже?

3. Дайте определение местному виду. Как он располагается и обозначается на чертеже?

4. Дайте определение дополнительному виду. Как он располагается и обозначается на чертеже?

Оценка	*Показатели оценки*
5	Тема вопроса раскрыта достаточно полно согласно стандартам ЕСКД, изложена технически грамотно, четко. Демонстрируется полное понимание сути теории, владение понятиями и терминологией. Приведены графические правильно выполненные примеры. Просматривается связь теории с практикой. Незначительные недочеты при ответе исправляются самим же обучающимся.
4	При ответе допущены незначительные неточности или ответ не достаточно полный. Даны формально-логические определения. Приведены графические примеры с 1-2 ошибками. Допущенные ошибки при ответе обучающийся исправляет, отвечая на наводящие вопросы преподавателя.
3	Тема раскрыта кратко, недостаточно полно. Затруднения в изложении материала, аргументировании. Затруднения в выполнении графических примеров. Допущенные ошибки при ответе обучающийся исправляет с помощью преподавателя.

Задание №5 (10 минут)

Ответьте на вопросы:

1.Дайте определение разрезу. В каких случаях и как обозначаются на чертеже простые разрезы?

2. Разрезы через тонкие стенки, ребра, спицы и мелкие выступы. Как они изображаются?

3. Местный разрез: его назначение и изображение.

Оценка	*Показатели оценки*
5	Тема вопроса раскрыта достаточно полно согласно стандартам ЕСКД, изложена технически грамотно, четко. Демонстрируется полное понимание сути теории, владение понятиями и терминологией. Приведены графические правильно выполненные примеры. Просматривается связь теории с практикой. Незначительные недочеты при ответе исправляются самим же обучающимся.

4	При ответе допущены незначительные неточности или ответ не достаточно полный. Даны формально-логические определения. Приведены графические примеры с 1-2 ошибками. Допущенные ошибки при ответе обучающийся исправляет, отвечая на наводящие вопросы преподавателя.
3	Тема раскрыта кратко, недостаточно полно. Затруднения в изложении материала, аргументировании. Затруднения в выполнении графических примеров. Допущенные ошибки при ответе обучающийся исправляет с помощью преподавателя.

Задание №6 (10 минут)
Ответьте нап вопросы:

1. Дайте определение сложному разрезу.

2. Расположение и обозначение ломаного и ступенчатого разрезов.

3. Дайте определение сечению. Опишите расположение и обозначение сечений.

Оценка	***Показатели оценки***
5	Тема вопроса раскрыта достаточно полно согласно стандартам ЕСКД, изложена технически грамотно, четко. Демонстрируется полное понимание сути теории, владение понятиями и терминологией. Приведены графические правильно выполненные примеры. Просматривается связь теории с практикой. Незначительные недочеты при ответе исправляются самим же обучающимся.
4	При ответе допущены незначительные неточности или ответ не достаточно полный. Даны формально-логические определения. Приведены графические примеры с 1-2 ошибками. Допущенные ошибки при ответе обучающийся исправляет, отвечая на наводящие вопросы преподавателя.
3	Тема раскрыта кратко, недостаточно полно. Затруднения в изложении материала, аргументировании. Затруднения в выполнении графических примеров. Допущенные ошибки при ответе обучающийся исправляет с помощью преподавателя.

Задание №7 (10 минут)
Описать обозначение разрезов и сечений на чертежах. Показать на графическом примере.

Оценка	***Показатели оценки***

5	Тема вопроса раскрыта достаточно полно, изложена технически грамотно, четко. Демонстрируется полное понимание сути теории. Приведены графические правильно выполненные примеры. Просматривается связь теории с практикой. Незначительные недочеты при ответе исправляются самим же обучающимся.
4	Дан полный ответ. Допускается 1 ошибка или 4 неточности. Допущенные ошибки при ответе обучающийся исправляет, отвечая на наводящие вопросы преподавателя.
3	Тема раскрыта кратко, недостаточно полно. Затруднения в изложении материала, аргументировании. Затруднения в выполнении графических примеров. Допущенные ошибки при ответе обучающийся исправляет с помощью преподавателя.

Дидактическая единица для контроля:

2.2 выполнять геометрические построения (сопряжения, деления окружностей) при выполнении чертежей технических деталей

Задание №1 (35 минут)

Прочитайте сборочный чертеж МЧ 00. 19. 00. 00. СБ. в следующем порядке:

1. Прочитать основную надпись. Дать название сборочной единицы, назвать масштаб выполнения чертежа.
2. Описать принцип работы сборочной единицы.
3. Назвать изображения, представленные на чертеже согласно ГОСТ 2. 305-2008.
4. Перечислить оригинальные и стандартные детали, входящие в состав сборочной единицы согласно спецификации.
5. Расшифровать условные обозначения стандартных крепежных изделий согласно стандартам.
6. Найти указанную деталь на всех изображениях чертежа и выявить ее внешнею и геометрическую форму.
7. Показать внутренние контуры этой детали.
8. Указать габаритные, установочные и монтажные размеры указанной детали.
9. Установить виды соединений деталей.
10. Установить последовательность сборки и разборки изделия для замены указанной детали.

Боголюбов С.К. Чтение и деталирование сборочных чертежей. Альбом. Учеб. Пособие для учащихся машиностроительных техникумов. - 2-е изд., перераб. и доп. - М.: Машиностроение,

Оценка	***Показатели оценки***

5	Количество набранных баллов: от 54 до 60 баллов: 1. Прочитана основная надпись по предложенному чертежу сборочной единицы. - **2 балла** 2. Дано описание назначения, устройства и принципа работы сборочной единицы, изложенные в текстовой части на чертеже задания - **5 баллов**. 3. Названы виды, разрезы, сечения, по которым определяются форма и размеры изделия согласно ГОСТ 2. 305-2008 – **15 баллов.** 4. Перечислены оригинальные и стандартные детали, входящие в состав сборочной единицы согласно спецификации **- 2 балла.** 5. Расшифрованы условные обозначения стандартных крепежных изделий согласно стандартам - **7 баллов.** 6. Выявлена геометрическая форма внешнего контура указанной детали при помощи проекционной связи и штриховки сечений, согласно ГОСТ 2.305-68 **- 8 баллов.** 7. Показана геометрическая форма внутреннего контура указанной детали при помощи проекционной связи и штриховки сечений, согласно ГОСТ 2.305-68 – **8 баллов.** 8. Указаны на чертеже габаритные, установочные и монтажные размеры детали – **3 балла.** 9. Установлены виды соединений деталей: подвижные, неподвижные, резьбовые и т.п. - **5 баллов.** 10. Описана последовательность сборки и разборки изделия для замены указанной детали – **5 баллов.**

4	Количество набранных баллов от 45 до 53 баллов: 1. Прочитана основная надпись по предложенному чертежу сборочной единицы. - **2 балла** 2. Дано описание назначения, устройства и принципа работы сборочной единицы, изложенные в текстовой части на чертеже задания - **5 баллов**. 3. Названы виды, разрезы, сечения, по которым определяются форма и размеры изделия согласно ГОСТ 2. 305-2008 – **15 баллов.** 4. Перечислены оригинальные и стандартные детали, входящие в состав сборочной единицы согласно спецификации **- 2 балла.** 5. Расшифрованы условные обозначения стандартных крепежных изделий согласно стандартам - **7 баллов.** 6. Выявлена геометрическая форма внешнего контура указанной детали при помощи проекционной связи и штриховки сечений, согласно ГОСТ 2.305-68 **- 8 баллов.** 7. Показана геометрическая форма внутреннего контура указанной детали при помощи проекционной связи и штриховки сечений, согласно ГОСТ 2.305-68 – **8 баллов.** 8. Указаны на чертеже габаритные, установочные и монтажные размеры детали – **3 балла.** 9. Установлены виды соединений деталей: подвижные, неподвижные, резьбовые и т.п. - **5 баллов.** 10. Описана последовательность сборки и разборки изделия для замены указанной детали – **5 баллов.**

3	Количество набранных баллов от 37 до 44 баллов: 1. Прочитана основная надпись по предложенному чертежу сборочной единицы. - **2 балла** 2. Дано описание назначения, устройства и принципа работы сборочной единицы, изложенные в текстовой части на чертеже задания - **5 баллов**. 3. Названы виды, разрезы, сечения, по которым определяются форма и размеры изделия согласно ГОСТ 2. 305-2008 – **15 баллов.** 4. Перечислены оригинальные и стандартные детали, входящие в состав сборочной единицы согласно спецификации **- 2 балла.** 5. Расшифрованы условные обозначения стандартных крепежных изделий согласно стандартам - **7 баллов.** 6. Выявлена геометрическая форма внешнего контура указанной детали при помощи проекционной связи и штриховки сечений, согласно ГОСТ 2.305-68 **- 8 баллов.** 7. Показана геометрическая форма внутреннего контура указанной детали при помощи проекционной связи и штриховки сечений, согласно ГОСТ 2.305-68 – **8 баллов.** 8. Указаны на чертеже габаритные, установочные и монтажные размеры детали – **3 балла.** 9. Установлены виды соединений деталей: подвижные, неподвижные, резьбовые и т.п. - **5 баллов.** 10. Описана последовательность сборки и разборки изделия для замены указанной детали – **5 баллов.**

Задание №2 (35 минут)

Прочитайте сборочный чертеж МЧ 00. 72. 00. 00. СБ. в следующем порядке:

1. Прочитать основную надпись. Дать название сборочной единицы, назвать масштаб выполнения чертежа.
2. Описать принцип работы сборочной единицы.
3. Назвать изображения, представленные на чертеже согласно ГОСТ 2. 305-2008.
4. Перечислить оригинальные и стандартные детали, входящие в состав сборочной единицы согласно спецификации.
5. Расшифровать условные обозначения стандартных крепежных изделий согласно стандартам.
6. Найти указанную деталь на всех изображениях чертежа и выявить ее внешнею и геометрическую форму.

7. Показать внутренние контуры этой детали.
8. Указать габаритные, установочные и монтажные размеры указанной детали.
9. Установить виды соединений деталей.
10. Установить последовательность сборки и разборки изделия для замены указанной детали.

Боголюбов С.К. Чтение и деталирование сборочных чертежей. Альбом. Учеб. Пособие для учащихся машиностроительных техникумов. - 2-е изд., перераб. и доп. - М.: Машиностроение,

Оценка	***Показатели оценки***
5	Количество набранных баллов: от 54 до 60 баллов: 1. Прочитана основная надпись по предложенному чертежу сборочной единицы. - **2 балла** 2. Дано описание назначения, устройства и принципа работы сборочной единицы, изложенные в текстовой части на чертеже задания - **5 баллов**. 3. Названы виды, разрезы, сечения, по которым определяются форма и размеры изделия согласно ГОСТ 2. 305-2008 – **15 баллов.** 4. Перечислены оригинальные и стандартные детали, входящие в состав сборочной единицы согласно спецификации **- 2 балла.** 5. Расшифрованы условные обозначения стандартных крепежных изделий согласно стандартам - **7 баллов.** 6. Выявлена геометрическая форма внешнего контура указанной детали при помощи проекционной связи и штриховки сечений, согласно ГОСТ 2.305-68 **- 8 баллов.** 7. Показана геометрическая форма внутреннего контура указанной детали при помощи проекционной связи и штриховки сечений, согласно ГОСТ 2.305-68 – **8 баллов.** 8. Указаны на чертеже габаритные, установочные и монтажные размеры детали – **3 балла.** 9. Установлены виды соединений деталей: подвижные, неподвижные, резьбовые и т.п. - **5 баллов.** 10. Описана последовательность сборки и разборки изделия для замены указанной детали – **5 баллов.**

4	Количество набранных баллов от 45 до 53 баллов: 1. Прочитана основная надпись по предложенному чертежу сборочной единицы. - **2 балла** 2. Дано описание назначения, устройства и принципа работы сборочной единицы, изложенные в текстовой части на чертеже задания - **5 баллов**. 3. Названы виды, разрезы, сечения, по которым определяются форма и размеры изделия согласно ГОСТ 2. 305-2008 – **15 баллов.** 4. Перечислены оригинальные и стандартные детали, входящие в состав сборочной единицы согласно спецификации **- 2 балла.** 5. Расшифрованы условные обозначения стандартных крепежных изделий согласно стандартам - **7 баллов.** 6. Выявлена геометрическая форма внешнего контура указанной детали при помощи проекционной связи и штриховки сечений, согласно ГОСТ 2.305-68 **- 8 баллов.** 7. Показана геометрическая форма внутреннего контура указанной детали при помощи проекционной связи и штриховки сечений, согласно ГОСТ 2.305-68 – **8 баллов.** 8. Указаны на чертеже габаритные, установочные и монтажные размеры детали – **3 балла.** 9. Установлены виды соединений деталей: подвижные, неподвижные, резьбовые и т.п. - **5 баллов.** 10. Описана последовательность сборки и разборки изделия для замены указанной детали – **5 баллов.**

3	Количество набранных баллов от 37 до 44 баллов: 1. Прочитана основная надпись по предложенному чертежу сборочной единицы. - **2 балла** 2. Дано описание назначения, устройства и принципа работы сборочной единицы, изложенные в текстовой части на чертеже задания - **5 баллов**. 3. Названы виды, разрезы, сечения, по которым определяются форма и размеры изделия согласно ГОСТ 2. 305-2008 – **15 баллов.** 4. Перечислены оригинальные и стандартные детали, входящие в состав сборочной единицы согласно спецификации **- 2 балла.** 5. Расшифрованы условные обозначения стандартных крепежных изделий согласно стандартам - **7 баллов.** 6. Выявлена геометрическая форма внешнего контура указанной детали при помощи проекционной связи и штриховки сечений, согласно ГОСТ 2.305-68 **- 8 баллов.** 7. Показана геометрическая форма внутреннего контура указанной детали при помощи проекционной связи и штриховки сечений, согласно ГОСТ 2.305-68 – **8 баллов.** 8. Указаны на чертеже габаритные, установочные и монтажные размеры детали – **3 балла.** 9. Установлены виды соединений деталей: подвижные, неподвижные, резьбовые и т.п. - **5 баллов.** 10. Описана последовательность сборки и разборки изделия для замены указанной детали – **5 баллов.**

Дидактическая единица для контроля:

2.3 выполнять наглядные изображения и комплексные чертежи проекций точек, отрезков прямой линии и плоскостей

Задание №1 (35 минут)

Прочитайте сборочный чертеж МЧ 00. 20. 00. 00. СБ. в следующем порядке:

1. Прочитать основную надпись. Дать название сборочной единицы, назвать масштаб выполнения чертежа.
2. Описать принцип работы сборочной единицы.
3. Назвать изображения, представленные на чертеже согласно ГОСТ 2. 305-2008.
4. Перечислить оригинальные и стандартные детали, входящие в состав сборочной единицы согласно спецификации.
5. Расшифровать условные обозначения стандартных крепежных изделий

согласно стандартам.

6. Найти указанную деталь на всех изображениях чертежа и выявить ее внешнею и геометрическую форму.
7. Показать внутренние контуры этой детали.
8. Указать габаритные, установочные и монтажные размеры указанной детали.
9. Установить виды соединений деталей.
10. Установить последовательность сборки и разборки изделия для замены указанной детали.

Боголюбов С.К. Чтение и деталирование сборочных чертежей. Альбом. Учеб. Пособие для учащихся машиностроительных техникумов. - 2-е изд., перераб. и доп. - М.: Машиностроение,

Оценка	***Показатели оценки***
5	Количество набранных баллов: от 54 до 60 баллов: 1. Прочитана основная надпись по предложенному чертежу сборочной единицы. - **2 балла** 2. Дано описание назначения, устройства и принципа работы сборочной единицы, изложенные в текстовой части на чертеже задания - **5 баллов**. 3. Названы виды, разрезы, сечения, по которым определяются форма и размеры изделия согласно ГОСТ 2. 305-2008 – **15 баллов.** 4. Перечислены оригинальные и стандартные детали, входящие в состав сборочной единицы согласно спецификации **- 2 балла.** 5. Расшифрованы условные обозначения стандартных крепежных изделий согласно стандартам - **7 баллов.** 6. Выявлена геометрическая форма внешнего контура указанной детали при помощи проекционной связи и штриховки сечений, согласно ГОСТ 2.305-68 **- 8 баллов.** 7. Показана геометрическая форма внутреннего контура указанной детали при помощи проекционной связи и штриховки сечений, согласно ГОСТ 2.305-68 – **8 баллов.** 8. Указаны на чертеже габаритные, установочные и монтажные размеры детали – **3 балла.** 9. Установлены виды соединений деталей: подвижные, неподвижные, резьбовые и т.п. - **5 баллов.** 10. Описана последовательность сборки и разборки изделия для замены указанной детали – **5 баллов.**

4	Количество набранных баллов от 45 до 53 баллов: 1. Прочитана основная надпись по предложенному чертежу сборочной единицы. - **2 балла** 2. Дано описание назначения, устройства и принципа работы сборочной единицы, изложенные в текстовой части на чертеже задания - **5 баллов**. 3. Названы виды, разрезы, сечения, по которым определяются форма и размеры изделия согласно ГОСТ 2. 305-2008 – **15 баллов.** 4. Перечислены оригинальные и стандартные детали, входящие в состав сборочной единицы согласно спецификации **- 2 балла.** 5. Расшифрованы условные обозначения стандартных крепежных изделий согласно стандартам - **7 баллов.** 6. Выявлена геометрическая форма внешнего контура указанной детали при помощи проекционной связи и штриховки сечений, согласно ГОСТ 2.305-68 **- 8 баллов.** 7. Показана геометрическая форма внутреннего контура указанной детали при помощи проекционной связи и штриховки сечений, согласно ГОСТ 2.305-68 – **8 баллов.** 8. Указаны на чертеже габаритные, установочные и монтажные размеры детали – **3 балла.** 9. Установлены виды соединений деталей: подвижные, неподвижные, резьбовые и т.п. - **5 баллов.** 10. Описана последовательность сборки и разборки изделия для замены указанной детали – **5 баллов.**

3	Количество набранных баллов от 37 до 44 баллов: 1. Прочитана основная надпись по предложенному чертежу сборочной единицы. - **2 балла** 2. Дано описание назначения, устройства и принципа работы сборочной единицы, изложенные в текстовой части на чертеже задания - **5 баллов**. 3. Названы виды, разрезы, сечения, по которым определяются форма и размеры изделия согласно ГОСТ 2. 305-2008 – **15 баллов.** 4. Перечислены оригинальные и стандартные детали, входящие в состав сборочной единицы согласно спецификации **- 2 балла.** 5. Расшифрованы условные обозначения стандартных крепежных изделий согласно стандартам - **7 баллов.** 6. Выявлена геометрическая форма внешнего контура указанной детали при помощи проекционной связи и штриховки сечений, согласно ГОСТ 2.305-68 **- 8 баллов.** 7. Показана геометрическая форма внутреннего контура указанной детали при помощи проекционной связи и штриховки сечений, согласно ГОСТ 2.305-68 – **8 баллов.** 8. Указаны на чертеже габаритные, установочные и монтажные размеры детали – **3 балла.** 9. Установлены виды соединений деталей: подвижные, неподвижные, резьбовые и т.п. - **5 баллов.** 10. Описана последовательность сборки и разборки изделия для замены указанной детали – **5 баллов.**

Дидактическая единица для контроля:

2.4 выполнять и обозначать на чертежах основные, местные и дополнительные виды

Задание №1 (35 минут)

Прочитайте сборочный чертеж МЧ 00. 21. 00. 00. СБ. в следующем порядке:

1. Прочитать основную надпись. Дать название сборочной единицы, назвать масштаб выполнения чертежа.
2. Описать принцип работы сборочной единицы.
3. Назвать изображения, представленные на чертеже согласно ГОСТ 2. 305-2008.
4. Перечислить оригинальные и стандартные детали, входящие в состав сборочной единицы согласно спецификации.
5. Расшифровать условные обозначения стандартных крепежных изделий

согласно стандартам.

6. Найти указанную деталь на всех изображениях чертежа и выявить ее внешнею и геометрическую форму.
7. Показать внутренние контуры этой детали.
8. Указать габаритные, установочные и монтажные размеры указанной детали.
9. Установить виды соединений деталей.
10. Установить последовательность сборки и разборки изделия для замены указанной детали.

Боголюбов С.К. Чтение и деталирование сборочных чертежей. Альбом. Учеб. Пособие для учащихся машиностроительных техникумов. - 2-е изд., перераб. и доп. - М.: Машиностроение,

Оценка	***Показатели оценки***
5	Количество набранных баллов: от 54 до 60 баллов: 1. Прочитана основная надпись по предложенному чертежу сборочной единицы. - **2 балла** 2. Дано описание назначения, устройства и принципа работы сборочной единицы, изложенные в текстовой части на чертеже задания - **5 баллов**. 3. Названы виды, разрезы, сечения, по которым определяются форма и размеры изделия согласно ГОСТ 2. 305-2008 – **15 баллов.** 4. Перечислены оригинальные и стандартные детали, входящие в состав сборочной единицы согласно спецификации **- 2 балла.** 5. Расшифрованы условные обозначения стандартных крепежных изделий согласно стандартам - **7 баллов.** 6. Выявлена геометрическая форма внешнего контура указанной детали при помощи проекционной связи и штриховки сечений, согласно ГОСТ 2.305-68 **- 8 баллов.** 7. Показана геометрическая форма внутреннего контура указанной детали при помощи проекционной связи и штриховки сечений, согласно ГОСТ 2.305-68 – **8 баллов.** 8. Указаны на чертеже габаритные, установочные и монтажные размеры детали – **3 балла.** 9. Установлены виды соединений деталей: подвижные, неподвижные, резьбовые и т.п. - **5 баллов.** 10. Описана последовательность сборки и разборки изделия для замены указанной детали – **5 баллов.**

4	Количество набранных баллов от 45 до 53 баллов: 1. Прочитана основная надпись по предложенному чертежу сборочной единицы. - **2 балла** 2. Дано описание назначения, устройства и принципа работы сборочной единицы, изложенные в текстовой части на чертеже задания - **5 баллов**. 3. Названы виды, разрезы, сечения, по которым определяются форма и размеры изделия согласно ГОСТ 2. 305-2008 – **15 баллов.** 4. Перечислены оригинальные и стандартные детали, входящие в состав сборочной единицы согласно спецификации **- 2 балла.** 5. Расшифрованы условные обозначения стандартных крепежных изделий согласно стандартам - **7 баллов.** 6. Выявлена геометрическая форма внешнего контура указанной детали при помощи проекционной связи и штриховки сечений, согласно ГОСТ 2.305-68 **- 8 баллов.** 7. Показана геометрическая форма внутреннего контура указанной детали при помощи проекционной связи и штриховки сечений, согласно ГОСТ 2.305-68 – **8 баллов.** 8. Указаны на чертеже габаритные, установочные и монтажные размеры детали – **3 балла.** 9. Установлены виды соединений деталей: подвижные, неподвижные, резьбовые и т.п. - **5 баллов.** 10. Описана последовательность сборки и разборки изделия для замены указанной детали – **5 баллов.**

3	Количество набранных баллов от 37 до 44 баллов: 1. Прочитана основная надпись по предложенному чертежу сборочной единицы. - **2 балла** 2. Дано описание назначения, устройства и принципа работы сборочной единицы, изложенные в текстовой части на чертеже задания - **5 баллов**. 3. Названы виды, разрезы, сечения, по которым определяются форма и размеры изделия согласно ГОСТ 2. 305-2008 – **15 баллов.** 4. Перечислены оригинальные и стандартные детали, входящие в состав сборочной единицы согласно спецификации **- 2 балла.** 5. Расшифрованы условные обозначения стандартных крепежных изделий согласно стандартам - **7 баллов.** 6. Выявлена геометрическая форма внешнего контура указанной детали при помощи проекционной связи и штриховки сечений, согласно ГОСТ 2.305-68 **- 8 баллов.** 7. Показана геометрическая форма внутреннего контура указанной детали при помощи проекционной связи и штриховки сечений, согласно ГОСТ 2.305-68 – **8 баллов.** 8. Указаны на чертеже габаритные, установочные и монтажные размеры детали – **3 балла.** 9. Установлены виды соединений деталей: подвижные, неподвижные, резьбовые и т.п. - **5 баллов.** 10. Описана последовательность сборки и разборки изделия для замены указанной детали – **5 баллов.**

Задание №2 (35 минут)

Прочитайте сборочный чертеж МЧ 00. 20. 00. 00. СБ. в следующем порядке:

1. Прочитать основную надпись. Дать название сборочной единицы, назвать масштаб выполнения чертежа.
2. Описать принцип работы сборочной единицы.
3. Назвать изображения, представленные на чертеже согласно ГОСТ 2. 305-2008.
4. Перечислить оригинальные и стандартные детали, входящие в состав сборочной единицы согласно спецификации.
5. Расшифровать условные обозначения стандартных крепежных изделий согласно стандартам.
6. Найти указанную деталь на всех изображениях чертежа и выявить ее внешнею и геометрическую форму.

7. Показать внутренние контуры этой детали.
8. Указать габаритные, установочные и монтажные размеры указанной детали.
9. Установить виды соединений деталей.
10. Установить последовательность сборки и разборки изделия для замены указанной детали.

Боголюбов С.К. Чтение и деталирование сборочных чертежей. Альбом. Учеб. Пособие для учащихся машиностроительных техникумов. - 2-е изд., перераб. и доп. - М.: Машиностроение,

Оценка	***Показатели оценки***
5	Количество набранных баллов: от 54 до 60 баллов: 1. Прочитана основная надпись по предложенному чертежу сборочной единицы. - **2 балла** 2. Дано описание назначения, устройства и принципа работы сборочной единицы, изложенные в текстовой части на чертеже задания - **5 баллов**. 3. Названы виды, разрезы, сечения, по которым определяются форма и размеры изделия согласно ГОСТ 2. 305-2008 – **15 баллов.** 4. Перечислены оригинальные и стандартные детали, входящие в состав сборочной единицы согласно спецификации **- 2 балла.** 5. Расшифрованы условные обозначения стандартных крепежных изделий согласно стандартам - **7 баллов.** 6. Выявлена геометрическая форма внешнего контура указанной детали при помощи проекционной связи и штриховки сечений, согласно ГОСТ 2.305-68 **- 8 баллов.** 7. Показана геометрическая форма внутреннего контура указанной детали при помощи проекционной связи и штриховки сечений, согласно ГОСТ 2.305-68 – **8 баллов.** 8. Указаны на чертеже габаритные, установочные и монтажные размеры детали – **3 балла.** 9. Установлены виды соединений деталей: подвижные, неподвижные, резьбовые и т.п. - **5 баллов.** 10. Описана последовательность сборки и разборки изделия для замены указанной детали – **5 баллов.**

4	Количество набранных баллов от 45 до 53 баллов: 1. Прочитана основная надпись по предложенному чертежу сборочной единицы. - **2 балла** 2. Дано описание назначения, устройства и принципа работы сборочной единицы, изложенные в текстовой части на чертеже задания - **5 баллов**. 3. Названы виды, разрезы, сечения, по которым определяются форма и размеры изделия согласно ГОСТ 2. 305-2008 – **15 баллов.** 4. Перечислены оригинальные и стандартные детали, входящие в состав сборочной единицы согласно спецификации **- 2 балла.** 5. Расшифрованы условные обозначения стандартных крепежных изделий согласно стандартам - **7 баллов.** 6. Выявлена геометрическая форма внешнего контура указанной детали при помощи проекционной связи и штриховки сечений, согласно ГОСТ 2.305-68 **- 8 баллов.** 7. Показана геометрическая форма внутреннего контура указанной детали при помощи проекционной связи и штриховки сечений, согласно ГОСТ 2.305-68 – **8 баллов.** 8. Указаны на чертеже габаритные, установочные и монтажные размеры детали – **3 балла.** 9. Установлены виды соединений деталей: подвижные, неподвижные, резьбовые и т.п. - **5 баллов.** 10. Описана последовательность сборки и разборки изделия для замены указанной детали – **5 баллов.**

3	Количество набранных баллов от 37 до 44 баллов: 1. Прочитана основная надпись по предложенному чертежу сборочной единицы. - **2 балла** 2. Дано описание назначения, устройства и принципа работы сборочной единицы, изложенные в текстовой части на чертеже задания - **5 баллов**. 3. Названы виды, разрезы, сечения, по которым определяются форма и размеры изделия согласно ГОСТ 2. 305-2008 – **15 баллов.** 4. Перечислены оригинальные и стандартные детали, входящие в состав сборочной единицы согласно спецификации **- 2 балла.** 5. Расшифрованы условные обозначения стандартных крепежных изделий согласно стандартам - **7 баллов.** 6. Выявлена геометрическая форма внешнего контура указанной детали при помощи проекционной связи и штриховки сечений, согласно ГОСТ 2.305-68 **- 8 баллов.** 7. Показана геометрическая форма внутреннего контура указанной детали при помощи проекционной связи и штриховки сечений, согласно ГОСТ 2.305-68 – **8 баллов.** 8. Указаны на чертеже габаритные, установочные и монтажные размеры детали – **3 балла.** 9. Установлены виды соединений деталей: подвижные, неподвижные, резьбовые и т.п. - **5 баллов.** 10. Описана последовательность сборки и разборки изделия для замены указанной детали – **5 баллов.**

Дидактическая единица для контроля:

2.5 выполнять построение комплексных чертежей и аксонометрических проекций плоских фигур, геометрических тел и моделей

Задание №1 (35 минут)

Прочитайте сборочный чертеж МЧ 00. 24. 00. 00. СБ. в следующем порядке:

1. Прочитать основную надпись. Дать название сборочной единицы, назвать масштаб выполнения чертежа.
2. Описать принцип работы сборочной единицы.
3. Назвать изображения, представленные на чертеже согласно ГОСТ 2. 305-2008.
4. Перечислить оригинальные и стандартные детали, входящие в состав сборочной единицы согласно спецификации.
5. Расшифровать условные обозначения стандартных крепежных изделий

согласно стандартам.

6. Найти указанную деталь на всех изображениях чертежа и выявить ее внешнею и геометрическую форму.
7. Показать внутренние контуры этой детали.
8. Указать габаритные, установочные и монтажные размеры указанной детали.
9. Установить виды соединений деталей.
10. Установить последовательность сборки и разборки изделия для замены указанной детали.

Боголюбов С.К. Чтение и деталирование сборочных чертежей. Альбом. Учеб. Пособие для учащихся машиностроительных техникумов. - 2-е изд., перераб. и доп. - М.: Машиностроение,

Оценка	***Показатели оценки***
5	Количество набранных баллов: от 54 до 60 баллов: 1. Прочитана основная надпись по предложенному чертежу сборочной единицы. - **2 балла** 2. Дано описание назначения, устройства и принципа работы сборочной единицы, изложенные в текстовой части на чертеже задания - **5 баллов**. 3. Названы виды, разрезы, сечения, по которым определяются форма и размеры изделия согласно ГОСТ 2. 305-2008 – **15 баллов.** 4. Перечислены оригинальные и стандартные детали, входящие в состав сборочной единицы согласно спецификации **- 2 балла.** 5. Расшифрованы условные обозначения стандартных крепежных изделий согласно стандартам - **7 баллов.** 6. Выявлена геометрическая форма внешнего контура указанной детали при помощи проекционной связи и штриховки сечений, согласно ГОСТ 2.305-68 **- 8 баллов.** 7. Показана геометрическая форма внутреннего контура указанной детали при помощи проекционной связи и штриховки сечений, согласно ГОСТ 2.305-68 – **8 баллов.** 8. Указаны на чертеже габаритные, установочные и монтажные размеры детали – **3 балла.** 9. Установлены виды соединений деталей: подвижные, неподвижные, резьбовые и т.п. - **5 баллов.** 10. Описана последовательность сборки и разборки изделия для замены указанной детали – **5 баллов.**

4	Количество набранных баллов от 45 до 53 баллов: 1. Прочитана основная надпись по предложенному чертежу сборочной единицы. - **2 балла** 2. Дано описание назначения, устройства и принципа работы сборочной единицы, изложенные в текстовой части на чертеже задания - **5 баллов**. 3. Названы виды, разрезы, сечения, по которым определяются форма и размеры изделия согласно ГОСТ 2. 305-2008 – **15 баллов.** 4. Перечислены оригинальные и стандартные детали, входящие в состав сборочной единицы согласно спецификации **- 2 балла.** 5. Расшифрованы условные обозначения стандартных крепежных изделий согласно стандартам - **7 баллов.** 6. Выявлена геометрическая форма внешнего контура указанной детали при помощи проекционной связи и штриховки сечений, согласно ГОСТ 2.305-68 **- 8 баллов.** 7. Показана геометрическая форма внутреннего контура указанной детали при помощи проекционной связи и штриховки сечений, согласно ГОСТ 2.305-68 – **8 баллов.** 8. Указаны на чертеже габаритные, установочные и монтажные размеры детали – **3 балла.** 9. Установлены виды соединений деталей: подвижные, неподвижные, резьбовые и т.п. - **5 баллов.** 10. Описана последовательность сборки и разборки изделия для замены указанной детали – **5 баллов.**

3	Количество набранных баллов от 37 до 44 баллов: 1. Прочитана основная надпись по предложенному чертежу сборочной единицы. - **2 балла** 2. Дано описание назначения, устройства и принципа работы сборочной единицы, изложенные в текстовой части на чертеже задания - **5 баллов**. 3. Названы виды, разрезы, сечения, по которым определяются форма и размеры изделия согласно ГОСТ 2. 305-2008 – **15 баллов.** 4. Перечислены оригинальные и стандартные детали, входящие в состав сборочной единицы согласно спецификации **- 2 балла.** 5. Расшифрованы условные обозначения стандартных крепежных изделий согласно стандартам - **7 баллов.** 6. Выявлена геометрическая форма внешнего контура указанной детали при помощи проекционной связи и штриховки сечений, согласно ГОСТ 2.305-68 **- 8 баллов.** 7. Показана геометрическая форма внутреннего контура указанной детали при помощи проекционной связи и штриховки сечений, согласно ГОСТ 2.305-68 – **8 баллов.** 8. Указаны на чертеже габаритные, установочные и монтажные размеры детали – **3 балла.** 9. Установлены виды соединений деталей: подвижные, неподвижные, резьбовые и т.п. - **5 баллов.** 10. Описана последовательность сборки и разборки изделия для замены указанной детали – **5 баллов.**